8521RES2L/1650-840 1G1 ET 05

TOC: 4331040

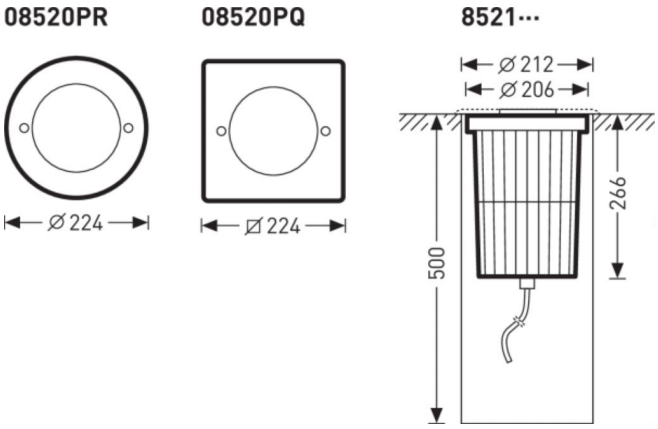

Caractéristiques du produit et caractéristiques techniques

Domaines d'application	Zones piétonnes|Arcades|Passages|Chemins dans des parcs et des espaces verts|Complexes résidentiels|Escaliers|Accès|Parkings|Lumière tout autour du bâtiment|Illuminations
Type de luminaire	Spots encastrés dans le sol pour éclairage d'accentuation, praticable à pied et par des véhicules.
Lampes	Système LED avec 9 LED.
Types de montage	Encastrement dans le sol en extérieur
Puissance raccordée	16 W
Power factor	0,90
Température de couleur	4.000 K
Flux lumineux assigné	1.650 lm
Efficacité lumineuse	103 lm/W
Durée de vie	L80 (25 °C) = 50.000 h
Indice rendu couleurs	80
Tolérance de couleur	3 SDCM
le risque photobiologique	Groupe 1 - sans risque
Couleur du luminaire	RAL9005 Noir foncé
Corps de luminaire	Boîtier du projecteur en aluminium moulé sous pression.
Version électrique	Avec driver.
Type de raccordement	Câble d'alimentation
fréquence nominale	50/60 Hz
tension nominale	230 - 240 V
taux de distortion harmonique < %	10 %
Indice de protection	IP68
Indice de protection du compartiment de la lampe	IP68
Classe électrique	I
Résistance aux chocs (IK)	IK10
Réaction au feu	650 °C
température ambiante	25 °C
Hauteur net	266 mm
Diamètre extérieur	224 mm
Hauteur d'encastrement	500 mm
Poids	3,8 kg
Diamètre d'encastrement	213 mm

Toutes les caractéristiques techniques ainsi que les indications de poids et de dimensions ont été méticuleusement élaborées. Informations sous réserve d'erreur. Les illustrations de produits servent à titre d'exemple et peuvent différer de l'original.

courbes photométriques

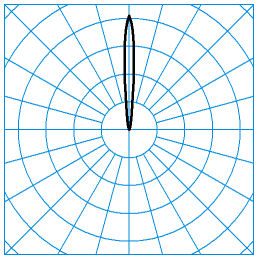

8521RES2L/1650-840 1G1 ET 05
TX051513

DIN 5040: E04
UTE: 0,00 J + 0,99 T
CEN Flux Code: 0 0 0 0 99 100 100 100 100

C0 - C180

Accessoires commercialisés

	Article	Description
	08520D 4333700	Joint de rechange pour Lutera 200.
	08520ET 4333800	Pot d'encastrement, pour Lutera 200.
	08520PR 4333900	Plaque de fermeture en acier inoxydable, rond, pour Lutera 200.
	08520PQ 4334000	Plaque de fermeture en acier inoxydable, carré, pour Lutera 200.
	08520GR 4334600	Verre de fermeture, antidérapant, pour Lutera 200.
	Lutera 200 ZFM 7005500	Pour encastré de sol LED Lutera 200. Filtre en verre trempé, mat.

Texte d'appels d'offres

Spots encastrés dans le sol pour éclairage d'accentuation, praticable à pied et par des véhicules. Avec LED blanches. Pour un encastrement au sol. Le client doit prévoir des fondations correspondantes à la charge avec un drainage suffisant. Avec répartition symétrique en rotation extensive des intensités lumineuses. Système optique avec unité de lampe, inclinable à +/- 15 °, réglable et verrouillable par incréments de 5 °. angle d'éclairage 10°. Système LED avec 9 LED. Flux lumineux du luminaire 1650 lm, puissance raccordée 16,00 W, rendement lumineux du luminaire 103 lm/W. Teinte de lumière blanc neutre, température de couleur (CCT) 4000 K, indice général de rendu des couleurs (IRC) R_a > 80. Tolérance de localisation chromatique (initialement MacAdam) ≤ 3 SDCM. Autres couleurs de lumière LED disponibles sur demande. Durée de vie assignée moyenne L_{80} (t_q 25 °C) = 50.000 h. Boîtier du projecteur en aluminium moulé sous pression. Couleur noir (RAL 9005). Anneau de fermeture avec vis de fermeture et inserts filetés en acier inoxydable, fixé de manière permanente. Verre de fermeture en verre trempé clair, de 15 mm d'épaisseur. Praticable par des véhicules roulant au pas jusqu'à 2 000 kg. Classe électrique (EN 61140) : I, indice de protection (norme EN 60529) : IP68, Indice de protection du compartiment de la lampe: IP68, degré de résistance aux chocs selon la norme CEI 62262 : IK10. Poids: 3,8 kg. Avec précâblage prêt au raccordement. Avec câble d'alimentation sorti vers l'extérieur, fermé conformément à l'indice de protection. Espace de raccordement situé à l'intérieur, scellé avec de la résine synthétique époxy. Avec driver. Le luminaire convient à un fonctionnement sur un réseau à tension continue 230 V. (AC_{min} = , AC_{max} = 264 V). Le produit répond aux exigences essentielles des directives européennes applicables et de la loi sur la sécurité des produits et porte le marquage CE.

Indication d'utilisation :
Le projecteur à encastrer dans le sol devra être complété par une plaque de fermeture en inox, ronde ou carrée.
Pot d'encastrement dans le sol, à commander séparément sous forme d'accessoires.

Sur demande et moyennant surcoût, le luminaire est également réalisable en version ETDD (dimmable DALI).

EPREL - Registre européen de l'étiquetage énergétique des produits

Classe d'efficacité énergétique	Référence du modèle
E	1125086C

Toutes les caractéristiques techniques ainsi que les indications de poids et de dimensions ont été méticuleusement élaborées.
Informations sous réserve d'erreur. Les illustrations de produits servent à titre d'exemple et peuvent différer de l'original.