LTX L-AB2L-LRA/15/18/26-740 4G1 ETDD

TOC: 7175551

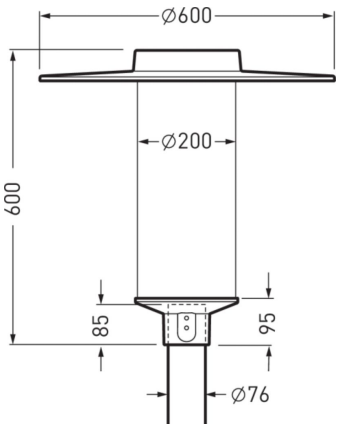

Caractéristiques du produit et caractéristiques techniques

Domaines d'application	Routes locales|Rues riveraines|Chemins dans des parcs et des espaces verts|Complexes résidentiels|Escaliers|Places de circulation					
Type de luminaire	Luminaire décoratif pour mât droit, de forme cylindrique.					
Types de montage	Montage en top en extérieur					
Optique du luminaire	En version MLT (Technologie Multi Lens), composé de systèmes de lentilles hautement efficaces, résistants aux UV et aux températures extrêmes, en montage quadruple.					
Système LED	Valeur initiale CLO 0	Valeur initiale CLO I	Valeur initiale CLO II	Valeur finale CLO 0	Valeur finale CLO I	Valeur finale CLO II
Puissance raccordée	11,50 W	13,50 W	20 W	12 W	14 W	21 W
Power factor	0,90					
Charge connectée, réduite	7,0 W					
Température de couleur	4.000 K	4.000 K	4.000 K	4.000 K	4.000 K	4.000 K
Flux lumineux assigné	1.500 lm	1.800 lm	2.600 lm	1.500 lm	1.800 lm	2.600 lm
Efficacité lumineuse	130 lm/W	133 lm/W	130 lm/W	125 lm/W	128 lm/W	123 lm/W
Interchangeabilité de la source lumineuse	Yes - interchangeable					
Durée de vie	LCLO (25 °C) = 100.000 h					
Indice rendu couleurs	70					
Tolérance de couleur	5 SDCM					
le risque photobiologique	Groupe 2 - sans risque					
Couleur du luminaire	DB703 Anthracite					
Corps de luminaire	Corps de luminaire en aluminium moulé sous pression. Toits des luminaires en aluminium résistant à la corrosion.					
Version électrique	Avec driver, dimmable (DALI).					
DALI-2-Standard EN 62386	Oui					
Résistance aux ondes de choc (mode différentiel)	6 kV					
Résistance aux ondes de choc (mode commun)	10 kV					
Type de raccordement	Câble d'alimentation					
Plage de gradation	20 - 100 %					
Monitoring Ready	Sur demande					
fréquence nominale	50/60 Hz					
tension nominale	220 - 240 V					
taux de distortion harmonique < %	10 %					
Indice de protection	IP65					
Classe électrique	II					
Résistance aux chocs (IK)	IK04					
température ambiante	35 °C					
Max. Luminaires un B10	17					
Max. Luminaires un B16	28					
Max. Luminaires un C10	29					
Max. Luminaires un C16	48					
Hauteur net	605 mm					
Diamètre extérieur	600 mm					
Poids	8,0 kg					

Toutes les caractéristiques techniques ainsi que les indications de poids et de dimensions ont été méticuleusement élaborées. Informations sous réserve d'erreur. Les illustrations de produits servent à titre d'exemple et peuvent différer de l'original.

courbes photométriques

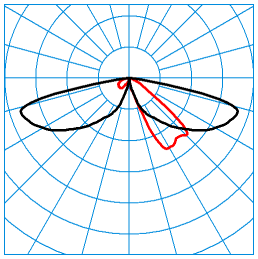

LTX L-AB2L-LRA/15/18/26-740 4G1 (1800 lm)
TX061513

C0 - C180
C90 - C270

DIN 5040: A20
UTE: 1,00 I
CEN Flux Code: 24 61 92 100 100 0 0 0 0

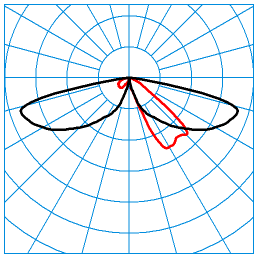

LTX L-AB2L-LRA/15/18/26-740 4G1 (2600 lm)
TX061514

C0 - C180
C90 - C270

DIN 5040: A20
UTE: 1,00 I
CEN Flux Code: 24 61 92 100 100 0 0 0 0

Accessoires commercialisés

	Article	Description
	0980/60 2223500	Réducteur pour tête de mât Ø 60 mm.
	09800WB 2224100	Fixation murale.
	MLT ZAH p4 6818500	Protection sur la face arrière pour les systèmes de lentilles MLT IQ. Accessoires pour une installation ultérieure en montage quadruple dans des luminaires extérieurs adaptés aux optiques à lentilles ABxL, SB3L, RB5L.
	MLT ZAS G4 p4 7851000	Protection latérale pour systèmes de lentilles MLT IQ. Accessoires destinés à un montage ultérieur dans des luminaires extérieurs de type technique ou décoratif, aux optiques à lentilles ABxL, AMxL, SB3L, RBxL.
	09800/2/76-II emb. cand. 26 3032899	Embout de mât double
	09800/3/76-II emb. cand. 26 3033799	Embout de mât triple.

Texte d’appels d’offres

Luminaire décoratif pour mât droit, de forme cylindrique. Avec label intelligent permettant de consulter rapidement les informations sur les luminaires via code QR. Avec réduction de la puissance autonome via l'électronique d'évaluation intégrée.Réduction du flux lumineux de 50 % pour 7 heures (-2 h/+5 h). La valeur centrale de la durée d’allumage sera redéfinie quotidiennement. Passender Mast auf Anfrage. En version MLT (Technologie Multi Lens), composé de systèmes de lentilles hautement efficaces, résistants aux UV et aux températures extrêmes, en montage quadruple. Avec répartition asymétrique extensive d'intensité lumineuse. Pour l’éclairage de rues selon les classes d’éclairage P. D’autres faisceaux sont disponibles pour une adaptation flexible à des tâches d’éclairage personnalisées client. Le montage ultérieur d'un blindage arrière / latéral est possible en tant qu'accessoire à commander séparément. Flux lumineux du luminaire, réglable en 3 modes. Flux lumineux du luminaire 1500 lm - 2600 lm, puissance raccordée 11,50 W - 20,00 W, rendement lumineux du luminaire 130 lm/W - 130 lm/W. Teinte de lumière blanc neutre, température de couleur (CCT) 4000 K, indice général de rendu des couleurs (IRC) R_a > 70. Tolérance de localisation chromatique (initialement MacAdam) ≤ 5 SDCM. Autres couleurs de lumière LED disponibles sur demande. Durée de vie assignée moyenne L_{CLO} (t_q 25 °C) = 100.000 h. La source lumineuse est remplaçable conformément aux exigences d'écoconception (Règlement (UE) 2019/2020). Corps de luminaire en aluminium moulé sous pression. Toits des luminaires en aluminium résistant à la corrosion. Anthracite, couleur analogue à DB703. Revêtement convenant à un climat maritime, sur demande. Vasques de fermeture en PMMA très résistant aux chocs, clair. Classe électrique (EN 61140) : II, indice de protection (norme EN 60529) : IP65, degré de résistance aux chocs selon la norme CEI 62262 : IK04. Mât disponible sur demande. Surface exposée au vent Fw 0,120 m^2 . Poids: 8,0 kg. Câble d’alimentation déjà monté 6 m. Avec driver, dimmable (DALI). Appareillage conf. au standard DALI 2 (EN 62386). L'appareillage est remplaçable conformément aux exigences d'écoconception (Règlement (UE) 2019/2020). Driver paramétrable avec maintien du flux lumineux (CLO). Puissance raccordée à la fin de la durée de vie: 13,50 W. Le produit répond aux exigences essentielles des directives européennes applicables et de la loi sur la sécurité des produits et porte le marquage CE. Le luminaire est en outre certifié ENEC par un organisme de contrôle indépendant.

Remarque concernant la conception :
Le luminaire satisfait aux exigences de la norme EN 60598, il a été conçu pour des actions du vent selon la norme EN 1991 (Eurocode), la valeur de base maximale de la vitesse de référence du vent étant de 30 m/s (correspondant à la zone de vent 4 en Allemagne) dans la catégorie de terrain I. Il sera tenu compte d’une charge de neige (maximale de 1 kN/m^2) et d’un givrage (maximal de 2 cm) pour une hauteur utile conforme aux instructions de montage. Il ne sera pas tenu

Toutes les caractéristiques techniques ainsi que les indications de poids et de dimensions ont été méticuleusement élaborées.
Informations sous réserve d'erreur. Les illustrations de produits servent à titre d'exemple et peuvent différer de l'original.

compte de sites exposés (ponts, montage sur des bâtiments ou directement près de voies ferrées). Il ne sera pas tenu compte des charges d'impact.
Instructions de démontage (PDF) du produit disponibles sur : https://www.trilux.com/EcoDesign

EPREL - Registre européen de l'étiquetage énergétique des produits

Classe d'efficacité énergétique	Référence du modèle
D	85401613-00

Toutes les caractéristiques techniques ainsi que les indications de poids et de dimensions ont été méticuleusement élaborées.
Informations sous réserve d'erreur. Les illustrations de produits servent à titre d'exemple et peuvent différer de l'original.