Qui155 G3 RF-MF 20-8ACT M23 ETDD8 01

TOC: 9237162

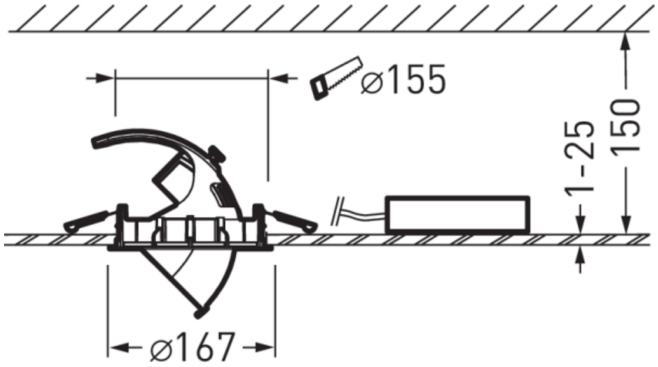

Caractéristiques du produit et caractéristiques techniques

Type de luminaire	Luminaire encastré au design flexible pouvant être fait pivoter et déporté.
Optique du luminaire	Système optique doté d'un réflecteur à facettes 3D.
Durée de vie	L80 (25 °C) = 50.000 h
Indice rendu couleurs	80
le risque photobiologique	Groupe 1 - sans risque
Couleur du luminaire	RAL9016 Blanc signalisation
Corps de luminaire	Corps de luminaire en aluminium moulé sous pression.
Version électrique	Avec appareillage électronique pour la commutation, la gradation et la commande de la température de couleur au moyen d'un dispositif de commande DALI de type 8.
DALI-2-Standard EN 62386	Oui
Nombre d'adresses DALI	1
tension nominale	220 - 240 V
fréquence nominale	50/60 Hz
taux de distortion harmonique < %	10 %
Indice de protection	IP20
Indice de protection par le dessous	IP20
Indice de protection du compartiment de la lampe	IP20
Classe électrique	I
Résistance aux chocs (IK)	IK00
température ambiante	25 °C
Max. Luminaires un B10	10
Max. Luminaires un B16	16
Max. Luminaires un C10	16
Max. Luminaires un C16	26
Hauteur net	132 mm
Diamètre extérieur	167 mm
Poids	1,1 kg
Diamètre d'encastrement	155 mm

courbes photométriques

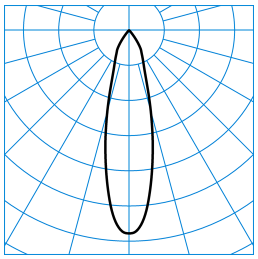

Qui155 G3 RF-MF 20-8ACT M23 ETDD8 01 (ACTDWW) TX826307

C0 - C180
C90 - C270

UGR I = 16,3
UGR q = 16,3
DIN 5040: A80
UTE: 0.90 A
DLOR: 100 %
ULOR: 0 %
CEN Flux Code: 100 100 100 100 90

Toutes les caractéristiques techniques ainsi que les indications de poids et de dimensions ont été méticuleusement élaborées.
Informations sous réserve d'erreur. Les illustrations de produits servent à titre d'exemple et peuvent différer de l'original.

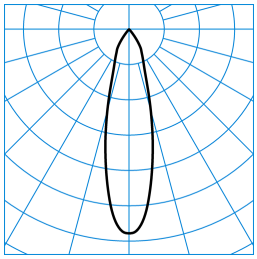

Qui155 G3 RF-MF 20-8ACT M23 ETDD8 01 (ACTDCW)
TX826304

C0 - C180
C90 - C270

UGR I = 16,6
UGR q = 16,6
DIN 5040: A80
UTE: 0.90 A
DLOR: 100 %
ULOR: 0 %
CEN Flux Code: 100 100 100 100 90

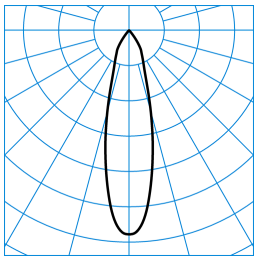

Qui155 G3 RF-MF 20-8ACT M23 ETDD8 01 (ACTDSU)
TX826303

C0 - C180
C90 - C270

UGR I = 16,4
UGR q = 16,4
DIN 5040: A80
UTE: 0.90 A
DLOR: 100 %
ULOR: 0 %
CEN Flux Code: 100 100 100 100 90

Texte d’appels d’offres

Luminaire encastré au design flexible pouvant être fait pivoter et déporté. Pivotant sur 85 ° (15 ° à l’intérieur/ 70 ° à l’extérieur) et orientable sur 355 °. La fixation s’effectue à l’aide de ressorts (ressorts pliables d’Oktalite). Découpe dans le plafond 155mm, Profondeur d’encastrement ≥ 150mm. Système optique doté d’un réflecteur à facettes 3D. Caractéristique du faisceau Medium-Flood. Avec équipement HCL pour la commande de la couleur de la lumière au moyen d'un appareil de commande séparé (DT8). Flux lumineux du système , Puissance du système 21,00 W, Teinte de lumière variable (blanc chaud - blanc lumière du jour), température de couleur (CCT) variable (2 700 K - 6 500 K), indice général de rendu des couleurs (IRC) R_a > 80. Durée de vie assignée moyenne L80(t_q 25 °C) = 50.000 h. Corps de luminaire en aluminium moulé sous pression. Dimensions (L x l x H) : 167 mm x 167 mm x 108 mm. Classe électrique (EN 61140) : I, indice de protection (norme EN 60529) : IP20. Poids: 1,1 kg. Avec appareillage électronique pour la commutation, la gradation et la commande de la température de couleur au moyen d’un dispositif de commande DALI de type 8. Appareillage conf. au standard DALI 2 (EN 62386). L'appareillage est remplaçable conformément aux exigences d'écoconception (Règlement (UE) 2019/2020). Le produit répond aux exigences essentielles des directives européennes applicables et de la loi sur la sécurité des produits et porte le marquage CE. Disponibilité du luminaire 10 ans, de la pièce de rechange pour l’appareillage 15 ans après la date de facturation sous réserve de modifications raisonnables en vue d’améliorer nos produits. En raison de leur construction, le module LED et le système optique ne sont pas disponibles comme pièces de rechange.

EPREL - Registre européen de l’étiquetage énergétique des produits

Classe d’efficacité énergétique	Référence du modèle
E	884462

Toutes les caractéristiques techniques ainsi que les indications de poids et de dimensions ont été méticuleusement élaborées.
Informations sous réserve d'erreur. Les illustrations de produits servent à titre d'exemple et peuvent différer de l'original.