HF Classic Inox

Adaptée aux environnements humides et atmosphères contrôlées de type agroalimentaire, chimie, salle blanche.

AVANTAGES

- Corps, câble et ressorts en acier inoxydable pour une durabilité optimale
- Cales en céramique pour assurer robustesse et résistance à la corrosion
- Esthétique, discret et léger
- Ne pas utiliser en piscine
- Disponible en deux tailles pour une charge de travail de 45 kg (N° 2) et 90 kg (N° 3)
- Disponible en kit prêt à l'emploi

INSTALLATION ET AJUSTEMENT

1. 2. 3. Ajustement 1. Ajustement 2. Ajustement 3.

S'assurer que le câble sorte du galet d'au moins 75 mm.

SPÉCIFICATIONS

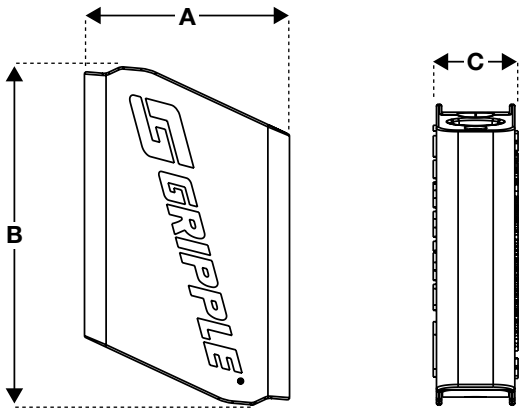

Dimension	N° 2 (mm)	N° 3 (mm)
A	17,4	19
B	24.2	27,7
C	8	8

EMBOUTS

Pour plus d'informations, contactez-nous ou visitez notre site Internet **www.gripple.com**

INFORMATIONS TECHNIQUES

Charge de travail maximale :
Ne pas utiliser en piscine
N° 2 - 45 kg (5:1)
N° 3 - 90 kg (5:1)

Matériaux :
Corps - Inox 316L
Cale - Céramique Sintox FA
Ressort - Inox (type 302)
Capuchon - PP CP stabilisé aux UV

PI-SSTEELHANGER-FRE
Publié en 06/2019

www.gripple.com

La politique Gripple étant basée sur le développement et l'innovation continus, nous nous réservons le droit de modifier certaines spécifications sans notification préalable.

Gripple Europe SARL | 1, rue du commerce | BP 37 | 67211 Obernai Cedex | France
Tél. +33 (0)3 88 95 44 95 Fax +33 (0)3 88 95 08 78 Email frinfo@gripple.com