GPT... / GPC...

Domaine d'application : BT

Goulotte aluminium de protection des câbles 35x35

Description :

Protection des câbles de descente de mise à la terre.

- GPT : Alliage d'aluminium embouti.
- GPT-P et GPC-P Compound PVC extrudé.
- La cornière de 30 x 30 devra être entourée par le feuillard (elle ne comporte ni trous, ni lumières).



GPT 30-30

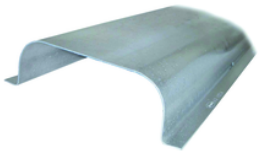

GPC 140-50



GPC-P.I

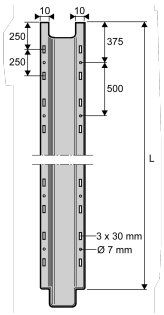

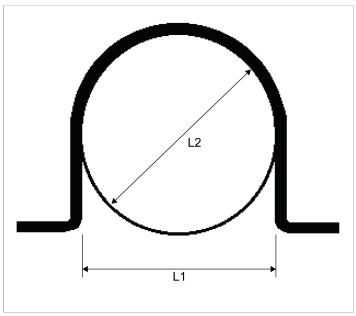

UID : 16 | TID :998 :: 09/30/2026| SID :32203 :: 09/23/2025 | Issued :09/30/2026 10:31:43 am

Dernière modification : 08/03/2026

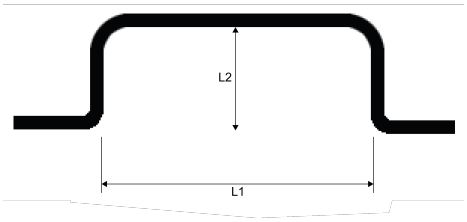

Réf.	Code Enedis
GPC 35-35	6880541

sicame FRANCE
0801 802 119 Service & appel gratuit
• info@sicamefrance.com
• sicame-france.com
• 1 Avenue Basile Lachaud - B.P N°1 - 19231 Pompadour Cedex, France