GPT... / GPC...

Domaine d'application : BT

Goulotte aluminium de protection des câbles 60x60

Description :

Protection des câbles de descente de mise à la terre.

- GPT : Alliage d'aluminium embouti.
- GPT-P et GPC-P Compound PVC extrudé.
- La cornière de 30 x 30 devra être entourée par le feuillard (elle ne comporte ni trous, ni lumières).



GPT 30-30

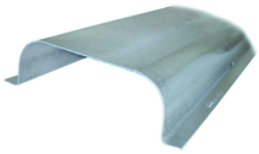

GPC 140-50



GPC-P.I

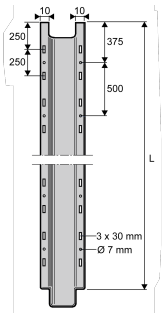

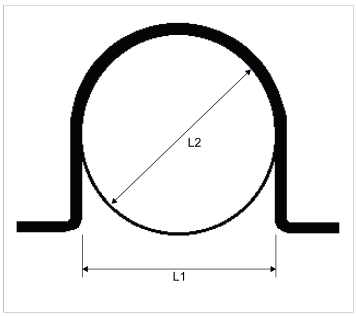

sicame FRANCE
0801 802 119 Service & appel gratuit
• info@sicamefrance.com
• sicame-france.com
• 1 Avenue Basile Lachaud - B.P N°1 - 19231 Pompadour Cedex, France

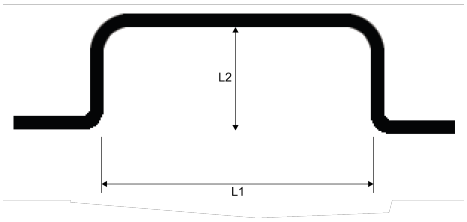

Réf.	Code Enedis
GPC 60-60	6880543

sicame FRANCE
0801 802 119 Service & appel gratuit
• info@sicamefrance.com
• sicame-france.com
• 1 Avenue Basile Lachaud - B.P N°1 - 19231 Pompadour Cedex, France