Fiche technique du produit

Spécifications



Commercialisé avec annonce fin de vie

Modicon Momentum - entrée analogique distribuée - 8 entrées différentiel

170AAI03000

Ce produit va cesser d'être fabriqué le: 1 déc. 2027

Fin de service imminente: 31 déc. 2035

Statut commercial: Commercialisé avec annonce fin de vie

Principales

Gamme de produit	Plateforme d'automatisme Modicon Momentum
Type de produit ou équipement	Base d'entrée analogique
Nombre d'entrées analogiques	8

Complémentaires

Format des données	16 bits complets signés
Erreur de précision absolue	+/- 0,13 % pleine échelle 25 °C 1...5 V +/- 0,19 % pleine échelle 60 °C 1...5 V +/- 0,21 % pleine échelle 25 °C +/- 5 V +/- 0,26 % pleine échelle 60 °C +/- 5 V +/- 0,27 % pleine échelle 25 °C +/- 10 V +/- 0,27 % pleine échelle 25 °C 4...20 mA +/- 0,32 % pleine échelle 25 °C +/- 20 mA +/- 0,32 % pleine échelle 60 °C +/- 10 V +/- 0,38 % pleine échelle 60 °C 4...20 mA +/- 0,41 % de pleine échelle 60 °C +/- 20 mA
Temps de conversion	12 ms 8
Tension de mode commun admissible	100 V 47...63 Hz CC entre voies à la masse 250 V 47...63 Hz CA entre voies à la masse
Rejet de mode commun	> 80 dB entre voies à la masse
Besoin en puissance externe	< 382 mA CC 20,4…28,8 V CC 24 V CC
Protection inversion de polarité	Interne
Type d'entrée analogique	Différentiel +/-20 mA Différentiel 4...20 mA Différentiel +/- 10 V Différentiel +/- 5 V Différentiel 1...5 V Différentiel +/- 20 mA
Résolution d'entrée analogique	14 bits + signe +/- 20 mA 15 bits + signe 4...20 mA 14 bits + signe +/- 10 V 14 bits + signe +/- 5 V 15 bits + signe 1...5 V
Impédance d'entrée	250 kOhm > 0,1 kOhm
Rejet de mode commun	> 80 dB
Isolement entre voies	+/- 200 V
Isolement entre voies et bus	500 V CA

Clause de non-responsabilité: Cette documentation ne vise pas à remplacer et ne doit pas être utilisée pour déterminer l'adéquation ou la fiabilité de ces produits pour des applications spécifiques d'utilisateurs. Avertissement : Cette documentation ne vise pas à remplacer et ne doit pas être utilisée pour déterminer l'adéquation ou la fiabilité de ces produits pour des applications spécifiques d'utilisateurs.

Isolement entre voies et terre	500 V CA
Raccordement électrique	2 connecteurs pour les borniers amovibles
Signalisation locale	1 DEL vert pour prêt 8 DELs pour état de la voie
Hauteur	125 mm
Largeur	141,5 mm
Profondeur	47,5 mm
Poids Net	0,215 kg

Environnement

Traitement de protection	TC
Marquage	CE
Certifications du produit	FM class 1, division 2 CSA UL
Normes	EN 50081-2 CEI 1131
Température de l'air ambiant en fonctionnement	0…60 °C
Température ambiante pour le stockage	-40…85 °C
Humidité relative	0…95 % sans condensation
Altitude de fonctionnement	<= 5000 m

Emballage

Type d'emballage 1	PCE
Nombre d'unité par paquet	1
Hauteur de l'emballage 1	5,500 cm
Largeur de l'emballage 1	18,000 cm
Longueur de l'emballage 1	26,000 cm
Poids de l'emballage (Kg)	400,000 g
Type d'emballage 2	S03
Nb produits dans l'emballage 2	10
Hauteur de l'emballage 2	30,000 cm
Largeur de l'emballage 2	30,000 cm
Longueur de l'emballage 2	40,000 cm
Poids de l'emballage 2	4,421 kg

Garantie contractuelle

Garantie (en mois)	18

Environmental Data

Schneider Electric vise à atteindre le statut de Net Zero d'ici 2050 grâce à des partenariats avec la chaîne logistique, des matériaux à faible impact et une circularité via notre campagne en cours "Use Better, Use Longer, Use Again" pour prolonger la durée de vie des produits et leur recyclabilité.

Environmental Data expliquées >

Empreinte environnementale

Empreinte carbone du cycle de vie total	**271 kg CO2 eq.**
Empreinte carbone de la phase de fabrication [A1 à A3]	**129 kg CO2 eq.**
Empreinte carbone de la phase de distribution [A4]	**0.1 kg CO2 eq.**
Empreinte carbone de la phase d'installation [A5]	**0.2 kg CO2 eq.**
Empreinte carbone de la phase d'utilisation [B2, B3, B4, B6]	**141 kg CO2 eq.**
Empreinte carbone de la phase de fin de vie [C1 à C4]	**0.5 kg CO2 eq.**
Profil environnemental	**Profil environnemental du Produit**

Use Better

Matières et Substances

Emballage avec carton recyclé	**Oui**
Emballage sans plastique	**Non**
Numéro SCIP	**441d5619-6318-4bbf-ac83-96d05888ee7e**
Directive UE RoHS	**Conforme Par Exemption**
Règlementation REACh	**Référence contenant des SVHC au-delà du seuil**

Use Again

Réemballer et réusiner

Potentiel de recyclabilité, en %	**4**
Profil de circularité	**Informations de fin de vie**
Reprise	**Oui**

Encombrements

Adaptateur standard sur une embase standard

Dimensions

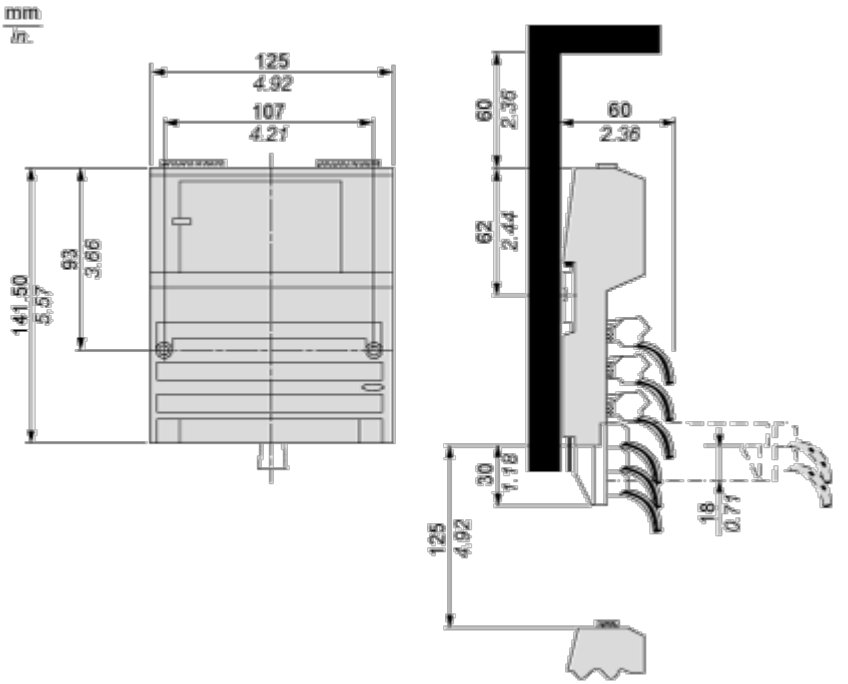

Montage et périmètre de sécurité

Montage sur mur

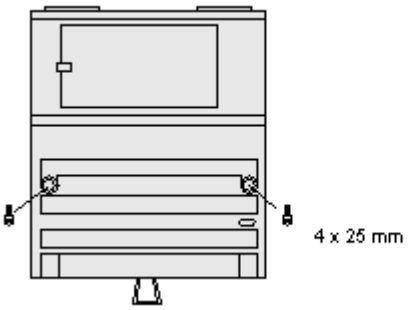

Schémas de raccordement

Schéma de câblage externe

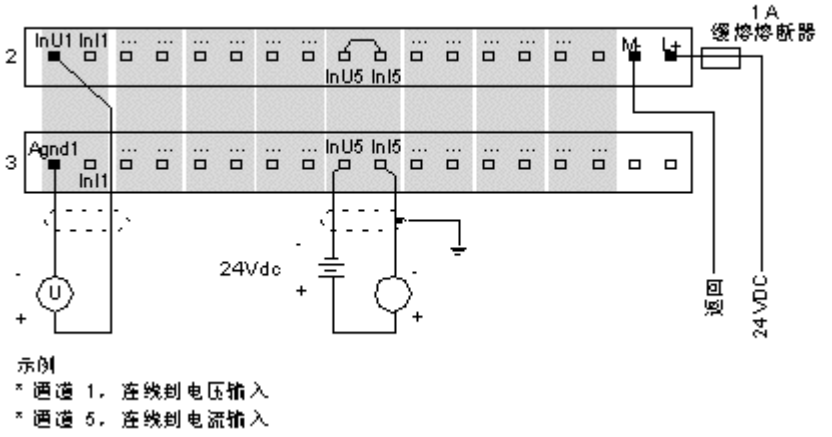

示例
* 通道 1，连线到电压输入
* 通道 5，连线到电流输入

Connexions internes des broches

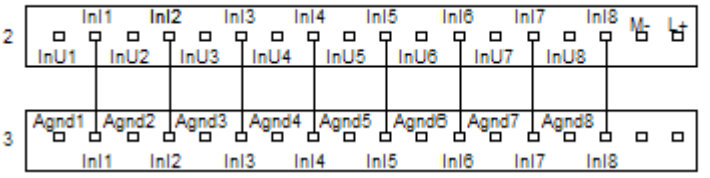

Image of product / Alternate images

Alternative

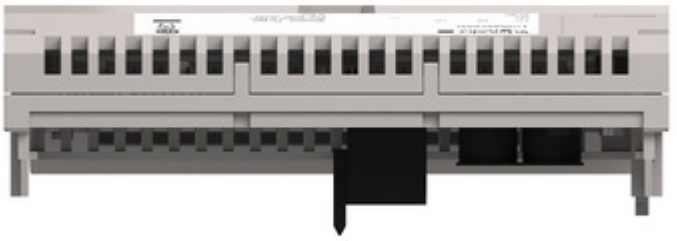

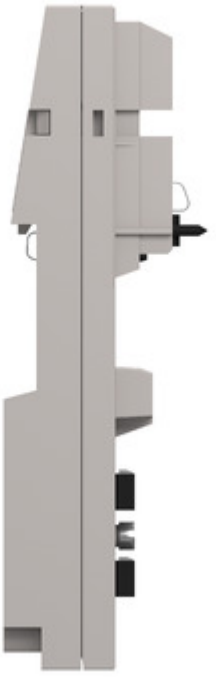

Fiche technique du produit

170AAI03000

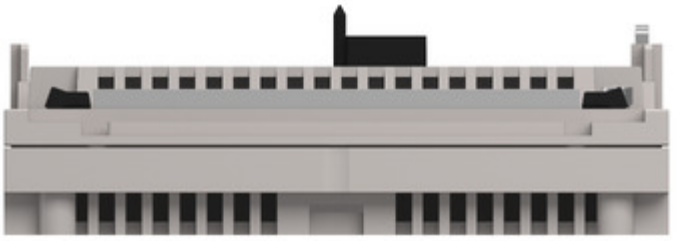

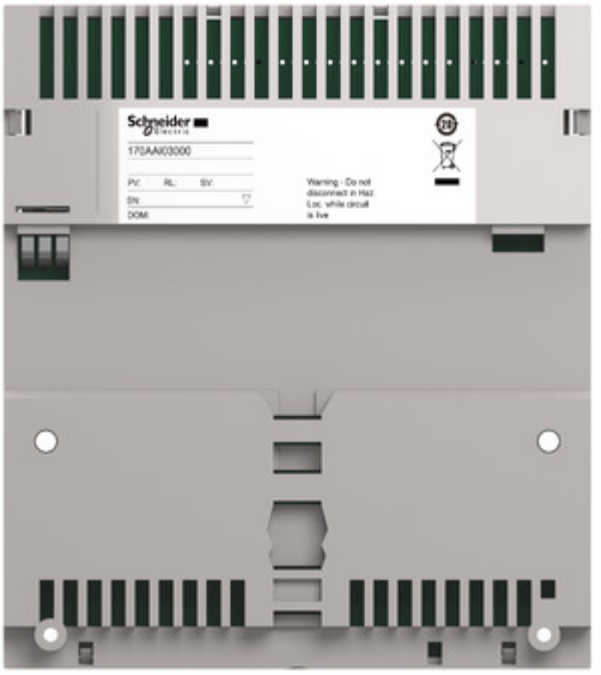

Fiche technique du produit

170AAI03000



