Fiche technique du produit

Spécifications



Commercialisé avec annonce fin de vie

Modicon Momentum - sortie analogique distribuée - 4 sorties - 4..20mA

170AAO92100

Ce produit va cesser d'être fabriqué le: 1 déc. 2027

Fin de service imminente: 31 déc. 2035

Statut commercial: Commercialisé avec annonce fin de vie

Principales

Gamme de produit	Plateforme d'automatisme Modicon Momentum
Type de produit ou équipement	Base de sortie analogique
Nombre de sorties analogiques	4

Complémentaires

Format des données	16 bits complets signés
Plage de sortie analogique	+/- 10 V 12 bits + signe >= 1 kOhm 4...20 mA 12 bits + signe <= 0,6 kOhm
Capacité de charge maximale	1 µF
Erreur de précision absolue	+/- 0,2 % de la pleine échelle +/- 10 V 25 °C +/- 0,25 % pleine échelle +/- 10 V 60 °C +/- 0,4 % de pleine échelle 4...20 mA 25 °C +/- 0,5 % de pleine échelle 4...20 mA 60 °C
Temps de mise à jour	2 ms
Pleine échelle	10 V +/- 10 V 2 mA 4...20 mA
Etat défaillant	Maintien Réinitialisation à l'échelle Réinitialisation à zéro
Type de protection	2 A interne à fusion lente
Protection court-circuit sortie	Avec circuit de tension
Besoin en puissance externe	+/- 30 V CC 24 V CC
Tension de mode commun admissible	250 V 47...63 Hz CA entre voies à la masse 250 V 47...63 Hz CC
Protection inversion de polarité	Interne
Format du module	Standard
Dérive en température	10 %oFS/°C 30 %oFS/°C
Consommation électrique typique	150 mA à 24 V CC 530 mA à 24 V CC
Puissance dissipée en W	8,5 W
Isolement entre voies et terre	500 V CA
Signalisation locale	4 DELs pour état de la voie
Hauteur	125 mm

Clause de non-responsabilité: Cette documentation ne vise pas à remplacer et ne doit pas être utilisée pour déterminer l'adéquation ou la fiabilité de ces produits pour des applications spécifiques d'utilisateurs. Avertissement : Cette documentation ne vise pas à remplacer et ne doit pas être utilisée pour déterminer l'adéquation ou la fiabilité de ces produits pour des applications spécifiques d'utilisateurs.

Largeur	141,5 mm
Profondeur	47,5 mm
Poids Net	0,215 kg

Environnement

Traitement de protection	TC
Marquage	CE
Certifications du produit	UL CSA
Température de l'air ambiant en fonctionnement	0…60 °C
Température ambiante pour le stockage	-40…85 °C
Humidité relative	95 % sans condensation
Altitude de fonctionnement	<= 5000 m

Emballage

Type d'emballage 1	PCE
Nombre d'unité par paquet	1
Hauteur de l'emballage 1	5,5 cm
Largeur de l'emballage 1	18,0 cm
Longueur de l'emballage 1	26,0 cm
Poids de l'emballage (Kg)	375,0 g
Type d'emballage 2	S03
Nb produits dans l'emballage 2	10
Hauteur de l'emballage 2	30 cm
Largeur de l'emballage 2	30 cm
Longueur de l'emballage 2	40 cm
Poids de l'emballage 2	3,75 kg
Type d'emballage 3	P06
Nb produits dans l'emballage 3	80
Hauteur de l'emballage 3	75,0 cm
Largeur de l'emballage 3	40,0 cm
Longueur de l'emballage 3	80,0 cm
Poids de l'emballage 3	45 kg

Garantie contractuelle

Garantie (en mois)	18

Environmental Data

Schneider Electric vise à atteindre le statut de Net Zero d'ici 2050 grâce à des partenariats avec la chaîne logistique, des matériaux à faible impact et une circularité via notre campagne en cours "Use Better, Use Longer, Use Again" pour prolonger la durée de vie des produits et leur recyclabilité.

Environmental Data expliquées >

Empreinte environnementale

Empreinte carbone du cycle de vie total	**263 kg CO2 eq.**
Empreinte carbone de la phase de fabrication [A1 à A3]	**121 kg CO2 eq.**
Empreinte carbone de la phase de distribution [A4]	**0.1 kg CO2 eq.**
Empreinte carbone de la phase d'installation [A5]	**0.2 kg CO2 eq.**
Empreinte carbone de la phase d'utilisation [B2, B3, B4, B6]	**141 kg CO2 eq.**
Empreinte carbone de la phase de fin de vie [C1 à C4]	**0.5 kg CO2 eq.**
Profil environnemental	**Profil environnemental du Produit**

Use Better

Matières et Substances

Emballage avec carton recyclé	**Oui**
Emballage sans plastique	**Non**
Numéro SCIP	**441d5619-6318-4bbf-ac83-96d05888ee7e**
Directive UE RoHS	**Conforme Par Exemption**
Règlementation REACh	**Référence contenant des SVHC au-delà du seuil**

Use Again

Réemballer et réusiner

Potentiel de recyclabilité, en %	**4**
Profil de circularité	**Informations de fin de vie**
Reprise	**Oui**

Encombrements

Adaptateur standard sur une embase standard

Dimensions

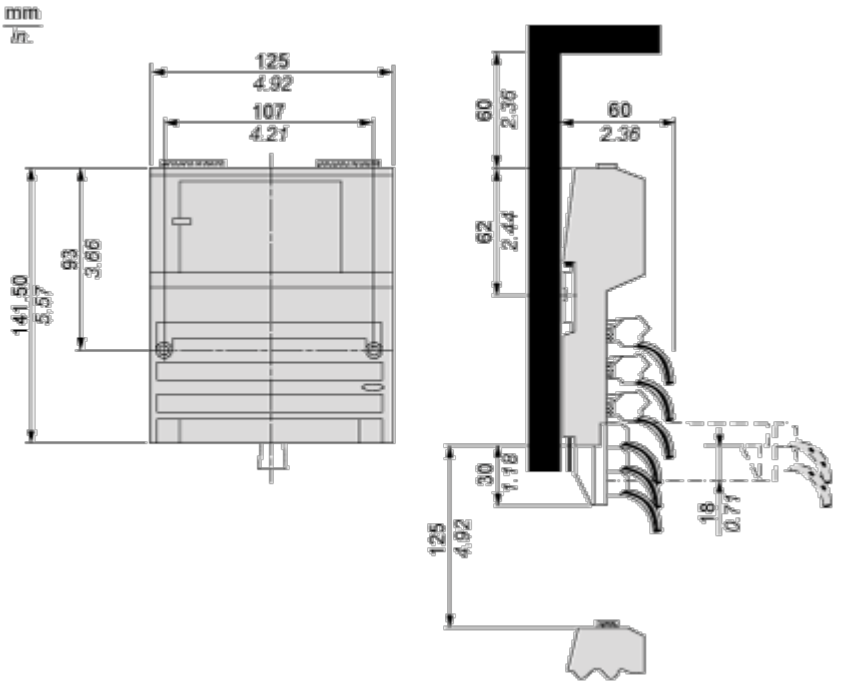

Montage et périmètre de sécurité

Montage sur mur

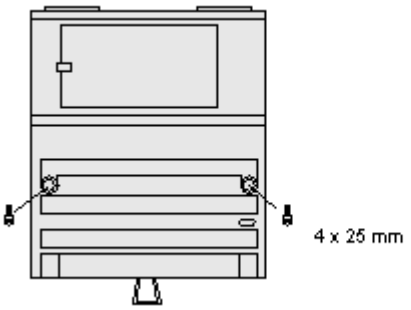

Schémas de raccordement

Schéma de câblage externe

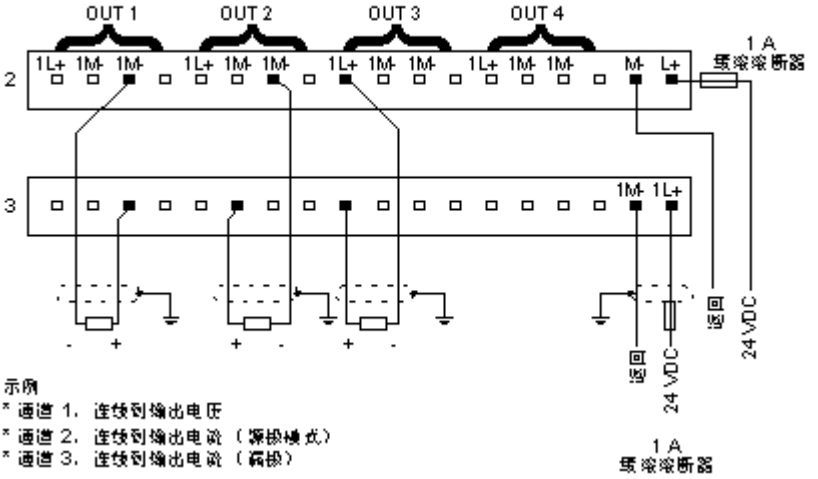

Connexions internes des broches

