en de da es fi fr
hu it nl pt sv

Schneider Electric

merten

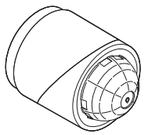

CCT564114 MEG5641-3119
CCT564119 MEG5641-3114

Wiser

**1**

LED
300 W

R
2400 W

C
140 µF

**2**

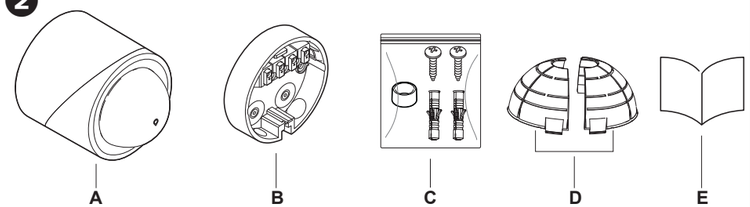


**3**

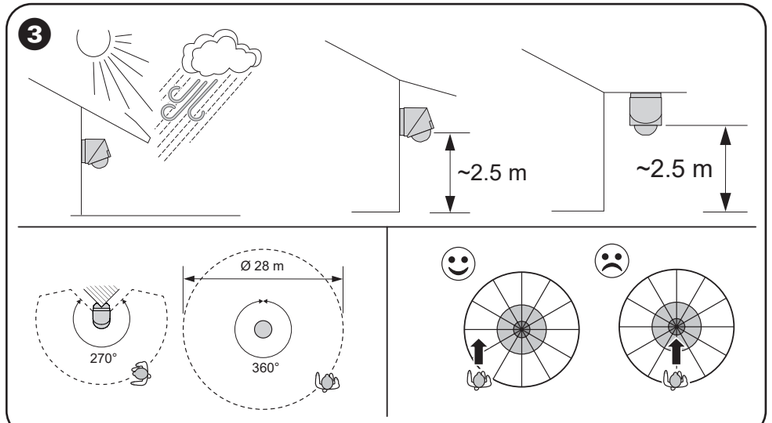


**4**

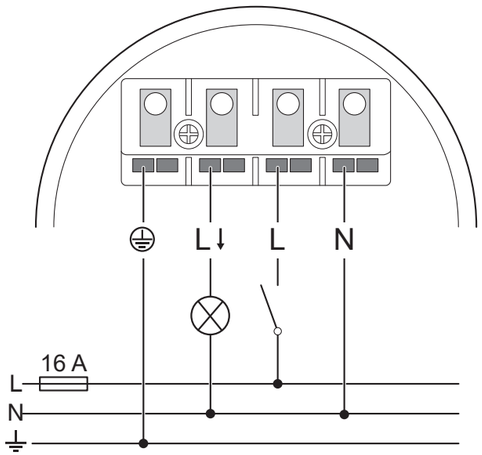


**5**

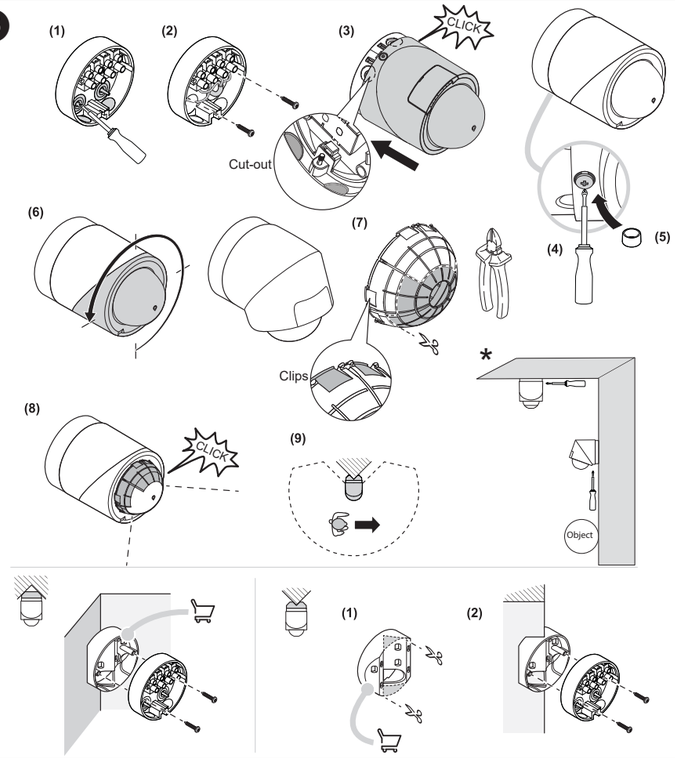


**6**

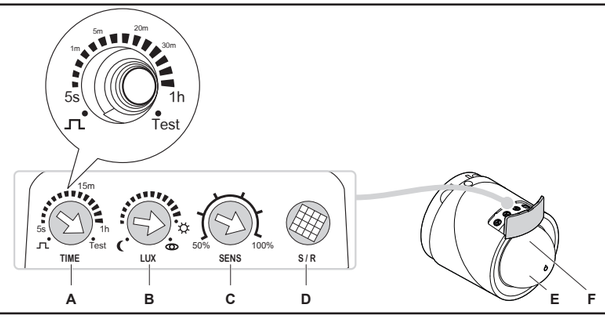


**7**

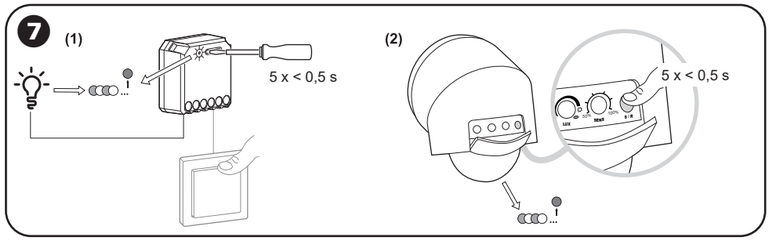


**8**

## en ARGUS Motion Sensor Outdoor 360

### About this product

The ARGUS Motion Sensor Outdoor 360 (hereinafter referred to as **sensor**) reports the detection of movement and measures the luminance of the environment. The detection angle of the sensor is up to 360°.
The sensor can be adjusted for wall and ceiling installation.
Possible uses for the sensor:

- Direct control: Connect a load directly to the sensor to switch it.
- Quick Home Connect: Pair the sensor with a Wiser Micro Module Dimmer or Wiser Micro Module Light Switch. The behaviour of the load connected to the sensor and the paired Mirco Modules is the same.
- Wiser Home: Connect the sensor wirelessly to a Wiser Home for a house automation experience. When motion detection is enabled in the app, a load wired to the sensor will switch on when the sensor is triggered.

### ❶ Loads

- LED: Up to 15 lamps.
- R: Resistive loads at 240 V.
- C: Capacitive loads.

### ❷ Checking the package contents

**A** ARGUS Motion Sensor Outdoor 360
**B** Mounting plate
**C** Accessories
  - 2 fitting screws and 2 wall plugs
  - Cap
**D** Lens cover
**E** Installation instructions

### ❸ Choosing a suitable location to install

***NOTICE***

**RISK OF DAMAGE TO DEVICE**

- Always operate the product in compliance with the specified technical data.
- Do not install the sensor in a place where there is strong sunlight, rain or wind.

**Failure to follow these instructions can result in equipment damage.**

**Mounting location**

Select an installation site that covers the sensor from interfering environmental influences, e.g. under a roof.

The sensor can be mounted on a wall or ceiling to provide the desired coverage.

Do not mount the sensor close to objects which can create rapid temperature changes e.g. air conditioning vents, heater flues, moving water e.g. fountains or sprinklers.

Avoid locations where condensation is likely to form on the lens.

Do not mount the sensor on any surface that is subject to movement due to wind or other causes.

**Sensitivity**

The sensor recognizes motion better the further the ambient temperature is from body temperature (approx. 36 °C). This applies to both low and high temperatures.

**Walking direction**

The sensor is more sensitive to movement across different patterns. Conversely, the sensor is less sensitive when movement is directly towards the sensor.

### ❹ Electrical connections

**⚠⚠ DANGER**

**HAZARD OF ELECTRIC SHOCK, EXPLOSION, OR ARC FLASH**

Safe electrical installation must be carried out only by skilled professionals. Skilled professionals must prove profound knowledge in the following areas:

- Connecting to installation networks.
- Connecting several electrical devices.
- Laying electric cables.
- Safety standards, local wiring rules and regulations.

**Failure to follow these instructions will result in death or serious injury.**

### ❺ Installing the sensor

**(1)** Choose a grommet and pierce through the corresponding break point.
**(2)** Install the mounting plate and connect the wires to the terminal.
It is recommended to apply a sealant between wall/ceiling and mounting plate.

***NOTE:** Make sure there is enough room to use a locking screw during installation on the ceiling or on the wall.

**(3)** Clip the motion sensor onto the mounting plate. (Optional) Remove the cut-out on the housing above the side cable entries.
**(4)** Screw in the locking screw.
**(5)** Insert the cap.
**(6)** The sensor head can be rotated 270° counter clockwise. The sensor head snaps into place at every 90°. Rotate the sensor head to the desired position.
**(7)** (Optional) In case some areas need to be blocked for detection, prepare the lens cover. Ensure to use segments with clips.
**(8)** (Optional) Clip the lens cover onto the lens.
**(9)** Conduct walk test to confirm the detection coverage.

**Mounting the motion sensor in or on a corner.**

If you want to mount the motion sensor in or on a corner, first install a corner bracket then install the motion sensor on the corner bracket.

**NOTE:** The corner bracket (CCT566119, white; CCT566114, anthracite) is not part of the package. It must be procured separately.

### ❻ Device settings

**A Time setting**

**Short pulse ⎍**

Load is switched ON for 1.5 s to trigger certain switches, e.g. for staircase lights.

Short Pulse can only be triggered every 10 s.

**5s - 1h**

Set how long the load stays ON after motion is detected. When time is expired, the connected load will be switched off automatically.

**Test**

Test the sensitivity setting. The Load turns ON for 2 s each time a motion is detected. The brightness setting is ignored.

Test can only be triggered every 5 s.

**B LUX setting**

**1-2000 Lux ◠**

Set the brightness threshold at which the sensor should switch the load.

**Day mode ☼**

The sensor will switch the load ON if motion is detected, regardless of ambient brightness.

**Teach in threshold ⊙**

The sensor brightness at which the sensor switches the load can be taught in. When this setting is selected, the current ambient brightness will be saved as the threshold after 15 seconds.

**C Sensitivity**

Set the desired sensitivity. The higher the sensitivity, the more the detection range.

JYT55052-00 01/25

**D Setup / Reset**

Connect the sensor to a Wiser Micro Module or a Wiser Home app.

**E Status LED**

The status LED is located inside the sensor housing.

**F Zigbee Bi-color LED**

The bi-color LED is located inside the sensor housing.

## Override modes (for standalone devices only)

The sensor offers two modes that temporarily override the default automatic mode.

The modes are triggered by powering the sensor OFF and ON again with a switch or push-button opener.

**Mode 1:**

The connected load will switch ON or OFF depending on what state it is in. After the set time the sensor returns to automatic mode.

To trigger Mode 1: Switch the sensor OFF and then ON again within 1 s.

**Mode 2:**

The connected load will switch ON for four hours. After the four hours have passed, the sensor returns to automatic mode.

To trigger Mode 2: Switch the sensor OFF and then ON again twice within 2 s.

To manually exit Mode 2: Trigger Mode 1 (Switch the sensor OFF and then ON again within 1 s.)

## ❼ Quick Home Connect

**⚠⚠ WARNING**

**DANGER DUE TO ELECTRIC SHOCK**

- Observe the regulations for working on live parts.
- Only actuate the device buttons using insulated auxiliary equipment that meets the requirements of EN 60900.

**Failure to follow these instructions can result in death, serious injury, or equipment damage.**

You can connect a Wiser Micro Module Dimmer or Wiser Micro Module Light Switch to the sensor. When the motion sensor is triggered, it sends a signal to the connected Micro Modules. You can pair up to three Micro Modules of the same type with the sensor.

For more information about Quick Home Connect and pairing setups, refer to the Device User Guide.

**NOTE:** Read the Instructions for the Micro Module and install the Micro Module accordingly before pairing it with the sensor.

To pair a Micro Module with the sensor:

**(1)** Short press either the setup-button of the Micro Module or the mechanical push-button 5 times in quick succession.

The connected load will start blinking to demonstrate the active pairing mode.

Within app. 30 seconds:

**(2)** Short press the Setup/Reset Button of the sensor 5 times in quick succession.

When successfully paired, the status LED on the Micro Module and the load will turn OFF.

## ❽ Reading the full device user guide online

Scan the QR code for complete information about the device, including operation, configuration and using the product.

## Technical data

| | |
|---|---|
| Nominal voltage: | AC 220-240 V ~, 50 / 60 Hz |
| Switching current: | Max. 10 A |
| Load rating: | See ❶ Loads |
| **Power consumption** | |
| Relay switched on: | ≤1400 mW |
| Relay switched off: | ≤750 mW |
| Connecting terminals: | Screwless terminal: 2x max. 1.5 mm² |
| IP rating: | IP66 |
| Operating frequency: | 2405 to 2480 GHz |
| Max. radio-frequency power transmitted: | 6.25 mW |
| Warm up time: | ≤40 s |
| Operating temperature: | -20 °C to +55 °C |
| Max. number of sensors connected in parallel: | 5 |

**Temperature based load degradation**

| Temperature | Max. Switching current | Max. LED load | Max. Number of LED lamps |
|---|---|---|---|
| -20 °C to 45 °C | 10 A | 300 W | 15 |
| 45 °C to 50 °C | 8 A | 300 W | 15 |
| 50 °C to 55 °C | 6 A | 300 W | 15 |

| | |
|---|---|
| Relative humidity: | 0 % to 95 %, non condensing |
| Lux setting: | 1 lx to 2000 lx,<br>Day mode<br>Teach in |
| Sensitivity setting: | 50 % to 100 % |
| Dimensions: | Ø 82 mm x 107 mm<br>Ø 82 mm x 131 mm with corner bracket |
| Communication protocol: | Zigbee 3.0 (certified) |

## Trademarks

- Wiser™ is a trademark and the property of Schneider Electric SE, its subsidiaries and affiliated companies.
- Zigbee® is a registered trademark of the Connectivity Standard Alliance.

Other brands and registered trademarks are properties of their relevant owners.

## EU Declaration of Conformity

Hereby, Schneider Electric Industries, declares that this product is in compliance with the essential requirements and other relevant provisions of RADIO EQUIPMENT DIRECTIVE 2014/53/EU. Declaration of conformity can be downloaded on: se.com/docs.

## Schneider Electric Industries SAS

If you have technical questions, please contact the Customer Care Centre in your country.
se.com/contact

# de ARGUS Bewegungsmelder Outdoor 360

## Über dieses Produkt

Der ARGUS Bewegungsmelder Outdoor 360 (nachfolgend **Sensor** genannt) erkennt Bewegungen und misst die Helligkeit der Umgebung.
Der Erfassungswinkel des Sensors beträgt bis zu 360°.
Der Sensor kann für die Wand- und Deckenmontage angepasst werden.
Mögliche Verwendungen des Sensors:

- Direkte Steuerung: Schließen Sie eine Last direkt an den Sensor an, um sie zu schalten.
- Quick Home Connect: Koppeln Sie den Sensor mit einem Wiser Dimmaktor 1fach UP oder Wiser Schaltaktor 1fach UP. Das Verhalten der an den Sensor und an die gekoppelten Aktoren angeschlossenen Last ist das gleiche.
- Wiser Home: Verbinden Sie den Sensor drahtlos mit einer Wiser Home, um ihn für die Hausautomatisierung zu verwenden. Wenn die Bewegungserkennung in der App aktiviert ist, schaltet sich eine mit dem Sensor verbundene Last ein, wenn der Sensor ausgelöst wird.

## ❶ Lasten

- LED: Bis zu 15 Lampen.
- R: Resistive Lasten bei 240 V.
- C: Kapazitive Lasten.

## ❷ Paketinhalt überprüfen

**A** ARGUS Bewegungsmelder Outdoor 360
**B** Montageplatte
**C** Zubehör
- 2 Befestigungsschrauben und 2 Dübel
- Kappe

**D** Linsenabdeckung
**E** Installationsanweisungen

## ❸ Auswählen eines geeigneten Installationsorts

***HINWEIS***

**GEFAHR DER BESCHÄDIGUNG DES GERÄTS**

- Das Produkt immer entsprechend den angegebenen technischen Daten bedienen.
- Installieren Sie den Sensor nicht an Orten mit starker Sonneneinstrahlung, Regen oder Wind.

**Bei Missachtung dieser Anweisungen besteht Beschädigungsgefahr.**

**Montageort**

Wählen Sie einen Installationsort, an dem der Sensor vor störenden Umwelteinflüssen geschützt ist, z. B. unter einem Dach.

Der Sensor kann an einer Wand oder an der Decke montiert werden, um die gewünschte Abdeckung sicherzustellen.

Montieren Sie den Sensor nicht in der Nähe von Objekten, die zu schnellen Temperaturschwankungen führen können, z. B. Lüftungsschächte von Klimaanlagen, Heizungsschächte, sich bewegendes Wasser, z. B. Springbrunnen oder Sprinkler.

Vermeiden Sie Orte, an denen sich Kondensation auf der Linse bilden kann.

Montieren Sie den Sensor nicht auf einer Fläche, die durch Wind oder andere Ursachen bewegt werden kann.

**Empfindlichkeit**

Je weiter die Umgebungstemperatur von der Körpertemperatur (ca. 36 °C) abweicht, desto besser erkennt der Sensor die Bewegung. Dies gilt sowohl für niedrige als auch für hohe Temperaturen.

**Laufrichtung**

Der Sensor ist empfindlicher gegenüber Bewegungen über verschiedene Bewegungsmuster hinweg. Umgekehrt ist der Sensor weniger empfindlich, wenn die Bewegung direkt zum Sensor erfolgt.

## ❹ Elektrische Anschlüsse

**⚠⚠ GEFAHR**

**GEFAHR VON ELEKTRISCHEM SCHLAG, EXPLOSION ODER LICHTBOGEN**

Die sichere Elektromontage darf ausschließlich von entsprechend geschultem Fachpersonal durchgeführt werden. Das hierfür eingesetzte Fachpersonal muss über umfangreiches Fachwissen in den folgenden Bereichen verfügen:

- Anschluss an Installationsnetze
- Verbindung mehrerer elektrischer Geräte
- Verlegung von Elektroleitungen
- Sicherheitsstandards, vor Ort geltende Regeln und Verordnungen zur Verlegung von Kabeln.

**Die Nichtbeachtung dieser Anweisungen hat Tod oder schwere Verletzungen zur Folge.**

## ❺ Einbau des Sensors

**(1)** Wählen Sie eine Kabeldurchführung und stechen Sie durch die entsprechende Bruchstelle.

**(2)** Installieren Sie die Montageplatte und verbinden Sie die Drähte mit der Klemme.
Es wird empfohlen, ein Dichtungsmittel zwischen Wand/Decke und Montageplatte aufzutragen.

***HINWEIS:** Stellen Sie sicher, dass genügend Platz vorhanden ist, um eine Stellschraube zu verwenden, wenn Sie diese an der Decke oder an der Wand anbringen.

**(3)** Befestigen Sie den Bewegungsmelder auf der Montageplatte. (Optional) Entfernen Sie den Ausschnitt am Gehäuse über den seitlichen Kabeleinführungen.

**(4)** Drehen Sie die Sicherungsschraube ein.

**(5)** Setzen Sie die Kappe ein.

**(6)** Der Sensorkopf kann um 270° gegen den Uhrzeigersinn gedreht werden. Der Sensorkopf rastet alle 90° ein.
Drehen Sie den Sensorkopf in die gewünschte Position.

**(7)** (Optional) Für den Fall, dass einige Bereiche für die Erkennung gesperrt werden müssen, bereiten Sie die Linsenabdeckung vor.
Achten Sie darauf, Segmente mit Clips zu verwenden.

**(8)** (Optional) Klemmen Sie die Linsenabdeckung auf die Linse.

**(9)** Führen Sie einen Begehungstest durch, um den Erfassungsbereich zu bestätigen.

**Montage des Bewegungsmelders an oder in einer Ecke.**

Wenn Sie den Bewegungsmelder in oder an einer Ecke montieren möchten, installieren Sie zunächst einen Eckwinkel und dann den Bewegungsmelder am Eckwinkel.

**HINWEIS:** Der Eckwinkel (CCT566119, weiß; CCT566114, anthrazit) ist nicht im Lieferumfang enthalten. Er muss separat erworben werden.

## ❻ Geräteeinstellungen

**A Zeiteinstellung**

**Kurzer Impuls ⎍**

Die Last wird für 1,5 s eingeschaltet, um bestimmte Schalter auszulösen, z. B. für Treppenhausbeleuchtung.

Der kurze Impuls kann nur alle 10 s ausgelöst werden.

**5s - 1h**

Stellen Sie ein, wie lange die Last eingeschaltet bleibt, nachdem eine Bewegung erkannt wurde. Wenn die Zeit abgelaufen ist, wird die angeschlossene Last automatisch abgeschaltet.

**Test**

Testen Sie die Empfindlichkeitseinstellung. Die Last wird bei jeder Bewegungserkennung 2 s lang eingeschaltet. Die Helligkeitseinstellung wird ignoriert.

Der Test kann nur alle 5 s ausgelöst werden.

**B LUX-Einstellung**

**1-2000 Lux**

Stellen Sie den Helligkeitsschwellenwert ein, bei dem der Sensor die Last schalten soll.

**Tagbetrieb ☼**

Der Sensor schaltet die Last ein, wenn Bewegung erkannt wird, unabhängig von der Helligkeit der Umgebung.

**Teach-in-Schwellenwert**

Die Helligkeit, bei der der Sensor die Last schaltet, kann eingelernt werden. Wenn diese Einstellung ausgewählt ist, wird die aktuelle Umgebungshelligkeit nach 15 Sekunden als Schwellenwert gespeichert.

**C Empfindlichkeit**

Stellen Sie die gewünschte Empfindlichkeit ein. Je höher die

Empfindlichkeit, desto größer der Erfassungsbereich.

**D Setup / Reset**

Schließen Sie den Sensor an einen Wiser-Aktor oder eine Wiser Home an.

**E Status-LED**

Die Status-LED befindet sich im Sensorgehäuse.

**F Zigbee zweifarbige LED**

Die zweifarbige LED befindet sich im Sensorgehäuse.

## Override-Modi (nur für eigenständige Geräte)

Der Sensor verfügt über zwei Modi, die vorübergehend den automatischen Standardmodus außer Kraft setzen.

Die Auslösung der Modi erfolgt durch Aus- und Wiedereinschalten des Sensors mit einem Schalter oder Tastschalter.

**Modus 1:**

Die angeschlossene Last wird je nach Zustand ein- oder ausgeschaltet. Nach Ablauf der eingestellten Zeit kehrt der Sensor in den Automatikbetrieb zurück.

So lösen Sie Modus 1 aus: Schalten Sie den Sensor innerhalb von 1 s aus und dann wieder ein.

**Modus 2:**

Die angeschlossene Last wird für vier Stunden eingeschaltet. Nach Ablauf der vier Stunden kehrt der Sensor in den Automatikbetrieb zurück.

So lösen Sie Modus 2 aus: Schalten Sie den Sensor innerhalb von 2 s zweimal aus und dann wieder ein.

So beenden Sie Modus 2 manuell: Lösen Sie den Modus 1 aus (Schalten Sie den Sensor innerhalb von 1 s aus und dann wieder ein.)

## ❼ Quick Home Connect

**⚠⚠ WARNUNG**

**GEFAHR DURCH STROMSCHLAG**

- Beachten Sie die Vorschriften für die Arbeit mit spannungsführenden Teilen.
- Schalten Sie die Gerätetaster nur mit isolierten Zusatzgeräten aus, die die Anforderungen der Norm EN 60900 erfüllen.

**Bei Nichtbefolgung dieser Anweisungen besteht Lebensgefahr bzw. die Gefahr schwerwiegender Verletzungen sowie einer Beschädigung von Geräten.**

Sie können einen Wiser Dimmaktor 1fach UP oder Wiser Schaltaktor 1fach UP an den Sensor anschließen. Wenn der Bewegungsmelder ausgelöst wird, sendet er ein Signal an die angeschlossenen Aktoren. Sie können bis zu drei Aktoren desselben Typs mit dem Sensor koppeln.

Weitere Informationen zu Quick Home Connect und zur Einrichtung der Kopplung finden Sie im Benutzerhandbuch des Geräts.

**HINWEIS:** Lesen Sie die Anweisungen des Aktors und installieren Sie den Aktor entsprechend, bevor Sie ihn mit dem Sensor koppeln.

So koppeln Sie einen Aktor mit dem Sensor:

**(1)** Drücken Sie die Setup-Taste des Aktors oder den mechanischen Taster 5 Mal schnell nacheinander kurz.

Die angeschlossene Last beginnt zu blinken, um den aktiven Kopplungsmodus anzuzeigen.

Innerhalb von ca. 30 Sekunden:

**(2)** Drücken Sie die Setup/Reset-Taste des Sensors 5 Mal schnell nacheinander kurz.

Når den er parret, slukkes statuslysdioden på og belastningen.

## ❽ Vollständiges Benutzerhandbuch des Geräts online lesen

Scannen Sie den QR-Code, um vollständige Informationen über die Gerät, einschließlich Betrieb, Konfiguration und Verwendung das Produkt.

## Technische Daten

| | |
|---|---|
| Nennspannung: | AC 220-240 V ~, 50 / 60 Hz |
| Schaltstrom: | Max. 10 A |
| Lastwert: | Siehe ❶ Lasten |
| **Leistungsaufnahme** | |
| Relais eingeschaltet: | ≤ 1400 mW |
| Relais ausgeschaltet: | ≤ 750 mW |
| Anschlussklemmen: | Schraubenlose Klemme: 2x max. 1,5 mm² |
| Schutzart: | IP66 |
| Betriebsfrequenz: | 2405 bis 2480 GHz |
| Max. Hochfrequenzleistung übertragen: | 6,25 mW |
| Aufwärmzeit: | ≤40 s |
| Betriebstemperatur: | -20 °C bis +55 °C |
| Max. Anzahl Sensoren Parallel geschaltet | 5 |

**Temperaturbasierte Lastabnahme**

| Temperatur | Max. Schaltstrom | Max. LED-Last | Max. Anzahl der LED-Lampen |
|---|---|---|---|
| -20 °C bis 45 °C | 10 A | 300 W | 15 |
| 45 °C bis 50 °C | 8 A | 300 W | 15 |
| 50 °C bis 55 °C | 6 A | 300 W | 15 |

| | |
|---|---|
| Relative Luftfeuchtigkeit: | 0 % bis 95 %, nicht kondensierend |
| Lux-Einstellung: | 1 lx bis 2000 lx,<br>Tagbetrieb<br>Teach-in |
| Empfindlichkeitseinstellung: | 50 % bis 100 % |
| Abmessungen: | Ø 82 mm x 107 mm<br>Ø 82 mm x 131 mm mit Eckwinkel |
| Kommunikationsprotokoll: | Zigbee 3.0 (zertifiziert) |

## Markennamen

- Wiser™ ist eine Marke und Eigentum von Schneider Electric SE, Tochtergesellschaften und verbundenen Unternehmen.
- Zigbee® ist eine eingetragene Marke der Connectivity Standard Alliance.

Andere Marken und eingetragene Marken sind Eigentum der jeweiligen Inhaber.

## EU-Konformitätserklärung

Schneider Electric Industries erklärt hiermit, dass dieses Produkt die grundlegenden Anforderungen sowie anderen relevanten Bestimmungen der FUNKANLAGEN-RICHTLINIE 2014/53/EU erfüllt. Die Konformitätserklärung kann heruntergeladen werden unter: se.com/docs.

## Schneider Electric Industries SAS

Gothaer Straße 29, 40880 Ratingen
www.merten.de
**Kundendienstzentrum:**
Phone: +49 2102 - 404 6000

# da ARGUS-bevægelsessensor udendørs 360

## Om dette produkt

ARGUS-bevægelsessensoren udendørs 360 (i det følgende betegnet som **sensor**) rapporterer bevægelser i nærheden og måler omgivelsernes luminans.
Sensorens registreringsvinkel er op til 360°.
Sensoren kan justeres til væg- og loftsmontering.
Mulige anvendelser af sensoren:

- Direkte styring: Tilslut en belastning direkte til sensoren for at tænde og slukke den.
- Quick Home Connect: Par sensoren med en Wiser-mikromoduldæmper eller Wiser-mikromodullyskontakt. Belastningen, der er tilsluttet sensoren, og de parrede mikromoduler, opfører sig på samme måde.
- Wiser Home: Tilslut sensoren trådløst til et Wiser Home for at få en boligautomationsoplevelse. Når bevægelsesdetektering er aktiveret i appen, tilsluttes en belastning, der er forbundet til sensoren, når sensoren udløses.

## ❶ Belastninger

- LED: op til 15 lamper.
- R: resistive belastninger ved 240 V.
- C: kapacitive belastninger.

## ❷ Kontrol af pakkens indhold

**A** ARGUS-bevægelsessensor udendørs 360
**B** Monteringsplade
**C** Tilbehør
- 2 monteringsskruer og 2 dyvler
- Hætte

**D** Objektivdæksel
**E** Installationsvejledning

## ❸ Valg af en passende placering til enheden

***BEMÆRK***

**RISIKO FOR BESKADIGELSE AF ENHEDEN**

- Betjen altid produktet i overensstemmelse med de angivne tekniske data.
- Installér ikke sensoren på et sted med kraftigt sollys, regn eller vind.

**Manglende overholdelse af denne vejledning kan medføre beskadigelse af udstyret.**

**Monteringssted**

Vælg et installationssted, som dækker sensoren mod interfererende miljøpåvirkninger, f.eks. under et tag.

Sensoren kan monteres på en væg eller i loftet for at opnå den ønskede dækning.

Montér ikke sensoren tæt på genstande, som kan skabe hurtige temperaturændringer, f.eks. ventilationsåbninger til aircondition, varmeaftræk, vand i bevægelse, f.eks. springvand eller sprinklere.

Undgå steder, hvor der sandsynligvis vil dannes kondens på linsen.

Montér ikke sensoren på overflader, der er udsat for bevægelse på grund af vind eller andre årsager.

**Følsomhed**

Sensoren registrerer bevægelse bedre, jo mere omgivelsestemperaturen er fra kropstemperaturen (ca. 36 °C). Dette gælder både ved lave og høje temperaturer.

**Gangretning**

Sensoren er mere følsom over for bevægelser på tværs af forskellige mønstre. Omvendt er sensoren mindre følsom, når bevægelsen er direkte mod sensoren.

## ❹ Elektriske forbindelser

**⚠⚠ FARE**

**FARE FOR ELEKTRISK STØD, EKSPLOSION ELLER LYSBUER**

Af hensyn til sikkerheden må den elektriske installation kun udføres af kvalificerede fagfolk. Kvalificerede fagfolk skal kunne dokumentere omfattende viden inden for følgende områder:

- Tilslutning til installationsnetværk.
- Tilslutning af forskellige elektriske enheder.
- Trækning af elektriske kabler.
- Sikkerhedsstandarder, regler og regulativer for lokal ledningsføring.

**Hvis disse instruktioner ikke følges, vil det medføre dødsfald eller alvorlige kvæstelser.**

## ❺ Installation af sensoren

**(1)** Vælg en tylle, og gennembor det tilsvarende gennembrydningspunkt.

**(2)** Installér monteringspladen, og tilslut ledningerne til terminalen. Det anbefales på det at påføre en tætningsmasse mellem væg/loft og monteringsplade.

***BEMÆRK:** Sørg for, at der er plads nok til at bruge en låseskrue under installationen på loftet eller på væggen.

**(3)** Sæt bevægelsessensoren på monteringspladen. (Valgfrit) Fjern udskæringen på kabinettet over kabelsidegennemføringerne.

**(4)** Skru låseskruen i.

**(5)** Indsæt hætten.

**(6)** Sensorhovedet kan kun drejes 270° mod uret. Sensorhovedet klikker på plads for hver 90°. Drej sensorhovedet til den ønskede position.

**(7)** (Valgfrit) I tilfælde af at nogle områder skal blokeres for detektion, skal du tilpasse objektivdækslet. Sørg for at bruge segmenter med klemmer.

**(8)** (option) Sæt objektivdækslet på objektivet.

**(9)** Gå en par skridt for at bekræfte detektionens dækning.

**Montering af bevægelsessensoren på eller i et hjørne.**

Hvis du ønsker at montere bevægelsessensoren i eller på et hjørne, skal du først installere et hjørnebeslag og derefter installere bevægelsessensoren på hjørnebeslaget.

**BEMÆRK:** Hjørnebeslaget (CCT566119, hvid; CCT566114, antracit) er ikke en del af pakken. Det skal købes separat.

## ❻ Enhedsindstillinger

**A Tidsindstilling**

**Kort impuls ⎍**

Belastning er tændt i 1,5 sek. for at udløse bestemte kontakter, f.eks. trappelys.

Kort impuls kan kun udløses for hvert 10. sekund.

**5 sek. - 1 time**

Indstil, hvor længe belastningen forbliver tændt efter registrering af bevægelse. Når tiden er udløbet, vil den tilsluttede belastning automatisk blive slukket.

**Test**

Test følsomhedsindstillingen. Belastningen tændes i 2 sek., hver gang der registreres en bevægelse. Lysstyrkeindstillingen ignoreres. Testen kan kun udløses hvert 5. sekund.

**B LUX-indstilling**

**1-2000 lux ◠**

Indstil lysstyrketærsklen, hvor sensoren skal tænde og slukke belastningen.

**Dagstilstand ☼**

Sensoren tænder belastningen, hvis der registreres en bevægelse uafhængigt af omgivelsernes lysstyrke.

**Indstilling af tærskel ⚭**

Sensorens lysstyrke, inden for hvilken sensoren tænder og slukker belastningen, kan indlæses. Når denne indstilling vælges, gemmes den aktuelle lysstyrke i omgivelserne som tærskel efter 15 sekunder.

**C Følsomhed**

Indstil den ønskede følsomhed. Jo højere

følsomhed, jo større registreringsområde.

**D Opsætning/nulstilling**

Tilslut sensoren til et Wiser-mikromodul eller et Wiser Home.

**E Statuslysdiode**

Status-LED'en er placeret i sensorhuset.

**F Zigbee tofarvet LED**

Den tofarvede LED er placeret i sensorhuset.

### Suspenderingstilstande (kun for standalone enheder)

Sensoren tilbyder to tilstande, som midlertidigt suspenderer den automatiske standardtilstand.

Tilstandene udløses ved at slukke og tænde sensoren igen med en kontakt- eller trykknapåbner.

**Tilstand 1:**

Den tilsluttede belastning tændes eller slukkes, afhængigt af hvilken tilstand den er i. Efter den indstillede tid skifter sensoren tilbage til automatisk tilstand.

Sådan udløses tilstand 1: Sluk sensoren, og tænd den derefter igen inden for 1 sek.

**Tilstand 2:**

Den tilsluttede belastning tændes i fire timer. Når de fire timer er gået, skifter sensoren tilbage til automatisk tilstand.

Udløsning af tilstand 2: Sluk sensoren, og tænd den derefter igen to gange inden for 2 sek.

Sådan forlades tilstand 2 manuelt: Udløsningstilstand 1 (sluk sensoren, og tænd den derefter igen inden for 1 sek.)

## ❼ Quick Home Connect

**⚠⚠ ADVARSEL**

**FARE PÅ GRUND AF ELEKTRISK STØD**

- Overhold forskrifterne for arbejde på strømførende dele.
- Udløs kun knapperne på enheden med anvendelse af isoleret hjælpeudstyr, der lever op til kravene i EN 60900.

**Manglende overholdelse af disse anvisninger kan medføre dødsfald, alvorlige kvæstelser eller beskadigelse af udstyret.**

Du kan tilslutte en Wiser-mikromoduldæmper eller Wiser-mikromodullyskontakt til sensoren. Når bevægelsessensoren udløses, sender den et signal til de tilsluttede mikromoduler. Du kan parre op til tre mikromoduler af samme type med sensoren.

For mere information om Quick Home Connect og parringsopsætninger, se brugervejledningen til enheden.

**BEMÆRK:** Læs instruktionerne til mikromodulet, og installér mikromodulet i overensstemmelse hermed, før det parres til sensoren.

Sådan parres et mikromodul til sensoren:

**(1)** Tryk kortvarigt på enten opsætningsknappen på mikromodulet eller den mekaniske trykknap 5 gange hurtigt efter hinanden.

Den tilsluttede belastning begynder at blinke for at vise den aktive parringstilstand.

I appen. 30 sekunder:

**(2)** Tryk kortvarigt på opsætnings-/nulstillingsknappen på sensoren 5 gange hurtigt efter hinanden.

Når den er parret, slukkes statuslysdioden på mikromodulet og belastningen.

## ❽ Læs hele brugervejledningen til enheden online

Scan QR-koden for komplet information om enhed, herunder drift, konfiguration og brug produktet.

### Tekniske data

| | | | |
|---|---|---|---|
| Mærkespænding: | AC 220-240 V ~, 50 / 60 Hz | | |
| Koblingsstrøm: | Maks. 10 A | | |
| Belastningsværdi: | Se ❶ Belastninger | | |
| **Strømforbrug** | | | |
| Relæ tændt: | ≤1400 mW | | |
| Relæ slukket: | ≤750 mW | | |
| Tilslutningsterminaler: | Skrueløs terminal: 2x maks. 1,5 mm² | | |
| Kapslingsklasse: | IP66 | | |
| Driftsfrekvens: | 2405 til 2480 GHz | | |
| Maks. transmitteret effekt: | 6,25 mW | | |
| Opvarmningstid: | ≤40 s | | |
| Driftstemperatur: | -20 °C til +55 °C | | |
| Maks. antal sensorer tilsluttet parallelt | 5 | | |
| **Temperaturbaseret belastningsforringelse** | | | |
| Temperatur | Maks. koblingsstrøm | Maks. lysdiode-belastning | Maks. antal lysdiodelamper |
| -20 °C til 45 °C | 10 A | 300 W | 15 |
| 45 °C til 50 °C | 8 A | 300 W | 15 |
| 50 °C til 55 °C | 6 A | 300 W | 15 |
| Relativ fugtighed: | 0 % til 95 %, ikke-kondenserende | | |
| Lux-indstillinger: | 1 lx til 2000 lx, Dagstilstand Indlæsning | | |
| Følsomhedsindstilling: | 50 % til 100 % | | |
| Dimensioner: | Ø 82 mm x 107 mm<br>Ø 82 mm x 131 mm med hjørnebeslag | | |
| Kommunikationsprotokol: | ZigBee 3.0 (certificeret) | | |

### Varemærker

- Wiser™ er et varemærke og tilhører Schneider Electric SE, dets datterselskaber og associerede selskaber.
- Zigbee® er et registreret varemærke tilhørende Connectivity Standard Alliance.

Andre varemærker og registrerede varemærker er deres relevante ejeres egenskaber.

### EU-overensstemmelseserklæring

Schneider Electric Industries A/S erklærer hermed, at dette produkt er i overensstemmelse med de væsentlige krav og andre relevante bestemmelser i DIREKTIV 2014/53/EU OM RADIOUDSTYR. Overensstemmelseserklæringen kan downloades på:se.com/docs.

### Schneider Electric Industries SAS

Kontakt venligst kundeservicecentret i dit land, hvis du har tekniske spørgsmål.

se.com/contact

# es Sensor de movimiento ARGUS para exteriores 360

### Acerca de este producto

El sensor de movimiento ARGUS para exteriores 360 (en adelante denominado **sensor**) informa de la detección de movimiento y mide la luminancia del ambiente.

El ángulo de detección del sensor es de hasta 360°.

El sensor puede ajustarse para la instalación en pared o en el techo.

Posibles usos del sensor:

- Control directo: Conecte una carga directamente al sensor para conmutarlo.
- Quick Home Connect: Empareje el sensor con un micro módulo regulador Wiser o un micro módulo interruptor Wiser. El comportamiento de la carga conectada al sensor y a los micro módulos emparejados es el mismo.
- Wiser Home: Conecte el sensor de manera inalámbrica con un Wiser Home para disfrutar de una experiencia de automatización en el hogar. Cuando la detección de movimiento está activada en la aplicación, se activará una carga conectada al sensor cuando se active el sensor.

## ❶ Cargas

- LED: hasta 15 lámparas.
- R: cargas resistivas a 240 V.
- C: cargas capacitivas.

## ❷ Comprobación del contenido del paquete

**A** Sensor de movimiento ARGUS para exteriores 360

**B** Placa de montaje

**C** Accesorios

- 2 tornillos de fijación y 2 tomas de pared
- Tapa

**D** Cubierta del objetivo

**E** Instrucciones de instalación

## ❸ Selección de una ubicación adecuada para la instalación

***AVISO***

**PELIGRO DE DAÑAR EL DISPOSITIVO**

- Ponga siempre el dispositivo en funcionamiento conforme a los datos técnicos especificados.
- No instale el sensor en un lugar donde haya mucha luz solar, lluvia o viento.

**Si no se siguen estas instrucciones, el dispositivo podría resultar dañado.**

**Ubicación de montaje**

Seleccione un lugar de instalación que impida que el sensor influya en el entorno, por ejemplo, bajo un techo.

El sensor puede montarse en una pared o un techo para proporcionar la cobertura deseada.

No monte el sensor cerca de objetos que puedan causar cambios rápidos de temperatura, por ejemplo, conductos de aire acondicionado, tubos de calefacción, agua en movimiento como la de fuentes o aspersores.

Evite los lugares donde pueda formarse condensación en el objetivo.

No monte el sensor en ninguna superficie sujeta a movimientos debidos al viento u otras causas.

**Sensibilidad**

El sensor reconoce mejor el movimiento cuanto más alejada esté la temperatura ambiente de la temperatura corporal (aprox. 36 °C). Esto se aplica tanto a temperaturas bajas como altas.

**Dirección caminando**

El sensor es más sensible al movimiento en diferentes patrones. Por el contrario, el sensor es menos sensible cuando el movimiento se dirige directamente hacia el sensor.

## ❹ Conexiones eléctricas

**⚠⚠ PELIGRO**

**PELIGRO DE DESCARGA ELÉCTRICA, EXPLOSIÓN O ARCO ELÉCTRICO**

La instalación eléctrica solo deben realizarla técnicos profesionales de forma segura. Los profesionales capacitados deben demostrar un amplio conocimiento en las siguientes áreas:

- Conexión a redes de instalación.
- Conexión de varios dispositivos eléctricos.
- Tendido de cables eléctricos.
- Normas de seguridad, normativas y reglamentos locales sobre cableado.

**Si no se siguen estas instrucciones, podrían producirse lesiones graves o incluso la muerte.**

## ❺ Instalación del sensor

**(1)** Seleccione una arandela y perfore a través del punto de rotura correspondiente.

**(2)** Instale la placa de montaje y conecte los cables al terminal.
Se recomienda aplicar un producto sellante entre la pared/techo y la placa de montaje.

***NOTA:** Asegúrese de que haya suficiente espacio para usar un tornillo de bloqueo durante la instalación en el techo o en la pared.

**(3)** Fije el sensor de movimiento a la placa de montaje. (Opcional) Retire el corte en el transmisor por encima de las entradas de cables laterales.

**(4)** Atornille el tornillo de bloqueo.

**(5)** Inserte la tapa.

**(6)** El cabezal del sensor se puede girar 270° en sentido antihorario. El cabezal del sensor encaja en su lugar a cada 90°.
Gire el cabezal del sensor hasta la posición deseada.

**(7)** (Opcional) En caso de que sea necesario bloquear algunas zonas para la detección, prepare la tapa del objetivo. Asegúrese de utilizar segmentos con clips.

**(8)** (Opcional) Enganche la cubierta del objetivo en el objetivo.

**(9)** Realice una prueba de movimiento para confirmar la cobertura de detección.

**Montaje del sensor de movimiento sobre o en una esquina.**

Si desea montar el sensor de movimiento sobre o en una esquina, primero instale un soporte de esquina y luego instale el sensor de movimiento en el soporte de esquina.

**NOTA:** El soporte de esquina (CCT566119, blanco; CCT566114, antracita) no forma parte del paquete. Debe adquirirse por separado.

## ❻ Ajustes del dispositivo

**A Ajuste de tiempo**

**Pulso corto ⎍**

La carga se conecta durante 1,5 s para activar ciertos interruptores, p. ej., para las luces de escalera.

El pulso corto solo se puede activar cada 10 s.

**5s - 1h**

Establezca el tiempo que la carga permanecerá en ON después de que se detecte movimiento. Una vez transcurrido el tiempo, la carga conectada se desconectará automáticamente.

**Prueba**

Compruebe el ajuste de sensibilidad. La carga se conmuta en ON durante 2 s cada vez que se detecta un movimiento. El ajuste de brillo se ignora.

La prueba solo se puede activar cada 5 s.

**B Ajuste LUX**

**1-2000 lux ◠**

Ajuste el umbral de luminosidad con el que el sensor debe conmutar la carga.

**Modo día ☼**

El sensor conmutará la carga a OFF si se detecta movimiento, independientemente de la luminosidad ambiente.

**Memorización en umbral ⚭**

El brillo del sensor con el que el sensor conmuta la carga puede memorizarse. Cuando se selecciona este ajuste, la luminosidad ambiente actual se guarda como umbral transcurridos 15 segundos.

**C Sensibilidad**

Ajuste la sensibilidad deseada. Cuanto más alta sea

sensibilidad, mayor será el alcance de detección.

**D Configuración/restablecimiento**

Conecte el sensor a un micro módulo o Wiser Home.

**E LED de estado**

El LED de estado está ubicado en el interior de la carcasa del sensor.

**F LED bicolor Zigbee**

El LED de estado bicolor está ubicado en el interior de la carcasa del sensor.

### Modos de anulación (solo para dispositivos independientes)

El sensor ofrece dos modos que anulan temporalmente el modo automático predeterminado.

Los modos se activan conmutando el sensor en ON y OFF con un interruptor o un pulsador.

**Modo 1:**

La carga conectada se conmutará en ON u OFF dependiendo del estado en que se encuentre. Una vez transcurrido el tiempo establecido, el sensor vuelve al modo automático.

Para activar el modo 1: Conmute en OFF el sensor y vuelva a conmutarlo en ON transcurrido 1 s.

**Modo 2:**

La carga conectada se conmutará en ON durante cuatro horas. Una vez transcurridas las cuatro horas, el sensor vuelve al modo automático.

Para activar el modo 2: Conmute en OFF el sensor y vuelva a conmutarlo dos veces en ON transcurrido 2 s.

Para salir manualmente del modo 2: Activación del modo 1 (conmute en OFF el sensor y vuelva a conmutarlo en ON transcurrido 1 s).

## ❼ Quick Home Connect

**⚠⚠ ADVERTENCIA**

**PELIGRO POR DESCARGA ELÉCTRICA**

- Respete la normativa vigente al trabajar con dispositivos electrónicos.
- Accione únicamente los botones del dispositivo con una herramienta aislada que cumpla con los requisitos de la EN 60900.

**Si no se siguen estas instrucciones, podrían producirse desperfectos en el equipo, lesiones graves o incluso la muerte.**

Puede conectar un micro módulo regulador Wiser o un micro módulo interruptor Wiser al sensor. Cuando se activa el sensor de movimiento, envía una señal a los micro módulos conectados. Puede emparejar hasta tres micro módulos del mismo tipo con el sensor.

Para obtener más información sobre Quick Home Connect y las configuraciones de emparejamiento, consulte la Guía del usuario del dispositivo.

**NOTA:** Lea las instrucciones del micro módulo e instale el micro módulo adecuadamente antes de emparejarlo con el sensor.

Para emparejar un micro módulo con el sensor:

**(1)** Pulse 5 veces seguidas con gran rapidez y brevemente el botón de configuración del micro módulo o el pulsador mecánico.

La carga conectada comenzará a parpadear para mostrar el modo de emparejamiento activo.

Dentro de la aplicación. 30 segundos:

**(2)** Pulse 5 veces seguidas con gran rapidez y brevemente el botón de configuración/restablecimiento del sensor.

Cuando se emparejan correctamente, el LED de estado del micro módulo y la carga se apagan.

## ❽ Leer la guía de usuario completa para dispositivos en línea

Escanee el código QR para obtener información completa sobre dispositivo, incluyendo operación, configuración y uso el producto.

JYT55052-00 01/25

## Datos técnicos

| | |
|---|---|
| Tensión nominal: | CA 220-240 V ~, 50 / 60 Hz |
| Corriente de conmutación: | Máx. 10 A |
| Capacidad de carga: | Consulte ❶ Cargas |
| **Consumo de energía** | |
| Relé conmutado en ON: | ≤1400 mW |
| Relé conmutado en OFF: | ≤750 mW |
| Bornes de conexión: | Terminal sin tornillos: 2 x máx. 1,5 $mm^2$ |
| Clasificación IP: | IP66 |
| Frecuencia de funcionamiento: | De 2405 a 2480 GHz |
| Potencia de radiofrecuencia máx. transmitida: | 6,25 mW |
| Tiempo de calentamiento: | ≤40 s |
| Temperatura de funcionamiento: | de -20 °C a +55 °C |
| Máx. número de sensores conectado en paralelo: | 5 |

**Degradación de carga basada en la temperatura**

| Temperatura | Máx. corriente de conmutación | Máx. carga LED | Máx. número de lámparas LED |
|---|---|---|---|
| de -20 °C a 45 °C | 10 A | 300 W | 15 |
| de 45 °C a 50 °C | 8 A | 300 W | 15 |
| de 50 °C a 55 °C | 6 A | 300 W | 15 |

| | |
|---|---|
| Humedad relativa: | Del 0 % al 95 %, sin condensación |
| Ajustes de lux: | De 1 lx a 2000 lx,<br>Modo día<br>Memorización |
| Ajuste de sensibilidad: | Del 50 % al 100 % |
| Dimensiones: | Ø 82 mm x 107 mm<br>Ø 82 mm x 131 mm con soporte de esquina |
| Protocolo de comunicación: | (con certificado) Zigbee 3.0 |

## Marcas registradas

- Wiser™ es una marca registrada y propiedad de Schneider Electric SE, sus filiales y empresas asociadas.
- Zigbee® es una marca registrada de Connectivity Standard Alliance.

Otras marcas y marcas comerciales registradas son propiedad de sus respectivos propietarios.

## Declaración UE de conformidad

Por la presente, Schneider Electric Industries declara que este producto cumple con los requisitos esenciales y otras disposiciones aplicables de la DIRECTIVA 2014/53/UE SOBRE EQUIPOS RADIOELÉCTRICOS. La declaración de conformidad se puede descargar en: se.com/docs.

## Schneider Electric Industries SAS

Si tiene alguna duda técnica, póngase en contacto con el servicio de atención al cliente de su país.

se.com/contact

# fi ARGUS-liiketunnistin ulkotiloihin 360

## Tietoja tästä tuotteesta

ARGUS-liiketunnistin ulkotiloihin 360 (jäljempänä **tunnistin**) raportoi liikkeen havaitsemisen ja mittaa ympäristön valoisuutta.
Tunnistimen tunnistuskulma on jopa 360°.
Tunnistin voidaan asentaa seinälle ja kattoon.
Tunnistimen mahdollisia käyttötapoja:

- Suora ohjaus: Kytke kuorma suoraan tunnistimeen sen kytkemiseksi varten.
- Quick Home Connect: Muodosta tunnistimen pariliitos Wiser säädinmoduuli ZB:n tai Wiser kytkinmoduuli ZB:n kanssa. Tunnistimeen ja pariliitettyihin mikromoduuleihin liitetyn kuorman toiminta on sama.
- Wiser Home: Kytke tunnistin langattomasti Wiser Homeän, jotta saat taloautomaation käyttöösi. Kun liiketunnistus on käytössä sovelluksessa, tunnistimeen johdotettu kuorma kytkeytyy päälle, kun tunnistin laukeaa.

## ❶ Kuormat

- LED: enintään 15 lamppua.
- R: resistiiviset kuormat 240 V:ssa.
- C: kapasitiiviset kuormat.

## ❷ Paketin sisällön tarkistaminen

**A** ARGUS-liiketunnistin ulkotiloihin 360
**B** Asennuslevy
**C** Lisätarvikkeet
- 2 asennusruuvia ja 2 kiinnitystulppaa
- Korkki

**D** Linssin suojus
**E** Asennusohjeet

## ❸ Sopivan asennuspaikan valitseminen

**HUOMIO**

**LAITTEEN VAURIOITUMISVAARA**
- Käytä tuotetta aina sille määriteltyjen teknisten tietojen mukaisesti.
- Älä asenna tunnistinta paikkaan, jossa on voimakasta auringonvaloa, sadetta tai tuulta.

**Näiden ohjeiden noudattamatta jättäminen voi johtaa laitevaurioon.**

**Asennuspaikka**

Valitse asennuspaikka, joka suojaa tunnistinta häiritsevilta ympäristövaikutuksilta, esimerkiksi katon alla.

Tunnistin voidaan asentaa seinään tai sisäkattoon halutun kattavuuden tarjoamiseksi.

Älä asenna tunnistinta lähelle esineitä, jotka voivat aiheuttaa nopeita lämpötilan muutoksia, kuten ilmastointilaitteen tuuletusaukot, lämmittimen hormit, liikkuva vesi, esimerkiksi suihkulähteet tai sprinklerit.

Vältä paikkoja, joissa linssiin todennäköisesti muodostuu kondensaatiota.

Älä asenna tunnistinta pinnalle, joka voi liikkua tuulen tai muiden syiden vuoksi.

**Herkkyys**

Tunnistin tunnistaa liikkeen sitä paremmin, mitä kauempana ympäristön lämpötila on ruumiinlämmöstä (noin 36 °C). Tämä koskee sekä matalia että korkeita lämpötiloja.

**Kävelysuunta**

Tunnistin on herkempi eri muotoisille liikkeille. Sen sijaan tunnistin ei ole yhtä herkkä, kun liike kohdistuu suoraan tunnistinta kohti.

## ❹ Sähköliitännät

**⚠⚠ VAARA**

**SÄHKÖISKUN, RÄJÄHDYKSEN TAI VALOKAARIPURKAUKSEN VAARA**

Turvallisia sähköasennustöitä saavat tehdä vain pätevät ammattilaiset. Pätevien ammattilaisten on osoitettava perusteelliset tiedot seuraavilta alueilta:
- sähköverkkoihin yhdistäminen
- useiden sähkölaitteiden yhdistäminen
- sähkökaapeleiden asentaminen
- turvallisuusstandardit, paikalliset johdotussäännöt ja -määräykset.

**Näiden ohjeiden noudattamatta jättäminen aiheuttaa kuoleman tai vakavan vamman.**

## ❺ Asenna tunnistin

**(1)** Valitse läpivientisuojus ja tee reikä vastaavaan läpivientikohtaan.
**(2)** Asenna asennuslevy ja kytke johdot liittimeen. On suositeltavaa käyttää tiivistettä seinän/katon ja asennuslevyn välillä.

***HUOMAUTUS:** Varmista, että kattoon tai seinälle asennuksen aikana on riittävästi tilaa käyttää lukitusruuvia.

**(3)** Napsauta liiketunnistin paikalleen asennuslevyyn. (Valinnainen) Irrota aukko kotelosta sivukaapelien läpivientien yläpuolelta.
**(4)** Ruuvaa lukitusruuvi paikoilleen.
**(5)** Aseta korkki paikoilleen.
**(6)** Tunnistimen päätä voi kiertää vain 270° vastapäivään. Tunnistimen pää napsahtaa paikoilleen 90°:een välein.
Käännä tunnistimen pää haluttuun asentoon.
**(7)** (Valinnainen) Jos jotkin alueet on suljettava tunnistusta varten, valmistele linssin suojus. Varmista, että käytät segmenttejä leikkeillä.
**(8)** (Valinnainen) Napsauta linssin suojus paikalleen linssiin.
**(9)** Tee kävelytesti tunnistuskattavuuden varmistamiseksi.

**Liiketunnistimen asennus sisä- tai ulkokulmaan.**

Jos haluat asentaa liiketunnistimen sisä- tai ulkokulmaan, asenna ensin kulmakiinnike ja kiinnitä sitten liiketunnistin kulmakiinnikkeeseen.

**HUOMAUTUS:** Kulmakiinnike (CCT566119, valkoinen; CCT566114, antrasiitti) ei sisälly pakkaukseen. Se on hankittava erikseen.

## ❻ Laiteasetukset

**A Ajan asetus**

**Lyhyt sykäys ⎍**

Kuorma on kytketty PÄÄLLE 1,5 sekunniksi tiettyjen kytkimien, esim. porraskäytävän valojen, laukaisemista varten.

Lyhyt sykäys voidaan laukaista vain 10 sekunnin välein.

**5s – 1h**

Määritä, kuinka kauan kuorma pysyy PÄÄLLÄ liikkeen tunnistamisen jälkeen. Kun aika on kulunut umpeen, yhdistetty kuorma kytkeytyy automaattisesti pois päältä.

**Testi**

Testaa herkkyysasetus. Kuorma kytkeytyy PÄÄLLE kaksi sekunnin ajaksi aina, kun tunnistetaan liikettä. Kirkkausasetus ohitetaan.

Testi voidaan laukaista vain viiden sekunnin välein.

**B LUKSlasetus**

**1–2 000 Luksia ◠**

Määritä kirkkauden kynnysarvo, jolla tunnistimen tulisi kytkeä kuorma.

**Päivätila ☼**

Tunnistin kytkee kuorman PÄÄLLE, jos tunnistetaan liikettä, ympäristön kirkkaudesta riippumatta.

**Kynnyksen opettaminen ⊙**

Tunnistimen kirkkaus, jolloin tunnistin kytkee kuorman, voidaan opettaa. Kun tämä asetus on valittu, nykyinen ympäristön kirkkaus tallennetaan kynnysarvoksi 15 sekunnin kuluttua.

**C Herkkyys**

Aseta haluttu herkkyys. Mitä korkeampi herkkyys, sitä suurempi tunnistusetäisyys.

**D Asetus/nollaus**

Kytke tunnistin Wiser-mikromoduuliin tai Wiser Homeän.

**E Tilan LED-merkkivalo**

Tilan LED-merkkivalo on tunnistinkotelon sisällä.

**F Zigbee kaksivärinen LED**

Monivärinen LED-merkkivalo on tunnistinkotelon sisällä.

## Ohitustilat (vain itsenäisille laitteille)

Tunnistimessa on kaksi tilaa, jotka ohittavat automaattisen oletustilan tilapäisesti.

Tilat käynnistetään kytkemällä tunnistin POIS PÄÄLTÄ ja uudelleen PÄÄLLE kytkimellä tai avauspainikkeella.

**Tila 1:**

Kytketty kuorma kytkeytyy PÄÄLLE tai POIS PÄÄLTÄ riippuen siitä, missä tilassa se on. Asetetun ajan kuluttua tunnistin palaa automaattiseen tilaan.

Tilan 1 käynnistäminen: kytke tunnistin POIS PÄÄLTÄ ja takaisin PÄÄLLE yhden sekunnin kuluessa.

**Tila 2:**

Kytketty kuorma kytkeytyy PÄÄLLE neljäksi tunniksi. Kun neljä tuntia on kulunut, tunnistin palaa automaattiseen tilaan.

Tilan 2 käynnistäminen: kytke tunnistin POIS PÄÄLTÄ ja takaisin PÄÄLLE kahdesti kahden sekunnin aikana.

Poistuminen tilasta 2 manuaalisesti: käynnistä tila 1 (kytke tunnistin POIS PÄÄLTÄ ja takaisin PÄÄLLE yhden sekunnin kuluessa).

## ❼ Quick Home Connect

**⚠⚠ VAROITUS**

**SÄHKÖISKUN AIHEUTTAMA VAARA**
- Noudata jännitteellisten osien parissa työskentelyä koskevia määräyksiä.
- Paina laitteen painikkeita vain eristetyllä apuvälineellä, joka on standardin EN 60900 vaatimusten mukainen.

**Ohjeiden noudattamatta jättäminen voi aiheuttaa kuoleman, vakavan vamman tai laitevaurioita.**

Voit kytkeä Wiser säädinmoduuli ZB:n tai Wiser kytkinmoduuli ZB:n tunnistimeen. Kun liiketunnistin laukeaa, se lähettää signaalin kytkettyihin mikromoduuleihin.
Voit muodostaa pariliitoksen enintään kolmen samantyyppisen mikromoduulin ja tunnistimen kanssa.

Katso lisätietoja Quick Home Connectista ja pariliitoksen muodostusvaiheista laitteen käyttöoppaasta.

**HUOMAUTUS:** Lue mikromoduulin ohjeet ja asenna mikromoduuli asianmukaisesti ennen kuin muodostat pariliitoksen tunnistimen kanssa.

Mikromoduulin pariliitoksen muodostaminen tunnistimen kanssa:

**(1)** Paina lyhyesti joko mikromoduulin asetuspainiketta tai mekaanista painiketta viisi kertaa nopeasti peräkkäin.
Kytketty kuorma alkaa vilkkua aktiivisen pariliitoksen muodostustilan ilmaisemiseksi.
Sovelluksessa 30 sekuntia:
**(2)** Paina lyhyesti tunnistimen Asetus/nollaus-painiketta viisi kertaa nopeasti peräkkäin.

Kun pariliitos on muodostettu, mikromoduulin ja kuorman tilan LED-merkkivalo sammuu.

## ❽ Laitteen koko käyttöoppaan lukeminen verkossa

Skannaa QR-koodi, jotta saat täydelliset tiedot laite, mukaan lukien toiminta, määritys ja käyttö tuotteen.

## Tekniset tiedot

| | |
|---|---|
| Nimellisjännite: | AC 220–240 V~,50/60 Hz |
| Kytkentävirta: | enintään 10 A |
| Kuormitusluokka: | Katso ❶ Kuormat |
| **Tehonkulutus** | |
| Rele kytketty päälle: | ≤ 1 400 mW |
| Rele kytketty pois päältä: | ≤ 750 mW |
| Liittimet: | Jousiliitin: enintään 2 x 1,5 $mm^2$ |
| IP-luokitus: | IP66 |
| Toimintataajuus: | 2 405–2 480 GHz |
| Lähetetty enimmäisradiotaajuusteho: | 6,25 mW |
| Lämpenemisaika: | ≤ 40 s |
| Käyttölämpötila: | -20 °C – +55 °C |
| Sensoreiden enimmäismäärä liitetty rinnakkain: | 5 |

**Lämpötilaan perustuva kuorman heikkeneminen**

| Lämpötila | Enimmäiskytkentävirta | LED-enimmäiskuorma | LED-lamppujen enimmäismäärä |
|---|---|---|---|
| -20 °C ... 45 °C | 10 A | 300 W | 15 |
| 45 °C ... 50 °C | 8 A | 300 W | 15 |
| 50 °C ... 55 °C | 6 A | 300 W | 15 |

| | |
|---|---|
| Suhteellinen ilmankosteus: | 0–95 %, ei kondensoiva |
| Luksiasetus: | 1–2 000 lx<br>Päivätila<br>Opetus |
| Herkkyysasetus: | 50 % – 100 % |
| Mitat: | Ø 82 mm x 107 mm<br>Ø 82 mm x 131 mm kulmakiinnikkeellä |
| Tiedonsiirtoprotokolla: | Zigbee 3.0 (sertifioitu) |

## Tavaramerkit

- Wiser™ on Schneider Electric SE:n, sen tytäryhtiöiden ja sidosyhtiöiden tavaramerkki ja niiden omaisuutta.
- Zigbee® on Connectivity Standard Alliancen rekisteröity tavaramerkki.

Muut tuotenimet tai rekisteröidyt tavaramerkit ovat vastaavien omistajien omaisuutta.

## EU-vaatimustenmukaisuusvakuutus

Schneider Electric Industries vakuuttaa, että tämä tuote vastaa RADIOLAITEDIREKTIIVIN 2014/53/EU olennaisia vaatimuksia ja muita keskeisiä säännöksiä. Vaatimustenmukaisuusvakuutuksen voi ladata sivulta se.com/docs.

## Schneider Electric Industries SAS

Voit esittää teknisiä kysymyksiä maakohtaiseen asiakaspalveluun.

se.com/contact

# fr Capteur de mouvement ARGUS Outdoor 360

## À propos de ce produit

Le capteur de mouvement ARGUS Outdoor 360 (ci-après dénommé **capteur**) signale la détection de mouvement et mesure la luminosité de l'environnement.
L'angle de détection du capteur peut atteindre 360°.
Le capteur peut être adapté pour l'installation au mur et au plafond.
Utilisations possibles du capteur :

- Commande directe : raccordez une charge directement au capteur pour la commuter.
- Quick Home Connect : appairez le capteur à un micromodule Wiser pour variateur de lumière ou à un micromodule Wiser pour interrupteur. Le comportement de la charge raccordée au capteur et aux micromodules appairés est le même.
- Wiser Home : connectez le capteur sans fil à un Wiser Home pour une expérience domotique. Si la détection de mouvement est activée dans l'application, une charge raccordée au capteur s'active lorsque le capteur est déclenché.

## ❶ Charges

- LED : jusqu'à 15 lampes.
- R : charges résistives à 240 V.
- C : charges capacitives.

## ❷ Vérification du contenu de l'emballage

**A** Capteur de mouvement ARGUS Outdoor 360
**B** Plaque de montage
**C** Accessoires
- 2 vis de fixation et 2 fiches murales
- Bouchon

**D** Couvre-lentille
**E** Instructions d'installation

## ❸ Choix d'un emplacement approprié pour l'installation

**AVERTISSEMENT**

**RISQUE D'ENDOMMAGEMENT DE L'APPAREIL**
- Utilisez toujours le produit dans le respect des caractéristiques techniques indiquées.
- N'installez pas le capteur dans un endroit exposé à un fort ensoleillement, à la pluie ou au vent.

**Le non-respect de ces instructions peut entraîner des dommages matériels.**

**Emplacement de montage**

Choisissez un lieu d'installation qui protège le capteur des influences environnementales perturbatrices, p. ex. sous un toit.

Le capteur peut être monté au mur ou au plafond pour assurer la couverture souhaitée.

Ne montez pas le capteur à proximité d'objets susceptibles de provoquer des changements rapides de température, tels que les orifices de climatisation, les conduits de chauffage, l'eau en mouvement, p. ex. fontaines ou gicleurs.

Évitez les endroits où de la condensation risque de se former sur la lentille.

Ne montez pas le capteur sur une surface exposée à des mouvements dus au vent ou à d'autres causes.

**Sensibilité**

Le capteur détecte mieux le mouvement à mesure que la température ambiante s'éloigne de la température corporelle (environ 36 °C). Cela s'applique aux températures basses comme élevées.

**Sens de marche**

Le capteur est plus sensible au mouvement à travers différents modèles. Inversement, le capteur est moins sensible lorsque le mouvement est directement dirigé vers le capteur.

## ❹ Raccordements électriques

**⚠⚠ DANGER**

**RISQUE DE CHOC ÉLECTRIQUE, D'EXPLOSION OU D'ARC ÉLECTRIQUE**

Une installation électrique répondant aux normes de sécurité doit être réalisée uniquement par des professionnels compétents. Les professionnels compétents doivent justifier de connaissances approfondies dans les domaines suivants :
- Raccordement aux réseaux d'installation.
- Raccordement de plusieurs appareils électriques.
- Pose de câbles électriques.
- Normes de sécurité, règles et réglementations locales pour le câblage.

**Le non-respect de ces instructions entraînera la mort ou des blessures graves.**

## ❺ Installation du capteur

**(1)** Choisissez un passe-câbles et percez le point de rupture correspondant.
**(2)** Installez la plaque de montage et raccordez les fils à la borne.
Il est recommandé d'appliquer un produit d'étanchéité entre le mur/plafond et la plaque de montage.

**REMARQUE :** Assurez-vous qu'il y a suffisamment de place pour utiliser une vis de verrouillage lors de l'installation au plafond ou au mur.

**(3)** Clipsez le capteur de mouvement sur la plaque de montage. (Facultatif) Retirez la découpe sur le boîtier au-dessus des entrées de câbles latérales.
**(4)** Vissez la vis de verrouillage.
**(5)** Insérez le bouchon.
**(6)** La tête du capteur peut être tournée de 270° dans le sens antihoraire. La tête du capteur s'enclenche tous les 90°.
Tournez la tête du capteur dans la position souhaitée.
**(7)** (Facultatif) Si certaines zones doivent être bloquées pour la détection, préparez le couvre-lentille. Veillez à utiliser des segments avec des clips.
**(8)** (Facultatif) Clipsez le couvre-lentille sur la lentille.
**(9)** Réalisez un test de marche pour confirmer la couverture de détection.

**Montage du capteur de mouvement sur ou dans un angle.**

Si vous souhaitez monter le capteur de mouvement dans ou sur un angle, installez d'abord un support d'angle, puis le capteur de mouvement sur le support d'angle.

**REMARQUE :** Le support d'angle (CCT566119, blanc ; CCT566114, anthracite) n'est pas inclus dans l'emballage. Il doit être acheté séparément.

## ❻ Réglages de l'appareil

**A Réglage de la durée**

**Impulsion courte ⎍**

La charge est ACTIVÉE pendant 1,5 s pour déclencher certains interrupteurs, p. ex. pour l'éclairage d'escalier.

Une impulsion courte ne peut être déclenchée que toutes les 10 s.

**5 s-1 h**

Réglez la durée pendant laquelle la charge reste ACTIVÉE après la détection d'un mouvement. Lorsque la durée est écoulée, la charge raccordée s'éteint automatiquement.

**Test**

Testez le réglage de sensibilité. La charge est ACTIVÉE pendant 2 s chaque fois qu'un

mouvement est détecté. Le réglage de luminosité est ignoré.

Le test ne peut être déclenché que toutes les 5 s.

**B Réglage LUX**
**1-2000 lux**

Réglez le seuil de luminosité auquel le capteur doit commuter la charge.

**Mode jour ☼**

Le capteur ACTIVERA la charge si un mouvement est détecté, quelle que soit la luminosité ambiante.

**Seuil de programmation**

La luminosité du capteur à laquelle le capteur commute la charge peut être programmée. Lorsque ce réglage est sélectionné, la luminosité ambiante actuelle est enregistrée comme seuil au bout de 15 secondes.

**C Sensibilité**

Réglez la sensibilité souhaitée. Plus la sensibilité est élevée,

plus le champ de détection est important.

**D Configuration/réinitialisation**

Raccordez le capteur à un micromodule Wiser ou à un Wiser Home.

**E LED d'état**

La LED d'état est située à l'intérieur du boîtier du capteur.

**F LED bicolore Zigbee**

La LED bicolore est située à l'intérieur du boîtier du capteur.

## Modes manuels (uniquement pour les appareils autonomes)

Le capteur propose deux modes qui neutralisent temporairement le mode automatique par défaut.

Pour déclencher ces modes, il faut mettre le capteur HORS TENSION puis SOUS TENSION à l'aide d'un interrupteur ou d'un bouton-poussoir d'ouverture.

**Mode 1 :**

La charge raccordée sera ACTIVÉE ou DÉSACTIVÉE en fonction de l'état dans lequel elle se trouve. Une fois la durée réglée écoulée, le capteur revient en mode automatique.

Pour déclencher le mode 1 : DÉSACTIVEZ puis ACTIVEZ le capteur dans un délai de 1 s.

**Mode 2 :**

La charge raccordée sera ACTIVÉE pendant quatre heures. Une fois les quatre heures écoulées, le capteur revient en mode automatique.

Pour déclencher le mode 2 : DÉSACTIVEZ puis ACTIVEZ le capteur deux fois dans un délai de 2 s.

Pour quitter manuellement le mode 2 : déclenchez le mode 1 (DÉSACTIVEZ puis ACTIVEZ le capteur dans un délai de 1 s).

## ❼ Quick Home Connect

**⚠⚠ AVERTISSEMENT**

**DANGER DÛ À UN CHOC ÉLECTRIQUE**

- Respectez les règlements en vigueur pour les activités sur les pièces sous tension.
- N'actionnez les boutons de l'appareil qu'à l'aide d'un équipement auxiliaire isolé répondant aux exigences de la norme EN 60900.

**Le non-respect de ces instructions peut entraîner la mort, de graves blessures ou des dommages matériels.**

Vous pouvez raccorder un micromodule Wiser pour variateur de lumière ou un micromodule Wiser pour interrupteur au capteur. Lorsque le capteur de mouvement est déclenché, il envoie un signal aux micromodules raccordés. Vous pouvez appairer jusqu'à trois micromodules du même type avec le capteur.

Pour plus d'informations sur Quick Home Connect et les configurations d'appairage, reportez-vous au guide d'utilisation de l'appareil.

**REMARQUE :** Lisez les instructions relatives au micromodule et installez le micromodule en conséquence avant de l'appairer au capteur.

Pour appairer un micromodule au capteur :

**(1)** Appuyez brièvement 5 fois de suite sur le bouton de configuration du micromodule ou sur le bouton-poussoir mécanique.

La charge raccordée se met à clignoter pour indiquer le mode d'appairage actif.

Dans l'application. 30 secondes :

**(2)** Appuyez brièvement 5 fois de suite sur le bouton de configuration/réinitialisation du capteur.

Une fois l'appairage réussi, la LED d'état du micromodule et la charge se DÉSACTIVENT.

## ❽ Lecture du guide utilisateur complet de l'appareil en ligne

Scannez le code QR pour obtenir des informations complètes sur équipement, y compris le fonctionnement, la configuration et l'utilisation le produit.

## Caractéristiques techniques

| | |
|---|---|
| Tension nominale : | 220-240 V CA ~, 50/60 Hz |
| Courant de commutation : | max. 10 A |
| Capacité de charge : | voir ❶ Charges |
| **Puissance absorbée** | |
| Relais sous tension : | ≤ 1 400 mW |
| Relais hors tension : | ≤ 750 mW |
| Bornes de raccordement : | borne sans vis : 2 x max. 1,5 mm² |
| Indice de protection IP : | IP66 |
| Fréquence de fonctionnement : | de 2 405 à 2 480 GHz |
| Puissance de radiofréquence max. transmise : | 6,25 mW |
| Durée de préchauffage : | ≤ 40 s |
| Température de fonctionnement : | de -20 °C à +55 °C |
| Nombre max. de appareils connecté en parallèle : | 5 |

**Dégradation de charge en fonction de la température**

| Température | Courant de commutation max. | Charge de LED max. | Nombre max. de lampes à LED |
|---|---|---|---|
| de -20 °C à 45 °C | 10 A | 300 W | 15 |
| de 45 °C à 50 °C | 8 A | 300 W | 15 |
| de 50 °C à 55 °C | 6 A | 300 W | 15 |

| | |
|---|---|
| Humidité relative : | de 0 % à 95 %, sans condensation |
| Réglage lux : | de 1 lx à 2 000 lx<br>Mode jour<br>Programmation |
| Réglage de sensibilité : | de 50 % à 100 % |
| Dimensions : | Ø 82 mm x 107 mm<br>Ø 82 mm x 131 mm avec support d'angle |
| Protocole de communication : | Zigbee 3.0 (certifié) |

## Marques

- Wiser™ est une marque commerciale et la propriété de Schneider Electric SE, de ses filiales et sociétés affiliées.
- Zigbee® est une marque déposée de la Connectivity Standards Alliance.

Les autres appellations commerciales et marques déposées sont la propriété de leurs détenteurs respectifs.

## Déclaration UE de conformité

Par la présente, Schneider Electric Industries déclare que ce produit est conforme aux exigences essentielles et aux autres dispositions pertinentes de la DIRECTIVE 2014/53/UE SUR LES ÉQUIPEMENTS RADIOÉLECTRIQUES. La déclaration de conformité peut être téléchargée à l'adresse suivante : se.com/docs.

## Schneider Electric Industries SAS

Si vous avez des questions d'ordre technique, veuillez contacter le service client de votre pays.

se.com/contact

# hu ARGUS kültéri 360 mozgásérzékelő

## Tudnivalók a termékről

Az ARGUS kültéri 360 mozgásérzékelő (a továbbiakban: **érzékelő**) érzékeli a mozgást és méri a környezet fényerejét.
Az érzékelő észlelési szöge max. 360°.
Az érzékelő falra vagy mennyezetre szerelhető.
Az érzékelő lehetséges felhasználási területei:

- Közvetlen vezérlés: csatlakoztasson egy terhelést közvetlenül az érzékelőhöz annak kapcsolásához.
- Quick Home Connect csatlakozás: Párosítsa az érzékelőt egy Wiser Fényerőszabályzó mikromodulhoz vagy Wiser Világításkapcsoló mikromodulhoz. Az érzékelőhöz és a párosított mikromodulokhoz csatlakoztatott terhelés viselkedése megegyezik.
- Wiser Home: a automatizálási élmény érdekében csatlakoztassa az érzékelőt vezeték nélkül a Wiser Homehez. Ha az alkalmazásban engedélyezve van a mozgásérzékelés, az érzékelőhöz csatlakoztatott terhelés bekapcsol, amikor az érzékelő aktiválódik.

## ❶ Terhelések

- LED: Legfeljebb 15 lámpa.
- R: Rezisztív terhelés 240 V feszültségnél.
- C: Kapacitív terhelés.

## ❷ A csomag tartalmának ellenőrzése

**A** ARGUS kültéri 360 mozgásérzékelő
**B** Szerelőlap
**C** Tartozékok
- 2 rögzítőcsavar és 2 dübel
- Sapka

**D** Lencsevédő fedél
**E** Telepítési utasítások

## ❸ A megfelelő telepítési hely kiválasztása

***MEGJEGYZÉS***

**AZ ESZKÖZ KÁROSODÁSÁNAK VESZÉLYE**

- A terméket mindig a megadott műszaki adatoknak megfelelően működtesse.
- Ne szerelje fel az érzékelőt olyan helyre, ahol erős napsütés, eső vagy szél tapasztalható.

**A jelen utasítások figyelmen kívül hagyása a készülék károsodását okozhatja.**

**Szerelési hely**

Válasszon olyan szerelési helyet (pl. tető alatt), amely megvédi az érzékelőt a zavaró környezeti hatásoktól.

Az érzékelőt falra vagy mennyezetre lehet szerelni a kívánt lefedettség érdekében.

Ne szerelje az érzékelőt olyan objektumok közelébe, amelyek gyors hőmérséklet-változásokat okozhatnak; ilyenek például a légkondicionáló nyílások, fűtéscsövek, és a mozgó víz (pl. szökőkutak vagy öntöző berendezések).

Kerülje azokat a helyeket, ahol kondenzvíz alakulhat ki a lencsén.

Ne szerelje az érzékelőt olyan felületre, amely szél vagy egyéb ok miatt elmozdulhat.

**Érzékenység**

Az érzékelő annál jobban érzékeli a mozgást, minél nagyobb a környezeti hőmérséklet és a testhőmérséklet (kb. 36 °C) különbsége. Ez egyaránt vonatkozik az alacsony és a magas hőmérsékleti értékekre.

**Haladási irány**

Az érzékelő érzékenyebb a különböző irányokba való mozgásra. Ezzel szemben az érzékelő kevésbé érzékeny, ha a mozgás közvetlenül az érzékelő felé irányul.

## ❹ Elektromos csatlakozások

**⚠⚠ VESZÉLY**

**ÁRAMÜTÉS, ROBBANÁS VAGY ÍVKISÜLÉS VESZÉLYE**

A biztonságos villanyszerelést csak szakképzett szakemberek végezhetik. Bizonyosodjon meg arról, hogy a szakképzett emberek megfelelő ismeretekkel rendelkeznek a következő területeken:

- Csatlakozás a telepítőhálózatokhoz.
- Több elektromos eszköz csatlakoztatása.
- Elektromos kábelek fektetése.
- Biztonsági szabványok, helyi vezetékezési előírások és rendeletek ismerete.

**Az említett utasítások figyelmen kívül hagyása halált vagy súlyos sérülést okozhat.**

## ❺ Az érzékelő felszerelése

**(1)** Válasszon egy átvezető tömítést, és szúrja át a megfelelő törésponton.

**(2)** Szerelje fel a szerelőlemezt és csatlakoztassa a vezetékeket a bekötési pontokhoz. Kifejezetten ajánlott tömítőanyagot alkalmazni a fal/mennyezet és a szerelőlemez között.

**MEGJEGYZÉS:** Győződjön meg róla, hogy elegendő hely van-e a rögzítőcsavar használatához a mennyezetre vagy a falra való telepítés során.

**(3)** Pattintsa a mozgásérzékelőt a szerelőlemezre. (Opcionális) Távolítsa el a kivágást a házon az oldalsó kábelbemenetek felett.

**(4)** Csavarozza be a rögzítőcsavart.

**(5)** Helyezze be a sapkát.

**(6)** Az érzékelőfejet 270°-kal lehet elforgatni az óramutató járásával ellentétes irányba. Az érzékelőfej 90°-onként a helyére pattan. Forgassa az érzékelőfejet a kívánt pozícióba.

**(7)** (Opcionális) Ha bizonyos területeket ki kell zárni az érzékelésből, készítse elő a lencsevédő fedelet. Ügyeljen arra, hogy szegmenseket használjon klipekkel.

**(8)** (Opcionális) Helyezze a lencsevédő fedelet a lencsére.

**(9)** Végezzen bejárási ellenőrzést az érzékelés lefedettségének megerősítéséhez.

**A mozgásérzékelő sarokra vagy sarokba szerelése.**

Ha a mozgásérzékelőt sarokba vagy egy sarokra kívánja felszerelni, először szereljen fel egy sarokkonzolt, majd szerelje a mozgásérzékelőt a sarokkonzolra.

**MEGJEGYZÉS:** A sarokkonzol (CCT566119, fehér; CCT566114, antracit) nem része a csomagnak. Azt külön kell beszerezni.

## ❻ Eszközbeállítások

**A Időbeállítás**
**Rövid impulzus**

A terhelés 1,5 másodpercre bekapcsol, bizonyos kapcsolók, pl. a lépcsővilágítás működtetéséhez.

A rövid impulzust csak 10 másodpercenként lehet indítani.

**5 mp - 1 óra**

Állítsa be, hogy mozgás érzékelése után mennyi ideig maradjon BE állapotban a terhelés.
Az idő letelte után a csatlakoztatott terhelés automatikusan kikapcsol.

**Teszt**

Ellenőrizze az érzékenységi beállításokat. A terhelés 2 másodpercre bekapcsol, valahányszor mozgást érzékel. A fényerőbeállítást a rendszer figyelmen kívül hagyja.

A tesztet csak 5 másodpercenként lehet indítani.

**B LUX beállítás**
**1-2000 Lux**

Állítsa be azt a fényerő küszöbértéket, amelynél az érzékelőnek be kell kapcsolnia a terhelést.

**Nappali mód ☼**

Az érzékelő mozgás érzékelése esetén bekapcsolja a terhelést, a környezet fényerősségétől függetlenül.

**Betanítási küszöb**

Az érzékelő fényereje, amellyel az érzékelő bekapcsolja a terhelést, betanítható. Ha ez a beállítás van kijelölve, akkor 15 mp múlva az aktuális környezeti fényerősséget menti el a rendszer küszöbértékként.

**C Érzékenység**

Állítsa be a kívánt érzékenységet. Minél nagyobb az

érzékenység, annál nagyobb az érzékelési tartomány.

**D Beállítás / Visszaállítás**

Csatlakoztassa az érzékelőt a Wiser mikromodulhoz vagy a Wiser Homehez.

**E Állapotjelző LED**

Az állapotjelző LED az érzékelő házának belsejében található.

**F Zigbee kétszínű LED**

A kétszínű LED az érzékelő házának belsejében található.

## Üzemmódok felülbírálása (csak önálló eszközök esetén)

Az érzékelő két üzemmódot biztosít, amelyek ideiglenesen felülírják az alapértelmezett automatikus üzemmódot.

Az üzemmódok az érzékelő kapcsolóval vagy nyomógombos nyitóval történő KI-, majd BEkapcsolásával aktiválhatók.

**1. mód:**

A csatlakoztatott terhelés az állapotától függően BE vagy KI fog kapcsolni. A beállított idő után az érzékelő visszatér az automatikus üzemmódba.

Az 1. mód indításához: 1 másodpercen belül kapcsolja KI, majd BE az érzékelőt.

**2. mód:**

A csatlakoztatott terhelés négy órára BE fog kapcsolni. Négy óra elteltével az érzékelő visszatér az automatikus üzemmódba.

A 2. mód indításához: 2 másodpercen belül kapcsolja kétszer KI, majd BE az érzékelőt.

A 2. mód manuális elhagyása: Indítsa el az 1. módot (1 másodpercen belül kapcsolja KI, majd BE az érzékelőt.)

## ❼ Quick Home Connect

**⚠⚠ FIGYELMEZTETÉS**

**ÁRAMÜTÉS OKOZTA VESZÉLY**

- Tartsa be a feszültség alatt levő alkatrészeken való munkavégzésre vonatkozó szabályokat.
- Az eszközgombokat csak olyan szigetelt segédberendezéssel szabad működtetni, amely megfelel az EN 60900 követelményeinek.

**Az említett utasítások figyelmen kívül hagyása halált, súlyos sérülést vagy a berendezés károsodását okozhatja.**

Az érzékelőhöz Wiser Fényerőszabályozó mikromodult vagy a Wiser Világításkapcsoló mikromodult tud csatlakoztatni. Ha a mozgásérzékelő működésbe lép, jelet küld a csatlakoztatott mikromoduloknak. Az érzékelővel akár három azonos típusú mikromodul is párosítható.

A Quick Home Connect funkcióval és a párosítási beállításokkal kapcsolatos további tudnivalókat az Eszköz felhasználói útmutatója tartalmazza.

**MEGJEGYZÉS:** Olvassa el a mikromodulra vonatkozó utasításokat, és végezze el a mikromodul megfelelő telepítését, mielőtt párosítaná az érzékelővel.

A mikromodul párosítása az érzékelővel:

**(1)** Nyomja meg röviden egymás után 5-ször a mikromodul Setup/Reset gombját vagy a csatlakoztatott mechanikus nyomógombot.

A csatlakoztatott terhelés villogni kezd, így jelzi az aktív párosítási üzemmódot.

30 másodpercen belül:

**(2)** Nyomja meg röviden egymás után 5-ször az érzékelő Setup/Reset gombját.

Sikeres párosítás esetén a mikromodul állapotjelző LED-je és a terhelés kikapcsol.

## ❽ A teljes eszközhasználati útmutató elolvasása online

Olvassa be a QR-kódot a eszköz, beleértve az üzemeltetést, konfigurációt és használatot a termék.

## Műszaki adatok

| | |
|---|---|
| Névleges feszültség: | AC 220-240 V ~, 50 / 60 Hz |
| Kapcsolási áram: | Max. 10 A |
| Névleges terhelés: | Lásd ❶ Terhelések |
| **Energiafogyasztás** | |
| Relé bekapcsolva: | ≤1400 mW |
| Relé kikapcsolva: | ≤750 mW |
| Csatlakozóterminálok: | Csavar nélküli terminál: 2x max. 1,5 mm² |
| IP védelmi osztály: | IP66 |
| Üzemelési frekvencia: | 2405 - 2480 GHz |
| Max. rádiófrekvenciás teljesítmény: | 6,25 mW |
| Bemelegedési idő: | ≤40 s |
| Üzemi hőmérséklet: | -20 °C - +55 °C |
| Érzékelők max. száma párhuzamosan kötve: | 5 |

**Hőmérsékletalapú terheléscsökkentés**

| Hőmérséklet | Max. kapcsolási áram | Max. LED terhelés | LED lámpák max. száma |
|---|---|---|---|
| -20 °C - + 45 °C | 10 A | 300 W | 15 |
| 45 °C - + 50 °C | 8 A | 300 W | 15 |
| 50 °C - + 55 °C | 6 A | 300 W | 15 |

| | |
|---|---|
| Relatív páratartalom: | 0 - 95%, nem lecsapódó |
| Fényerő beállítások: | 1 lx - 2000 lx,<br>Nappali mód<br>Betanítás |
| Érzékenységi beállítás: | 50 % – 100 % |
| Méretek: | Ø 82 mm x 107 mm<br>Ø 82 mm x 131 mm sarokkonzollal |
| Kommunikációs protokoll: | Zigbee 3.0 (tanúsított) |

## Védjegyek

- A Wiser™ a Schneider Electric SE, a hozzá tartozó leányvállalatok és társult vállalatok védjegye és tulajdona.
- A Zigbee® a Connectivity Standard Alliance bejegyzett védjegye.

Az egyéb márkák és bejegyzett védjegyek az adott vállalatok tulajdonát képezik.

## EU-megfelelőségi nyilatkozat

A Schneider Electric Industries kijelenti, hogy ez a termék megfelel a RÁDIÓBERENDEZÉSEKRŐL SZÓLÓ 2014/53/EU IRÁNYELVBEN foglalt alapvető követelményeknek és egyéb vonatkozó rendelkezéseknek. A megfelelőségi nyilatkozat letölthető a következő címről: se.com/docs.

## Schneider Electric Industries SAS

Ha műszaki témájú kérdései vannak, kérjük, forduljon az Ön országában működő ügyfélszolgálati központhoz.

se.com/contact

JYT55052-00 01/25

# it ARGUS Motion Sensor Outdoor 360

## Informazioni su questo prodotto

ARGUS Motion Sensor Outdoor 360 (di seguito denominato **sensore**) segnala il rilevamento del movimento e misura la luminanza dell'ambiente.
L'angolo di rilevamento del sensore è fino a 360°.
Il sensore può essere regolato per l'installazione a parete e a soffitto.
Possibili utilizzi del sensore:

- Controllo diretto: Collegare un carico direttamente al sensore per commutarlo.
- Quick Home Connect (connessione rapida all'abitazione): Associa il sensore a un dimmer micro modulo Wiser o a un interruttore luce micro modulo Wiser. Il comportamento del carico collegato al sensore e dei micro moduli abbinati è lo stesso.
- Wiser Home: Collegare il sensore a un Wiser Home per un'esperienza di automazione domestica. Quando il rilevamento del movimento è abilitato nell'app, un carico collegato al sensore si accenderà quando il sensore viene attivato.

## ❶ Carichi

- LED: Fino a 15 lampade.
- R: Carichi resistivi a 240 V.
- C: Carichi capacitivi.

## ❷ Controllo dei contenuti della pagina

**A** ARGUS Motion Sensor Outdoor 360
**B** Piastra di montaggio
**C** Accessori
- 2 viti di montaggio e 2 tasselli
- Tappo

**D** Copertura lente
**E** Istruzioni per l'installazione

## ❸ Scelta di un luogo adatto per l'installazione

***AVVISO***

**RISCHIO DI DANNI AL DISPOSITIVO**
- Nell'utilizzo del prodotto rispettare sempre i dati tecnici specificati.
- Non installare il sensore in luoghi esposti a luce solare forte, pioggia o vento.

**La mancata osservanza di queste istruzioni può comportare danni all'apparecchio.**

**Posizione d'installazione**

Scegliere un luogo di installazione che copra il sensore per evitare interferenze ambientali, ad esempio sotto un tetto.

È possibile montare il sensore a parete o a soffitto per ottenere la copertura desiderata.

Non montare il sensore vicino a oggetti che possono creare rapidi sbalzi di temperatura, come bocchette dell'aria condizionata, canne fumarie, acqua in movimento (ad esempio fontane o irrigatori).

Evitare luoghi in cui è probabile che si formi condensa sulla lente.

Non montare il sensore su qualsiasi superficie soggetta a movimento dovuto al vento o ad altre cause.

**Sensibilità**

Il sensore riconosce meglio il movimento quanto più la temperatura ambiente è lontana dalla temperatura corporea (circa 36 °C). Questo vale sia per le basse che per le alte temperature.

**Direzione di marcia**

Il sensore è più sensibile al movimento tangenziale e che segue differenti percorsi. Viceversa, il sensore è meno sensibile quando il movimento è diretto verso il sensore.

## ❹ Collegamenti elettrici

**⚠⚠ PERICOLO**

**PERICOLO DI FOLGORAZIONE, ESPLOSIONE O ARCO ELETTRICO**

L'installazione elettrica deve essere eseguita in maniera sicura esclusivamente da professionisti qualificati. I professionisti qualificati devono dimostrare di possedere conoscenze approfondite nei seguenti settori:
- Collegamento alle reti di installazione.
- Collegamento di molteplici dispositivi elettrici.
- Posa di cavi elettrici.
- Norme di sicurezza, disposizioni e regolamenti locali per il cablaggio.

**La mancata osservanza delle presenti istruzioni causerà lesioni gravi o morte.**

## ❺ Installazione del sensore

**(1)** Scegliere un occhiello e forare il punto di interruzione corrispondente.
**(2)** Installare la piastra di montaggio e collegare i fili al morsetto.
Si consiglia vivamente di applicare un sigillante tra parete/soffitto e piastra di montaggio.

**NOTA:** Accertarsi che vi sia spazio sufficiente per utilizzare una vite di bloccaggio durante l'installazione a soffitto o a parete.

**(3)** Fissare il sensore di movimento sulla piastra di montaggio. (Opzionale) Rimuovere l'apertura sull'alloggiamento sopra i passacavi laterali.
**(4)** Avvitare la vite di blocco.
**(5)** Inserire il tappo.
**(6)** La testina del sensore può essere ruotata di 270° in senso antiorario. La testina del sensore scatta in posizione ogni 90°.
Ruotare la testina del sensore nella posizione desiderata.
**(7)** (Opzionale) Nel caso in cui alcune aree debbano essere bloccate per il rilevamento, predisporre la copertura della lente. Accertarsi di utilizzare segmenti con le clip.
**(8)** (Optional) Fissare la copertura sulla lente.
**(9)** Eseguire un test camminando, per confermare la copertura del rilevamento.

**Montaggio del sensore di movimento sopra o in un angolo.**

Se si desidera montare il sensore di movimento sopra o in un angolo, installare prima una staffa ad angolo, quindi installare il sensore di movimento sulla staffa ad angolo.

**NOTA:** La staffa ad angolo (CCT566119, bianca; CCT566114, antracite) non fa parte del pacchetto. Deve essere acquistata a parte.

## ❻ Impostazioni dispositivo

**A Impostazione ora**
**Impulso breve ⎍**

Il carico è attivato per 1,5 s per attivare alcuni interruttori, ad esempio per le luci scale.

L'impulso breve può essere attivato solo ogni 10 s.

**5s - 1h**

Impostare il tempo per cui il carico rimane attivo dopo il rilevamento del movimento. Allo scadere del tempo, il carico collegato verrà spento automaticamente.

**Test**

Verificare l'impostazione della sensibilità. Il carico si attiva per 2 s ogni volta che viene rilevato un movimento. L'impostazione di luminosità viene ignorata.

Il test può essere attivato solo ogni 5 s.

**B Impostazione LUX**
**1-2000 Lux**

Imposta la soglia di luminosità alla quale il sensore deve commutare il carico.

**Modalità diurna ☼**

Il sensore attiva il carico se viene rilevato movimento, indipendentemente dalla luminosità dell'ambiente.

**Soglia di apprendimento**

La luminosità del sensore, con cui il sensore commuta il carico, può essere appresa. Quando si seleziona questa impostazione, la luminosità attuale dell'ambiente viene salvata come soglia dopo 15 secondi.

**C Sensibilità**

Impostare la sensibilità desiderata. Più alta è la sensibilità, maggiore è il campo di rilevamento.

**D Setup / Reset**

Collegare il sensore a un micro modulo Wiser o a un Wiser Home.

**E LED di stato**

Il LED di stato è situato all'interno dell'alloggiamento del sensore.

**F LED bicolore Zigbee**

Il LED bicolore è situato all'interno dell'alloggiamento del sensore.

## Modalità override (solo per dispositivi standalone)

Il sensore offre due modalità che annullano temporaneamente la modalità automatica predefinita.

Le modalità vengono attivate spegnendo e riaccendendo il sensore con un interruttore o pulsante di apertura.

**Modalità 1:**

Il carico collegato si accende o si spegne a seconda dello stato in cui si trova. Dopo il tempo impostato, il sensore torna alla modalità automatica.

Per attivare la Modalità 1: Spegnere e riaccendere il sensore entro 1 s.

**Modalità 2:**

Il carico collegato si accende per quattro ore. Trascorse le quattro ore, il sensore torna alla modalità automatica.

Per attivare la Modalità 2: Spegnere e riaccendere il sensore due volte entro 2 s.

Per uscire manualmente dalla Modalità 2: Attivare la Modalità 1 (spegnere e riaccendere il sensore entro 1 s).

## ❼ Quick Home Connect (connessione rapida all'abitazione)

**⚠⚠ AVVERTENZA**

**PERICOLO DI SCOSSE ELETTRICHE**
- Rispettare le norme per lavorare su componenti sotto tensione.
- Azionare i pulsanti del dispositivo solo utilizzando apparecchiature ausiliarie isolate che soddisfano i requisiti di EN 60900.

**La mancata osservanza di tali istruzioni può causare lesioni personali gravi, anche letali, o danni all'apparecchiatura.**

È possibile collegare un dimmer del micro modulo Wiser o un interruttore dell'illuminazione del micro modulo Wiser al sensore. Quando il sensore di movimento viene attivato, invia un segnale ai micro moduli collegati. È possibile associare al sensore fino a tre micro moduli dello stesso tipo.

Per ulteriori informazioni su Quick Home Connect e sulle impostazioni di associazione, fare riferimento alla Guida per l'utente del dispositivo.

**NOTA:** Leggere le istruzioni per il micro modulo e installarlo di conseguenza prima di abbinarlo al sensore.

Per abbinare un micro modulo al sensore:

**(1)** Premere brevemente il pulsante di configurazione del micro modulo o il pulsante meccanico 5 volte in rapida successione.
Il carico collegato inizierà a lampeggiare per dimostrare che la modalità di abbinamento è attiva.
Entro ca. 30 secondi:
**(2)** Premere brevemente il pulsante Setup/Reset del sensore 5 volte in rapida successione.

Una volta realizzato l'abbinamento, il LED di stato sul micro modulo e il carico si spengono.

## ❽ Lettura online della guida utente completa del dispositivo

Eseguire la scansione del codice QR per ottenere informazioni complete sul dispositivo, compreso funzionamento, configurazione e utilizzo il prodotto.

## Dati tecnici

| | | | |
|---|---|---|---|
| Tensione nominale: | AC 220-240 V ~, 50 / 60 Hz | | |
| Corrente di commutazione: | Max 10 A | | |
| Valore nominale del carico: | Vedere carichi ❶ | | |
| **Potenza assorbita** | | | |
| Relè acceso: | ≤1400 mW | | |
| Relè spento: | ≤750 mW | | |
| Morsetti: | Morsetto senza viti:<br>2x max 1,5 mm² | | |
| IP rating: | IP66 | | |
| Frequenza operativa: | da 2405 a 2480 GHz | | |
| Potenza di radiofrequenza massima trasmessa: | 6,25 mW | | |
| Tempo di riscaldamento: | ≤40 s | | |
| Temperatura di esercizio: | da -20 °C a +55 °C | | |
| Numero max. di sensori collegato in parallelo: | 5 | | |
| **Degrado del carico in base alla temperatura** | | | |
| Temperatura | Max corrente di commutazione | Max carico LED | Max numero di lampade a LED |
| da -20 °C a 45 °C | 10 A | 300 W | 15 |
| da 45 °C a 50 °C | 8 A | 300 W | 15 |
| da 50 °C a 55 °C | 6 A | 300 W | 15 |
| Umidità relativa: | Da 0 a 95 %, senza condensa | | |
| Impostazione Lux: | da 1 lx a 2000 lx,<br>Modalità diurna<br>Apprendimento | | |
| Impostazione della sensibilità: | Da 50 % a 100 % | | |
| Dimensioni: | Ø 82 mm x 107 mm<br>Ø 82 mm x 131 mm con staffa ad angolo | | |
| Protocollo di comunicazione: | Zigbee 3.0 (certificato) | | |

## Marchi registrati

- Wiser™ è un marchio commerciale di proprietà di Schneider Electric SE, delle sue società controllate e affiliate.
- Zigbee® è un marchio registrato di Connectivity Standard Alliance.

Altri marchi e marchi registrati appartengono ai rispettivi proprietari.

## Dichiarazione di conformità UE

Schneider Electric Industries dichiara che questo prodotto è conforme ai requisiti essenziali e alle altre disposizioni pertinenti della DIRETTIVA SULLE APPARECCHIATURE RADIO (RED) 2014/53/UE. La dichiarazione di conformità è scaricabile all'indirizzo: se.com/docs.

## Schneider Electric Industries SAS

Per domande di natura tecnica, contattare il Centro di assistenza clienti del proprio Paese.

se.com/contact

# nl ARGUS bewegingsmelder buiten 360

## Over dit product

De ARGUS bewegingsmelder buiten 360 (hierna **melder** genoemd) meldt de detectie van beweging en meet de lichtsterkte van de omgeving.
De detectiehoek van de melder is maximaal 360°.
De melder kan worden aangepast voor installatie aan de wand of aan het plafond.
Mogelijk gebruik voor de melder:

- Directe besturing: Sluit een belasting rechtstreeks aan op de melder om deze te schakelen.
- Quick Home Connect: Koppel de melder met een Wiser-micromodule dimmer of een Wiser-micromodule lichtschakelaar. Het gedrag van de op de melder aangesloten belasting en dat van de gekoppelde micromodules is hetzelfde.
- Wiser Home: Verbind de melder draadloos met een Wiser Home om hem te integreren in woning-automatisering. Wanneer bewegingsdetectie is ingeschakeld in de app, wordt een op de melder aangesloten belasting ingeschakeld wanneer de melder wordt geactiveerd.

## ❶ Belastingen

- Led: Tot 15 lampen.
- R: Weerstandsbelastingen bij 240 V.
- C: Capacitieve belastingen.

## ❷ Inhoud van pakket controleren

**A** ARGUS bewegingsmelder buiten 360
**B** Montageplaat
**C** Toebehoren
- 2 bevestigingsschroeven en 2 wandpluggen
- Deksel

**D** Lenskap
**E** Instructies voor installatie

## ❸ Een geschikte locatie voor installatie kiezen

***OPMERKING***

**RISICO VAN SCHADE AAN HET APPARAAT**
- Gebruik het product altijd in overeenstemming met de gespecificeerde technische gegevens.
- Installeer de melder niet op een locatie waar er veel zonlicht, regen of wind is.

**Als deze instructies niet worden opgevolgd, kan dit leiden tot schade aan het apparaat.**

**Locatie voor installatie**

Kies een locatie voor installatie die de melder afdekt tegen storende omgevingsinvloeden, bijv. onder een dak.

De melder kan op een muur of aan het plafond worden gemonteerd om de gewenste dekking te bereiken.

Bevestig de melder niet in de buurt van voorwerpen die snelle temperatuurveranderingen kunnen veroorzaken, zoals bijvoorbeeld luchtroosters van airconditioning, rookgasleidingen, bewegend water, zoals fonteinen of sproeiers.

Vermijd plaatsen waar condensatie op de lens kan ontstaan.

Monteer de melder niet op een oppervlak dat onderhevig is aan beweging door wind of andere oorzaken.

**Gevoeligheid**

De melder herkent de beweging beter naarmate de omgevingstemperatuur meer verwijderd is van de lichaamstemperatuur (ca. 36 °C). Dit geldt zowel voor lage als hoge temperaturen.

**Looprichting**

De melder is gevoeliger voor bewegingen in verschillende richtingspatronen. Omgekeerd is de melder minder gevoelig als er direct naar de melder toe wordt bewogen.

## ❹ Elektrische aansluitingen

**⚠⚠ GEVAAR**

**GEVAAR VAN ELEKTRISCHE SCHOK, EXPLOSIE, OF VONKOVERSLAG**

Een veilige elektrische installatie mag alleen worden uitgevoerd door ervaren deskundigen. Ervaren deskundigen moeten een grondige kennis hebben van het volgende:
- Aansluiten op elektriciteitsnetwerken.
- Aansluiten van meerdere elektrische apparaten.
- Leggen van elektrische leidingen.
- Veiligheidsnormen, lokale bedradingsvoorschriften en regelgeving.

**Als deze instructies niet worden opgevolgd, heeft dit de dood of ernstige verwondingen tot gevolg.**

## ❺ De melder installeren

**(1)** Kies een van de afdichtingsringen voor de kabeldoorvoer en prik door het overeenkomstige te doorboren punt.
**(2)** Installeer de montageplaat en sluit de draden aan op de aansluitklem.
Het wordt aanbevolen om een afdichtingsmiddel aan te brengen tussen muur/plafond en montageplaat.

**OPMERKING:** Zorg ervoor dat er genoeg ruimte is om een sluitschroef te gebruiken tijdens installatie aan het plafond of aan de wand.

**(3)** Klik de bewegingsmelder op de montageplaat. (Optioneel) Verwijder de uitsnijding op de behuizing boven de zijdelingse kabelingangen.
**(4)** Schroef de borgschroef vast.
**(5)** Plaats het deksel.
**(6)** De melderkop kan over 270° linksom worden gedraaid. Om de 90° klikt de melderkop vast op zijn positie.
Draai de melderkop in de gewenste positie.
**(7)** (Optioneel) Als sommige gebieden moeten worden afgeschermd tegen detectie, bereid dan de lenskap voor. Zorg ervoor dat segmenten met clips worden gebruikt.
**(8)** (Optioneel) Klik de lenskap op de lens.
**(9)** Voer een looptest uit om de detectiedekking te bevestigen.

**De bewegingsmelder op of in een hoek monteren.**

Als u de bewegingsmelder in of op een hoek wilt monteren, installeert u eerst een hoekbeugel en vervolgens de bewegingsmelder op de hoekbeugel.

**OPMERKING:** De hoekbeugel (CCT566119, wit; CCT566114, antraciet) is niet in de verpakking begrepen. Deze moet afzonderlijk worden aangeschaft.

## ❻ Apparaatinstellingen

**A Tijdinstelling**
**Korte puls ⎍**

De belasting wordt 1,5 s lang ingeschakeld om bepaalde schakelaars te activeren, bijv. voor trappenhuisverlichting.

Short Pulse kan slechts om 10 sec. worden geactiveerd.

**5s - 1h**

Stel in hoe lang de belasting ingeschakeld moet blijven nadat beweging wordt gedetecteerd. Wanneer de tijd verstreken is, wordt de aangesloten belasting automatisch uitgeschakeld.

**Test**

Test de gevoeligheidsinstelling. Telkens wanneer een beweging wordt gedetecteerd, wordt de belasting 2 sec lang ingeschakeld. De instelling helderheid wordt genegeerd.

De test kan slechts om de 5 sec worden gestart.

**B LUX instelling**
**1-2000 lux**

Stel de lichtsterktedrempel in waarbij de melder de belasting moet schakelen.

**Dag-modus ☼**

De melder schakelt de belasting in als er beweging wordt gedetecteerd, ongeacht de omgevingslichtsterkte.

**Teach-indrempel**

De lichtsterkte waarbij de melder de belasting moet schakelen kan worden aangeleerd. Wanneer deze instelling wordt geselecteerd, wordt de huidige omgevingslichtsterkte na 15 seconden opgeslagen als de drempel.

**C Gevoeligheid**

Stel de gewenste gevoeligheid in. Hoe hoger de gevoeligheid, hoe groter het detectiebereik.

**D Instellen / resetten**

Sluit de melder aan op een Wiser-micromodule of een Wiser Home.

**E Statusled**

De statusled bevindt zich binnen in de melderbehuizing.

**F Zigbee Bi-color LED**

De tweekleurige led bevindt zich binnen in de melderbehuizing.

## Overbruggings-modi (alleen voor zelfstandige apparaten)

De melder biedt twee modi die tijdelijk de standaard automatische modus omzeilen.

De modi worden geactiveerd door de melder uit en weer in te schakelen via een schakelaar of een drukknop-verbreekcontact.

**Modus 1:**

De aangesloten belasting wordt in- of uitgeschakeld naar gelang van de status waarin deze zich bevindt. Na de ingestelde tijd keert de melder terug naar de automatische modus.

Om modus 1 te activeren: Schakel de melder binnen 1 seconde uit en vervolgens weer in.

**Modus 2:**

De aangesloten belasting blijft vier uur lang ingeschakeld. Na vier uur keert de melder terug naar de automatische modus.

Om modus 2 te activeren: Schakel de melder twee keer binnen 2 seconden uit en vervolgens weer in.

Om modus 2 handmatig te verlaten: Activeer modus 1 (schakel de melder binnen 1 seconde uit en vervolgens weer in.)

## ❼ Quick Home Connect

**⚠⚠ WAARSCHUWING**

**GEVAAR VAN ELEKTRISCHE SCHOK**

- Neem de voorschriften inzake werkzaamheden met onder spanning staande delen in acht.
- Activeer alleen apparaatknoppen met geïsoleerde hulpapparatuur die voldoet aan de vereisten van EN 60900.

**Het negeren van deze instructies kan de dood, ernstig letsel of schade aan het apparaat tot gevolg hebben.**

U kunt een Wiser-micromodule dimmer of een Wiser-micromodule lichtschakelaar aansluiten op de melder. Wanneer de bewegingsmelder wordt geactiveerd, stuurt hij een signaal naar de aangesloten micromodules. U kunt maximaal drie micromodules van hetzelfde type aan de melder koppelen.

Meer informatie over Quick Home Connect en het instellen van koppelingen vindt u in de gebruikershandleiding van het apparaat.

**OPMERKING:** Lees de instructies voor de micromodule en installeer de micromodule volgens deze aanwijzingen alvorens die met de melder te koppelen.

Een micromodule koppelen met de melder:

**(1)** Druk 5 keer snel na elkaar op de instelknop (Setup) van de micromodule of op de mechanische drukknop.

De aangesloten belasting begint te knipperen om de actieve koppelingsmodus aan te geven.

Binnen ong. 30 seconden:

**(2)** Druk 5 keer snel na elkaar kort op de knop Setup/Reset [Instellingen/resetten] van de melder.

Als de koppeling geslaagd is, gaan de statusled op de micromodule en die op de belasting uit.

## ❽ De volledige gebruikershandleiding van het apparaat online lezen

Scan de QR-code voor volledige informatie over de apparatuur, met inbegrip van de bediening, de configuratie en het gebruik het product.

## Technische gegevens

| | |
|---|---|
| Nominale spanning: | AC 220-240 V ~, 50 / 60 Hz |
| Schakelstroomsterkte: | Max. 10 A |
| Nominale belasting: | Zie ❶ belastingen |
| **Stroomverbruik** | |
| Relais ingeschakeld: | ≤1400 mW |
| Relais uitgeschakeld: | ≤750 mW |
| Aansluitklemmen: | Schroefloze aansluitklem: max. 2x 1,5 mm² |
| IP-classificatie: | IP66 |
| Bedrijfsfrequentie: | 2405 tot 2480 GHz |
| Max. RF-vermogen uitgezonden: | 6,25 mW |
| Opwarmtijd: | ≤40 s |
| Bedrijfstemperatuur: | -20 °C tot +55 °C |
| Max. aantal sensoren in parallel geschakeld: | 5 |

**Temperatuurgebaseerde vermogensvermindering**

| Temperatuur | Max. schakelstroom | Max. led-belasting | Max. aantal ledlampen |
|---|---|---|---|
| -20 °C tot 45 °C | 10 A | 300 W | 15 |
| 45 °C tot 50 °C | 8 A | 300 W | 15 |
| 50 °C tot 55 °C | 6 A | 300 W | 15 |

| | |
|---|---|
| Relatieve luchtvochtigheid: | 0% tot 95%, niet-condenserend |
| Lux-instelling: | 1 lx tot 2000 lx,<br>Dag-modus<br>Teach-in |
| Gevoeligheidsinstelling: | 50 % tot 100 % |
| Afmetingen: | Ø 82 mm x 107 mm<br>Ø 82 mm x 131 mm met hoekbeugel |
| Communicatieprotocol: | Zigbee 3.0 (gecertificeerd) |

## Handelsmerken

- Wiser™ is een handelsmerk en is eigendom van Schneider Electric SE, haar dochterondernemingen en geliëerde bedrijven.
- Zigbee® is een geregistreerd handelsmerk van Connectivity Standard Alliance.

Andere merken en geregistreerde handelsmerken zijn eigendom van hun relevante eigenaars.

## EU-conformiteitsverklaring

Schneider Electric Industries verklaart hierbij dat dit product voldoet aan de essentiële vereisten en andere relevante bepalingen van RICHTLIJN 2014/53/EU VOOR RADIOAPPARATUUR. De conformiteitsverklaring kan worden gedownload op: se.com/docs.

## Schneider Electric Industries SAS

Als u technische vragen hebt, neem dan contact op met de klantenservice in uw land.

se.com/contact

# pt Sensor de Movimento ARGUS para Exterior 360

## Acerca deste produto

O Sensor de Movimento ARGUS para Exterior 360 (a seguir designado **sensor**) relata a deteção de movimento e mede a luminosidade do ambiente.
O ângulo de deteção do sensor é de até 360°.
O sensor pode ser ajustado para instalação na parede e no teto.
Possíveis utilizações do sensor:

- Controlo direto: Ligue uma carga diretamente ao sensor para a ligar.
- Quick Home Connect: Emparelhe o sensor com um micromódulo variador Wiser ou um micromódulo interruptor Wiser. O comportamento da carga ligada ao sensor e aos micromódulos emparelhados é o mesmo.
- Wiser Home: Ligue o sensor sem fios a um Wiser Home para uma experiência de automatização da casa. Quando a deteção de movimento é ativada na aplicação,a carga ligada por fio ao sensor será ativada quando o sensor for acionado.

## ❶ Cargas

- LED: Até 15 lâmpadas.
- R: Cargas resistivas a 240 V.
- C: Cargas capacitivas.

## ❷ Verificar o conteúdo da embalagem

**A** Sensor de Movimento ARGUS para Exterior 360
**B** Placa de montagem
**C** Acessórios
- 2 parafusos de fixação e 2 buchas para parede
- Tampa

**D** Tampa da lente
**E** Instruções de instalação

## ❸ Escolher o local adequado para instalar

***AVISO***

**RISCO DE DANOS NO DISPOSITIVO**

- Manuseie o produto sempre de acordo com os dados técnicos especificados.
- Não instale o sensor num local com luz solar forte, chuva ou vento.

**O incumprimento destas instruções pode resultar em danos no equipamento.**

**Localização da montagem**

Selecione um local de instalação que resguarde o sensor de condições ambientais interferentes, por exemplo, sob um teto.

O sensor pode ser montado numa parede ou num teto para obter a cobertura pretendida.

Não monte o sensor perto de objetos que possam criar mudanças de temperatura rápidas, por exemplo, saídas de ar condicionado, condutas de aquecimento, água em movimento, como fontes ou aspersores.

Evite locais onde exista a probabilidade de se formar condensação na lente.

Não monte o sensor em qualquer superfície que esteja sujeita a movimento devido ao vento ou a outras causas.

**Sensibilidade**

O sensor reconhece melhor o movimento quanto mais afastada estiver a temperatura ambiente da temperatura corporal (aprox. 36 °C). Isto aplica-se tanto a temperaturas baixas como a temperaturas elevadas.

**Direção de movimento**

O sensor é mais sensível ao movimento em diferentes zonas de alcance. Por outro lado, o sensor é menos sensível quando o movimento está direcionado diretamente para o sensor.

## ❹ Ligações elétricas

**⚠⚠ PERIGO**

**PERIGO DE CHOQUE ELÉTRICO, EXPLOSÃO OU ARCO ELÉTRICO**

A instalação elétrica segura apenas deve ser realizada por profissionais qualificados. Os profissionais qualificados devem provar conhecimentos profundos nas seguintes áreas:

- Ligação a redes de instalação.
- Ligação de vários dispositivos elétricos.
- Instalação de cabos elétricos.
- Normas de segurança e regras e regulamentos locais de instalações elétricas.

**O incumprimento destas instruções tem como consequências a morte ou ferimentos graves.**

## ❺ Instalação do sensor

**(1)** Escolha uma anilha e fure o ponto de rutura correspondente.

**(2)** Instale a placa de montagem e ligue os fios ao terminal.
Recomenda-se a aplicação de um vedante entre a parede/teto e a placa de montagem.

**NOTA:** Certifique-se de que existe espaço suficiente para utilizar um parafuso de bloqueio durante a instalação no teto ou na parede.

**(3)** Encaixe o sensor de movimento na placa de montagem. (Opcional) Remova o recorte na caixa acima das entradas de cabo laterais.

**(4)** Aparafuse o parafuso de bloqueio.

**(5)** Insira a tampa.

**(6)** A cabeça do sensor pode ser rodada 270° no sentido contrário ao dos ponteiros do relógio. A cabeça do sensor encaixa a cada 90°.
Rode a cabeça do sensor para a posição pretendida.

**(7)** (Opcional) No caso de ser necessário bloquear algumas áreas para a deteção, prepare a tampa da lente. Certifique-se de que utiliza segmentos com clipes.

**(8)** (Opcional) Fixe a tampa da lente na lente.

**(9)** Realize um teste de movimento para confirmar a cobertura de deteção.

**Montagem do sensor de movimento no interior de um canto ou numa esquina.**

Se pretender montar o sensor de movimento no interior de um canto ou numa esquina, comece por instalar um suporte de canto e depois o sensor de movimento nesse suporte.

**NOTA:** O suporte de canto (CCT566119, branco; CCT566114, antracite) não é fornecido na embalagem. Deve ser adquirido em separado.

## ❻ Definições do dispositivo

**A Definição de hora**
**Impulso curto ⎍**

A carga LIGA durante 1,5 seg. para acionar determinados interruptores, por exemplo, as luzes da escada.

O Impulso Curto só pode ser acionado a cada 10 seg.

**5s - 1h**

Defina quanto tempo a carga permanece LIGADA após o movimento ser detetado. Quando o tempo termina, a carga desliga-se automaticamente.

**Teste**

Teste a definição de sensibilidade. A carga LIGA durante 2 seg. sempre que é detetado um movimento. A definição de luminosidade é ignorada.

O teste só pode ser acionado a cada 5 seg.

**B Definição de LUX**
**1-2000 Lux**

Defina o limite de luminosidade ao qual o sensor deve ligar a carga.

**Modo de dia ☼**

O sensor LIGARÁ a carga se o movimento for detetado, independentemente da luminosidade do ambiente.

**Limite em modo aprendizagem**

A luminosidade do sensor à qual o sensor liga a carga pode ser programado por aprendizagem. Quando esta definição é selecionada, a luminosidade do ambiente atual será guardada como o limite após 15 segundos.

**C Sensibilidade**

Defina a sensibilidade desejada. Quanto mais elevada for

a sensibilidade, maior será o raio de alcance da deteção.

**D Configuração/Redefinição**

Ligue o sensor a um micromódulo variador Wiser ou a um Wiser Home.

**E Estado do LED**

O Estado do LED está dentro da caixa do sensor.

**F LED de duas cores Zigbee**

O LED de duas cores está dentro da caixa do sensor.

## Modos de substituição (apenas para dispositivos autónomos)

O sensor oferece dois modos que substituem temporariamente o modo automático predefinido.

Os modos são acionados ao DESLIGAR e voltar a LIGAR o sensor com um dispositivo de abertura de interruptor ou um botão de pressão.

**Modo 1:**

A carga ligada irá LIGAR ou DESLIGAR dependendo do estado em que se encontra. Após o tempo definido, o sensor regressa ao modo automático.

Para acionar o Modo 1: DESLIGUE o sensor e volte a LIGÁ-LO novamente no espaço de 1 seg.

**Modo 2:**

A carga conectada ficará LIGADA durante quatro horas. Ao fim destas quatro horas, o sensor regressa ao modo automático.

Para acionar o Modo 2: DESLIGUE o sensor e volte a LIGÁ-LO duas vezes no espaço de 2 seg.

Para sair manualmente do Modo 2: Acione o Modo 1 (DESLIGUE o sensor e volte a LIGÁ-LO no espaço de 1 seg.)

## ❼ Quick Home Connect

**⚠⚠ ADVERTÊNCIA**

**PERIGO DE CHOQUE ELÉTRICO**

- Respeite os regulamentos para trabalhar em peças sob tensão.
- Acione apenas os botões do dispositivo com equipamento auxiliar isolado que cumpra os requisitos da EN 60900.

**O incumprimento destas instruções pode causar a morte, ferimentos graves ou danos no equipamento.**

Pode ligar um micromódulo variador Wiser ou um micromódulo interruptor Wiser ao sensor. Quando o sensor de movimento é acionado, envia um sinal para os micromódulos conectados. Pode emparelhar até três micromódulos do mesmo tipo com o sensor.

Para mais informações sobre o Quick Home Connect e as configurações de emparelhamento, consultar o Manual do Utilizador do Dispositivo.

**NOTA:** Leia as instruções do micromódulo e instale o micromódulo em conformidade antes de o emparelhar com o sensor.

Emparelhar um micromódulo com o sensor:

**(1)** Prima ligeiramente o botão configurar do micromódulo ou o botão de pressão mecânico 5 vezes em sequência rápida.

A carga conectada começará a piscar para mostrar o modo de emparelhamento ativo.

Em aprox. 30 segundos:

**(2)** Prima o botão Configurar/Repor do sensor 5 vezes em sequência rápida.

Quando emparelhado com sucesso, o estado do LED no micromódulo e a carga DESLIGAM-SE.

## ❽ Ler o manual completo do utilizador do dispositivo online

Verifique o código QR para obter informações completas sobre o dispositivo, incluindo operação, configuração e utilização o produto.

## Informações técnicas

| | |
|---|---|
| Tensão nominal: | CA 220-240 V ~, 50/60 Hz |
| Corrente de comutação: | Máx. 10 A |
| Classificação de carga: | Ver ❶ Cargas |
| **Consumo de energia** | |
| Relé ligado: | ≤1400 mW |
| Relé desligado: | ≤750 mW |
| Terminais de ligação: | Terminal sem parafusos: 2x máx. 1,5 mm² |
| Classificação IP: | IP66 |
| Frequência de operação: | 2405 a 2480 GHz |
| Potência máx. de radiofrequência transmitida: | 6,25 mW |
| Tempo de aquecimento: | ≤40 s |
| Temperatura de funcionamento: | -20 °C a +55 °C |
| Máx. number of sensors ligado em paralelo: | 5 |

**Degradação da carga com base na temperatura**

| Temperatura | Corrente de comutação máx. | Carga de LED máx. | Número máx. de lâmpadas LED |
|---|---|---|---|
| -20 °C a 45 °C | 10 A | 300 W | 15 |
| 45 °C a 50 °C | 8 A | 300 W | 15 |
| 50 °C a 55 °C | 6 A | 300 W | 15 |

| | |
|---|---|
| Humidade relativa: | 0% a 95%, sem condensação |
| Definição de lux: | 1 lx a 2000 lx<br>Modo de dia<br>Teach-in |
| Definição de sensibilidade: | 50 % a 100 % |
| Dimensões: | Ø 82 mm x 107 mm<br>Ø 82 mm x 131 mm com suporte de canto |
| Protocolo de comunicação: | Zigbee 3.0 (certificado) |

## Marcas comerciais

- Wiser™ é uma marca registada e propriedade da Schneider Electric SE, das respetivas associadas e filiais.
- Zigbee® é uma marca comercial registada da Connectivity Standard Alliance.

Outras marcas e marcas registadas são propriedade dos respetivos proprietários.

## Declaração de conformidade da UE

A Schneider Electric Industries declara por este meio que o presente produto cumpre os requisitos fundamentais e outras disposições relevantes da DIRETIVA 2014/53/UE RELATIVA A EQUIPAMENTOS DE RÁDIO. A Declaração de conformidade encontra-se disponível para descarregar em: se.com/docs.

## Schneider Electric Industries SAS

Para perguntas técnicas, queira contactar o Centro de Atendimento ao Cliente do seu país.

se.com/contact

# sv ARGUS rörelsesensor utomhus 360

## Om den här produkten

ARGUS rörelsesensor utomhus 360 (nedan kallad **sensor**) rapporterar detektering av rörelse i närheten och mäter luminansen i omgivningen.
Sensorns detekteringsvinkel är upp till 360°.
Sensorn kan justeras för vägg- och takinstallation.
Möjlig användning för sensorn:

- Direktstyrning: Anslut en last direkt till sensorn för att koppla den.
- Quick Home Connect: Parkoppla sensorn med en Wiser dimmerpuck LED eller Wiser strömställarpuck. Beteendet för lasten som är ansluten till sensorn och de parkopplade mikromodulerna är detsamma.
- Wiser Home: Anslut sensorn trådlöst till ett Wiser Home för en hemautomatiseringsupplevelse. När rörelsedetektering är aktiverat i appen kommer en belastning som är kopplad till sensorn att slås på när sensorn utlöses.

## ❶ Laster

- Ljusdiod: Upp till 15 lampor.
- R: Resistiva belastningar vid 240 V.
- C: Kapacitiva laster.

## ❷ Kontrollera paketets innehåll

**A** ARGUS rörelsesensor utomhus 360
**B** Monteringsplatta
**C** Tillbehör
- 2 skruvar och 2 väggkontakter
- Lock

**D** Objektivskydd
**E** Installationsanvisningar

## ❸ Välja en lämplig plats för installationen

***OBSERVERA***

**RISK FÖR SKADA PÅ ENHETEN**

- Använd alltid produkten i enlighet med de tekniska specifikationerna.
- Installera inte sensorn på en plats med kraftigt solljus, regn eller vind.

**Om instruktionerna inte följs kan utrustningen skadas.**

**Monteringsplats**

Välj en installationsplats som skyddar sensorn från störande miljöpåverkan, t.ex. under ett tak.

Sensorn kan monteras på en vägg eller ett tak för att ge önskad täckning.

Montera inte sensorn nära föremål som kan ge upphov till snabba temperaturförändringar, t.ex. luftkonditioneringsventiler, värmekanaler, rörligt vatten, t.ex. fontäner eller sprinkleranläggningar.

Undvik platser där det är troligt att kondens bildas på objektivet.

Montera inte sensorn på någon yta som är utsatt för rörelse på grund av vind eller andra orsaker.

**Känslighet**

Sensorn känner av rörelse bättre ju längre omgivningstemperaturen är från kroppstemperaturen (ca 36 °C). Detta gäller både låga och höga temperaturer.

**Gångriktning**

Sensorn är mer känslig för rörelser över olika mönster. Å andra sidan är sensorn mindre känslig när rörelsen sker direkt mot sensorn.

JYT55052-00 01/25

## ❹ Elanslutningar

**⚠⚠ FARA**

**RISK FÖR ELEKTRISK CHOCK, EXPLOSION ELLER LJUSBÅGE**

Elinstallationer får endast utföras av behörig installatör. Behörig installatör måste ha ingående kunskaper inom följande områden:

- Anslutning till installationsnätverk/-elnät.
- Anslutning av elektriska apparater.
- Dragning och förläggning av elkablar.
- Säkerhetsstandarder, lokala installationsföreskrifter och bestämmelser.

**Underlåtenhet att följa dessa anvisningar kan leda till dödsfall eller allvarliga personskador.**

## ❺ Installera sensorn

**(1)** Välj en genomföring och trycka igenom motsvarande brytpunkt.

**(2)** Montera monteringsplattan och anslut ledningarna till klämman.
Det rekommenderas starkt att applicera tätningsmedel mellan vägg/tak och monteringsplatta.

**OBS!** Se till att det finns tillräckligt med utrymme för att använda en låsskruv under installationen i taket eller på väggen.

**(3)** Fäst rörelsesensorn på monteringsplattan. (Valfritt) Ta bort utskärningen på höljet ovanför sidokabelingångarna.

**(4)** Skruva i låsskruven.

**(5)** Sätt i locket.

**(6)** Sensorhuvudet kan endast roteras 270° medurs. Sensorhuvudet snäpper på plats vid varje 90°. Vrid sensorhuvudet till önskat läge.

**(7)** (Valfritt) Om vissa områden behöver blockeras för upptäckt förbereder du objektivskyddet. Se till att använda segment med klipp.

**(8)** (Tillval) Fäst objektivskyddet på objektivet.

**(9)** Genomför ett gångtest för att bekräfta detekteringstäckningen.

**Montera rörelsesensorn på eller i ett hörn.**

Om du vill montera rörelsesensorn i eller på ett hörn måste du först montera ett hörnfäste och sedan installera rörelsesensorn på hörnfästet.

**OBS!** Hörnfästet (CCT566119, vit; CCT566114, antracit) ingår inte i förpackningen. Den måste anskaffas separat.

## ❻ Enhetsinställningar

**A Tidsinställning**

**Kort puls ⎍**

Belastningen är PÅ under 1,5 s för att utlösa vissa brytare, t.ex. för trappbelysning.

Kort puls kan endast utlösas var tionde sekund.

**5s - 1h**

Ställ in hur länge lasten förblir PÅ efter att rörelse detekteras. När tiden har gått ut kommer den anslutna lasten att stängas av automatiskt.

**Testa**

Testa känslighetsinställningen. Belastningen slås på i 3 s varje gång en rörelse detekteras. Ljusstyrkeinställningen ignoreras.

Testet kan endast utlösas var femte sekund.

**B LUX-inställning**

**1–2000 Lux ◠**

Ställ in ljusnivåtröskeln då sensorn ska koppla om lasten.

**Dagsläge ☼**

Sensorn kommer att slå på lasten om rörelse detekteras, oavsett omgivningsljuset.

**Anpassa tröskel ⊙**

Sensorns ljusnivå då sensorn kopplar om lasten kan läras in. När den här inställningen markeras sparas det nuvarande omgivningsljuset som tröskelvärde efter 15 sekunder.

**C Känslighet**

Ställ in önskad känslighet. Ju högre känslighet, desto större detektionsområde.

**D Inställning/återställning**

Anslut sensorn till en Wiser-mikromodul eller ett Wiser Home.

**E Status LED-lampa**

Statuslysdioden sitter inuti sensorhöljet.

**F Zigbee tvåfärgad LED**

Den tvåfärgade lysdioden sitter inuti sensorhöljet.

### Åsidosättningslägen (endast för fristående enheter)

Sensorn har två lägen som tillfälligt åsidosätter standardautoläget.

Lägena utlöses genom att sensorn slås AV och PÅ igen med en omkopplare eller tryckknappsöppnare.

**Läge 1:**

Den anslutna lasten kommer att slås PÅ eller AV beroende på vilket läge den befinner sig i. Efter den inställda tiden återgår sensorn till autoläge.

Så här utlöser du läge 1: Slå AV sensorn och sedan PÅ den igen inom 1 sekund.

**Läge 2:**

Den anslutna lasten kommer att slås PÅ i fyra timmar. När fyra timmar har gått återgår sensorn till autoläge.

Så här utlöser du läge 2: Slå AV sensorn och sedan PÅ den igen två gånger inom 2 sekunder.

Så här avslutar du läge 2 manuellt: Utlösningsläge 1 (Slå AV sensorn och sedan PÅ den igen inom 1 sekund.)

## ❼ Quick Home Connect

**⚠⚠ VARNING**

**FARA PÅ GRUND AV RISK FÖR ELEKTRISK STÖT**

- Observera elsäkerhetsförskrifterna vid arbete på spänningssatta delar.
- Enhetens knappar får endast tryckas in med isolerad utrustning som uppfyller kraven i EN 60900.

**Underlåtenhet att följa dessa anvisningar kan leda till dödsfall, allvarliga personskador eller utrustningsskador.**

Du kan ansluta Wiser dimmerpuck LED eller Wiser strömställarpuck till sensorn. När rörelsesensorn utlöses skickar den en signal till de anslutna mikromodulerna. Du kan parkoppla upp till tre mikromoduler av samma typ med sensorn.

Mer information om Quick Home Connect och parningsinställningar finns i enhetens användarhandbok.

**OBS! LÄS INSTRUKTIONERNA FÖR MIKROMODULEN OCH INSTALLERA MIKROMODULEN I ENLIGHET MED DETTA INNAN DU PARKOPPLAR DEN MED SENSORN.**

Så här parkopplar du en mikromodul med sensorn:

**(1)** Tryck snabbt på antingen konfigurationsknappen för mikromodulen eller den mekaniska tryckknappen fem gånger i följd.
Den anslutna lasten börjar blinka för att indikera aktivt parkopplingsläge.
Inom app. 30 sekunder:

**(2)** Tryck snabbt på inställnings-/ återställningsknappen för sensorn 5 gånger i snabb följd.

När den har parkopplats slås statuslysdioden på mikromodulen och belastningen om till AV.

## ❽ Läs hela användarhandboken för enheten online

Skanna QR-koden för fullständig information om enhet, inklusive drift, konfiguration och användning produkten.

**Skanna QR-koden och välj språk**

## Tekniska data

| | |
|---|---|
| Märkspänning: | 220–240 V AC ~, 50/60 Hz |
| Kopplingsström: | max. 10 A |
| Belastningsklass: | Se ❶ Laster |
| **Effektförbrukning** | |
| Relä tillkopplat: | ≤1400 mW |
| Relä frånkopplat: | ≤750 mW |
| Anslutingsplintar: | Skruvlös klämma: 2x max. 1,5 mm² |
| IP-klass: | IP66 |
| Användningsfrekvens: | 2405 till 2480 GHz |
| Max. radiofrekvenseffekt som överförs: | 6,25 mW |
| Uppvärmningstid: | ≤ 40 s |
| Driftstemperatur: | -20 °C till +55 °C |
| Max. antal sensorer ansluten parallellt: | 5 |

**Temperaturbaserad lastförsämring**

| Temperatur | Max. kopplingsström | Max. LED-last | Max. antal LED-lampor |
|---|---|---|---|
| -20 °C till 45 °C | 10 A | 300 W | 15 |
| 45 °C till 50 °C | 8 A | 300 W | 15 |
| 50 °C till 55 °C | 6 A | 300 W | 15 |

| | |
|---|---|
| Relativ luftfuktighet: | 0 % till 95 %, icke-kondenserande |
| Lux-inställning: | 1 lx till 2000 lx, Dagsläge Anpassning |
| Känslighetsinställning: | 50 % till 100 % |
| Mått: | Ø 82 mm x 107 mm<br>Ø 82 mm x 131 mm med hörnfäste |
| Kommunikationsprotokoll: | Zigbee 3.0 (certifierad) |

### Varumärken

- Wiser™ är ett varumärke som tillhör Schneider Electric SE, dess dotterbolag och närstående bolag.
- Zigbee® är ett registrerat varumärke som tillhör Connectivity Standard Alliance.

Andra märken och registrerade varumärken tillhör respektive ägare.

### EU-försäkran om överensstämmelse

Härmed försäkrar Schneider Electric Industries att denna produkt överensstämmer med krav och relevanta bestämmelser i RADIO EQUIPMENT DIRECTIVE 2014/53/EU. Denna försäkran om överensstämmelse kan laddas ner här: se.com/docs.

### Schneider Electric Industries SAS

Om du har tekniska frågor är du välkommen att kontakta vårt kundservicecenter i ditt land.

se.com/contact



A3 motion sensor test.indd 8 28-01-2025 12:39:35