Fiche technique du produit

Spécifications

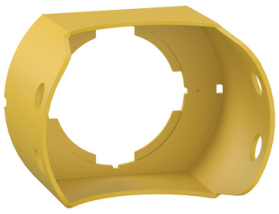

Harmony 9001K - garde plastique jaune pour arret d'urgence

9001K18P

Statut commercial: Commercialisé

Principales

Gamme de produit	Harmony 9001SK
Type de produit ou équipement	Garde
Matière	Plastique
Catégorie d'accessoire / de pièce détachée	Pièces détachées
Destination d'accessoire / de pièce détachée	Coup de poing

Complémentaires

Diamètre	43,5 mm
Poids Net	0,021 kg
Couleur de la capsule	Jaune
Dimension	30 mm

Emballage

Type d'emballage 1	PCE
Nombre d'unité par paquet	1
Hauteur de l'emballage 1	5,1 cm
Largeur de l'emballage 1	5,6 cm
Longueur de l'emballage 1	9,3 cm
Poids de l'emballage (Kg)	172 g

Garantie contractuelle

Garantie (en mois)	18

Clause de non-responsabilité: Cette documentation ne vise pas à remplacer et ne doit pas être utilisée pour déterminer l'adéquation ou la fiabilité de ces produits pour des applications spécifiques d'utilisateurs. Avertissement : Cette documentation ne vise pas à remplacer et ne doit pas être utilisée pour déterminer l'adéquation ou la fiabilité de ces produits pour des applications spécifiques d'utilisateurs.

Environmental Data

Schneider Electric vise à atteindre le statut de Net Zero d'ici 2050 grâce à des partenariats avec la chaîne logistique, des matériaux à faible impact et une circularité via notre campagne en cours "Use Better, Use Longer, Use Again" pour prolonger la durée de vie des produits et leur recyclabilité.

Environmental Data expliquées >

Use Better

Matières et Substances

Emballage avec carton recyclé	**Oui**
Emballage sans plastique	**Oui**
Directive UE RoHS	**Conforme**
Règlementation REACh	**Référence ne contenant pas de SVHC au-delà du seuil**

Use Again

Réemballer et réusiner

Reprise	**Non**

Encombrements

Dimensions

mm
in.

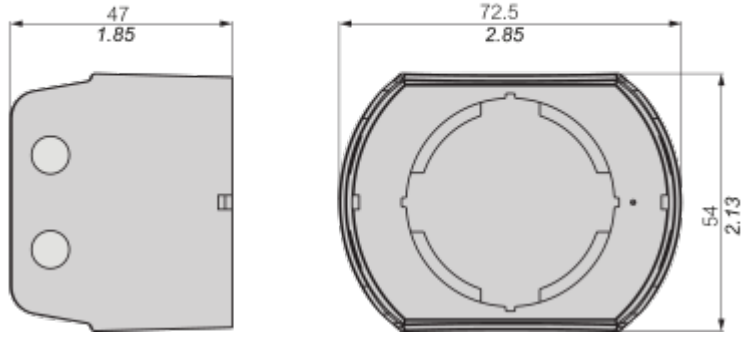

Image of product / Alternate images

Alternative



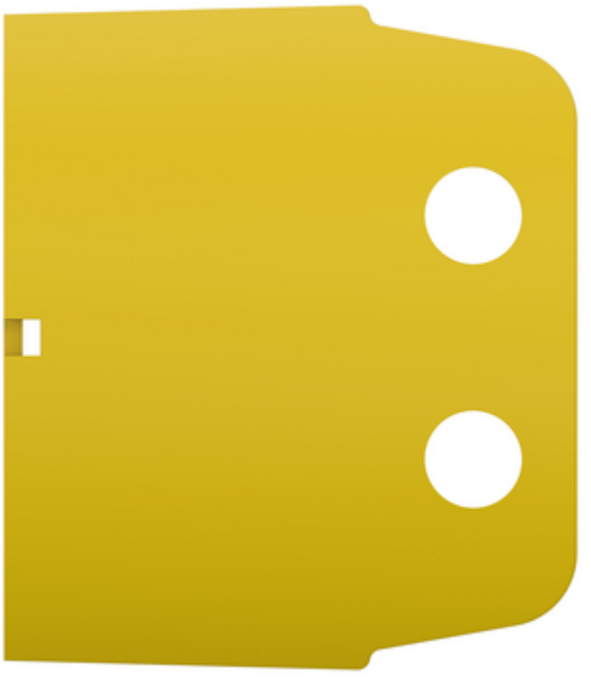

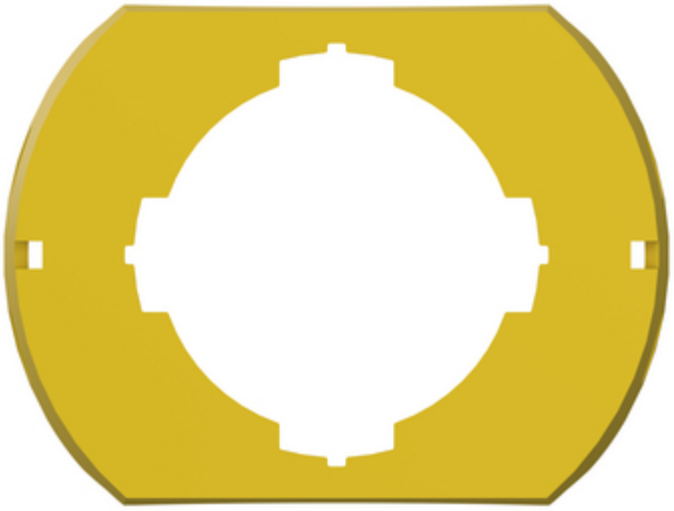



Fiche technique du produit

9001K18P

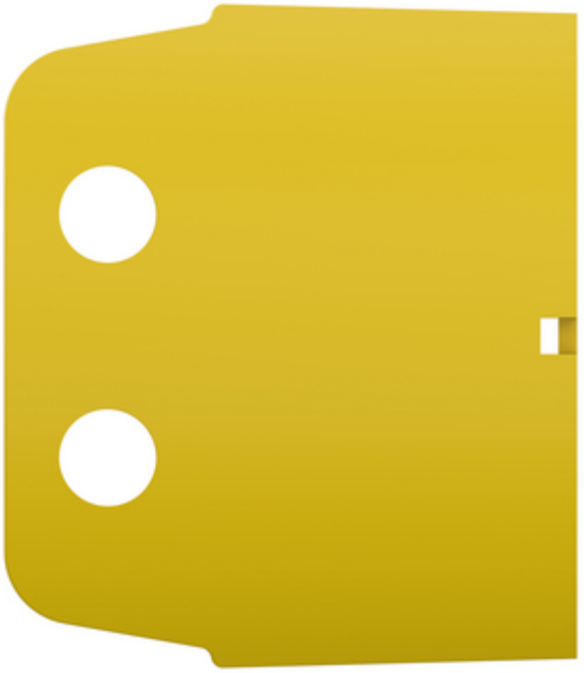



Fiche technique du produit

9001K18P

Image of product in real life situation

