Fiche technique du produit

Spécifications



Altistart 01 - démarreur-ralentisseur progressif - 9A - 380..415V

ATS01N209QN

Statut commercial: Commercialisé

Principales

Gamme de produit	Altistart 01
Destination du produit	Moteurs asynchrones
Type de produit ou équipement	Démarreur progressif
Application spécifique du produit	Machine simple
Nom de l'appareil	ATS01
Nombre de phases réseau	3 phases
[Us] tension d'alimentation	380...415 V - 10...10 %
Puissance moteur kW	4 kW, 3 phases à 380...415 V
Calibre du démarreur IcL	9 A
Catégorie d'emploi	AC-53B se conformer à EN/IEC 60947-4-2
Consommation électrique	45 A à charge nominale
Type de démarrage	Démarrage avec rampe de tension
Puissance dissipée en W	4 W à pleine charge et à la fin du démarrage 94 W en phase transitoire

Complémentaires

Variante de construction	Avec dissipateur thermique
Fonction disponible	Contournement intégré
Limites de la tension d'alimentation	342…456 V
Fréquence d'alimentation	50...60 Hz - 5...5 %
Fréquence du réseau	47,5...63 Hz
Tension de sortie	<= tension d'alimentation
[Uc] tension circuit de commande	Incorporé au démarreur
Temps de démarrage	1 s / 100 5 s / 20 10 s / 10 Réglable de 1 à 10 s
Symbole du temps de décélération	Réglable de 1 à 10 s
Couple de démarrage	30...80% du couple de démarrage moteur directement connecté sur l'alimentation
Type d'entrée logique	Logique (LI1, LI2, BOOST) arrêt, exécution et charge rapide sur les fonctions de démarrage <= 8 mA 27 kOhm
Tension d'entrée logique	24...40 V
Entrée logique	Positive LI1, LI2, BOOST à l'état 0 : < 5 V et <= 0,2 mA à l'état 1 : > 13 V, >= 0,5 mA

Clause de non-responsabilité: Cette documentation ne vise pas à remplacer et ne doit pas être utilisée pour déterminer l'adéquation ou la fiabilité de ces produits pour des applications spécifiques d'utilisateurs. Avertissement : Cette documentation ne vise pas à remplacer et ne doit pas être utilisée pour déterminer l'adéquation ou la fiabilité de ces produits pour des applications spécifiques d'utilisateurs.

Courant de sortie logique	2 A DC-13 3 A AC-15
Type de sortie logique	Logique de collecteur ouvert LO1 fin du signal de démarrage Sorties relais R1A, R1C NO
Tension de sortie logique	24 V (limites de tension: 6...30 V) logique de collecteur ouvert
Courant commuté minimum	10 mA à 6 V CC pour sorties relais
Courant commuté max	Sorties relais: 2 A à 250 V CA cos phi = 0,5 et L/R = 20 ms inductive charge Sorties relais: 2 A à 30 V CC cos phi = 0,5 et L/R = 20 ms inductive charge
Type d'afficheur	1 DEL (vert) pour démarreur sous tension 1 DEL (jaune) pour tension nominale atteinte
Couple de serrage	0,5 N.m 1,9…2,5 N.m
Raccordement électrique	Borne à bride avec vis de 4 mm - rigide 1 1...10 mm² AWG 8 circuit de puissance Connecteur à vis - rigide sans embout 1 0,5...2,5 mm² AWG 14 circuit de commande Borne à bride avec vis de 4 mm - rigide 2 1...6 mm² AWG 10 circuit de puissance Connecteur à vis - rigide 2 0,5 à 1 mm² AWG 17 circuit de commande Connecteur à vis - flexible avec embout 1 0,5…1,5 mm² AWG 16 circuit de commande Borne à bride avec vis de 4 mm - flexible sans embout 1 1,5...10 mm² AWG 8 circuit de puissance Connecteur à vis - flexible sans embout 1 0,5...2,5 mm² AWG 14 circuit de commande Borne à bride avec vis de 4 mm - flexible avec embout 2 1...6 mm² AWG 10 circuit de puissance Borne à bride avec vis de 4 mm - flexible sans embout 2 1,5...6 mm² AWG 10 circuit de puissance Connecteur à vis - flexible sans embout 2 0,5…1,5 mm² AWG 16 circuit de commande
Marquage	CE
Position de fonctionnement	Vertical +/- 10 degrés
Hauteur	124 mm
Largeur	45 mm
Profondeur	131 mm
Poids Net	0,42 kg
Code de compatibilité	ATS01N2
Plage de puissance moteur AC - 3	4…6 kW à 380…440 V 3 phases
Type de démarreur moteur	Démarreur progressif

Environnement

Compatibilité électromagnétique	Émissions transmises par conduction et rayonnées niveau B conforming to CISPR 11 Émissions transmises par conduction et rayonnées niveau B conforming to CEI 60947-4-2 Ondes oscillantes amorties niveau 3 conforming to CEI 61000-4-12 Décharge électrostatique niveau 3 conforming to CEI 61000-4-2 Immunité CEM niveau 3 conforming to EN 50082-1 Immunité CEM niveau B conforming to EN 50082-2 Harmoniques niveau 3 conforming to CEI 1000-3-2 Harmoniques niveau 3 conforming to CEI 1000-3-4 Immun ctr les interfér transmises p/ conduct entraînées p/ chps radio-électriq niveau 3 conforming to CEI 61000-4-6 Immunité aux transitoires électriques niveau 4 conforming to CEI 61000-4-4 Immunité contre les interférences radio-électriques rayonnées niveau 3 conforming to CEI 61000-4-3 Microcoupures et fluctuation de tension conforming to CEI 61000-4-11 Impulsion tension/courant niveau 3 conforming to CEI 61000-4-5
Normes	EN/IEC 60947-4-2

Certifications du produit	GOST CCC CSA C-Tick UL
Degré de protection IP	IP20
Degré de pollution	2 se conformer à EN/IEC 60947-4-2
Tenue aux vibrations	1 gn (f= 13…150 Hz) se conformer à EN/CEI 60068-2-6 1,5 mm crête-à-crête (f= 3…13 Hz) se conformer à EN/CEI 60068-2-6
Tenue aux chocs mécaniques	15 gn pour 11 ms se conformer à EN/CEI 60068-2-27
Humidité relative	5…95 % sans condensation ni chute d'eau se conformer à EN/CEI 60068-2-3
Température de l'air ambiant en fonctionnement	-10…40 °C (sans déclassement) 40…50 °C (avec réduction de courant de 2 % par °C)
Température ambiante pour le stockage	-25…70 °C se conformer à EN/IEC 60947-4-2
Altitude de fonctionnement	<= 1000 m sans déclassement > 1000 m avec réduction de courant de 2.2 % par 100 m supplémentaire

Emballage

Type d'emballage 1	PCE
Nombre d'unité par paquet	1
Hauteur de l'emballage 1	5,300 cm
Largeur de l'emballage 1	15,200 cm
Longueur de l'emballage 1	17,300 cm
Poids de l'emballage (Kg)	526,000 g
Type d'emballage 2	S03
Nb produits dans l'emballage 2	14
Hauteur de l'emballage 2	30,000 cm
Largeur de l'emballage 2	30,000 cm
Longueur de l'emballage 2	40,000 cm
Poids de l'emballage 2	8,053 kg
Type d'emballage 3	P06
Nb produits dans l'emballage 3	112
Hauteur de l'emballage 3	75,000 cm
Largeur de l'emballage 3	60,000 cm
Longueur de l'emballage 3	80,000 cm
Poids de l'emballage 3	74,124 kg

Garantie contractuelle

Garantie (en mois)	18

Environmental Data

Schneider Electric vise à atteindre le statut de Net Zero d'ici 2050 grâce à des partenariats avec la chaîne logistique, des matériaux à faible impact et une circularité via notre campagne en cours "Use Better, Use Longer, Use Again" pour prolonger la durée de vie des produits et leur recyclabilité.

Environmental Data expliquées >

Use Better

Matières et Substances

Emballage avec carton recyclé	**Oui**
Emballage sans plastique	**Oui**
Directive UE RoHS	**Conforme**
Règlementation REACh	**Référence ne contenant pas de SVHC au-delà du seuil**

Use Again

Réemballer et réusiner

Reprise	**Oui**
Label DEEE	**Sur le marché de l'Union Européenne, le produit doit être mis au rebut selon un protocole spécifique de collecte des déchets et ne jamais être jeté dans une poubelle d'ordures ménagères.**

Encombrements

Dimensions

Montage sur rail symétrique (35 mm)

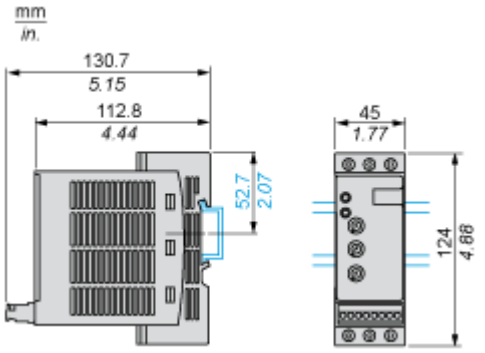

Fixation par vis

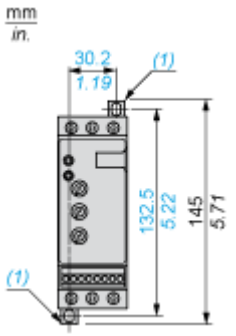

(1) Fixations rétractables

Schémas de raccordement

Exemple de contrôle manuel

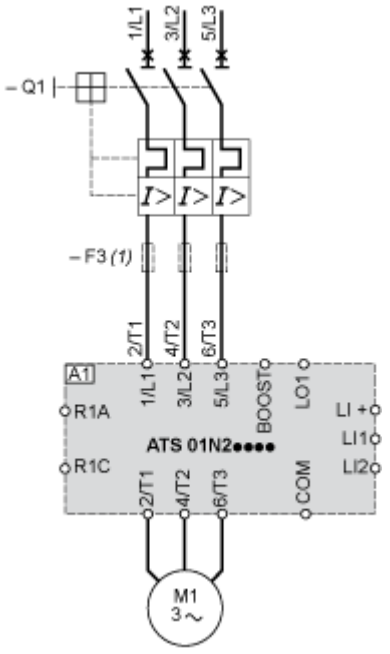

A1 : Unité de démarrage progressif/d'arrêt progressif

(1) Pour coordination de type 2

Q1 : Disjoncteur du moteur

F3 : 3 fusibles à action rapide

Description technique

Diagramme fonctionnel

Contrôle 2 fils avec décélération

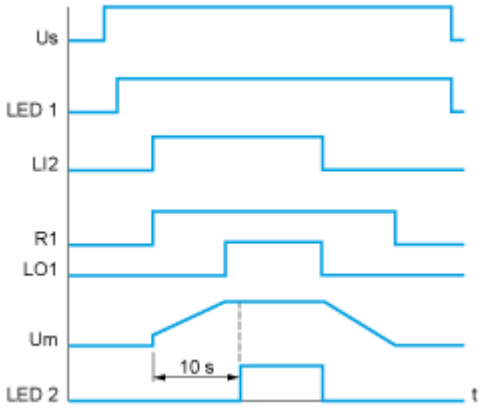

Us : Tension d'alimentation

Voyant 1 : Voyant vert

LI2 : Entrée logique

R1 : Sortie relais

LO1 : Sortie logique

Voyant 2 : Voyant jaune

Contrôle 3 fils avec décélération

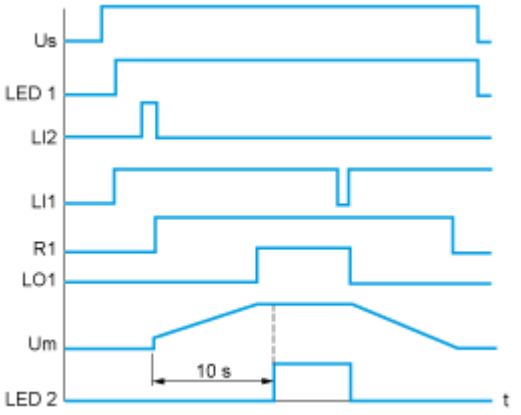

Us : Tension d'alimentation

Voyant 1 : Voyant vert

LI2, LI1 : Entrées logiques

R1 : Sortie relais

LO1 : Sortie logique

Um : Tension du moteur

Voyant 2 : Voyant jaune

Image of product / Alternate images

Alternative

Fiche technique du produit

ATS01N209QN





Fiche technique du produit

ATS01N209QN

