Fiche technique du produit

Spécifications

Modicon M580 - processeur - 2048 E/S TOR 512 E/S ANA - 3 ports Ethernet std

BMEP582020

Statut commercial: Commercialisé

Principales

Gamme de produit	Modicon M580
Type de produit ou équipement	Module processeur

Complémentaires

Nombre de racks	4
Capacité du processeur E/S local (logique)	2048 E/S
Capacité du processeur E/S local (analogique)	512 E/S
Nombre de canaux spécifiques à l'application (rack local)	72
E/S spécifiques de l'application	HART Codeur SSI Contrôle de mouvement Liaison série Horodatage haute précision Compteur
Vérifications	Contrôle de processus
Canaux de contrôle	Boucles programmables
Type de connexion intégrée	1 Ethernet TCP/IP pour port service 2 Ethernet TCP/IP pour réseau équipement USB type mini B
Nombre d'équipements distribués	128
Capacité du module de communication du processeur	2 module de communication Ethernet 4 module AS-Interface
Service de communication	Scanner DIO
Description de la mémoire	Extensible flash, 4 Go pour stockage de données Intégré RAM, 10 ko pour mémoire système Intégré RAM, 8 Mo pour programme Intégré RAM, 768 ko pour données
Structure d'application	1 tâche maître cyclique/périodique 64 tâches événementielles 2 tâches auxiliaires 1 tâche fixe périodique

Clause de non-responsabilité: Cette documentation ne vise pas à remplacer et ne doit pas être utilisée pour déterminer l'adéquation ou la fiabilité de ces produits pour des applications spécifiques d'utilisateurs. Avertissement : Cette documentation ne vise pas à remplacer et ne doit pas être utilisée pour déterminer l'adéquation ou la fiabilité de ces produits pour des applications spécifiques d'utilisateurs.

Cybersecurité	Prévention DoS IPSec Journalisation SNMP Prise en charge protocole Syslog Sécurité de la couche de transport Piste d'audit Pare-feu intégré Signature firmware Protection par mot de passe Durcissement port de communication Communication sécurisée (HTTPS) Journal de sécurité RBAC user management PKI digital certificate authentication Modbus TLS (Modbus Secure Explicit) Centralised certificate management NIS2.0 compliance EU CRA compliance
Nombre d'instructions par ms	30 Kinst/ms 65 % booléens et 35 % à virgule fixe 40 Kinst/ms 100 % booléens
Consommation électrique	270 mA à 24 V CC
Fiabilité MTBF	775000 H
Marquage	CE

Environnement

Tenue aux vibrations	3 gn
Tenue aux chocs mécaniques	30 gn
Température de l'air ambiant en fonctionnement	0…60 °C
Température ambiante pour le stockage	-40…85 °C
Altitude de fonctionnement	0...2000 m 2000...4000 m avec facteur de réduction
Humidité relative	5…95 % à 55 °C sans condensation
Degré de protection IP	IP20
Règlement Européen	2014/35/EU - directive basse tension 2014/30/EU - compatibilité electromagnétique
Certifications du produit	CE UL CSA RCM EAC Marine marchande UKCA
Normes	CEI 61131-2 CEI 61010-2-201 UL 61010-2-201 CSA C22.2 No 61010-2-201 IACS E10 EN/IEC 61000-6-5, interface type 1 et type 2 EN/IEC 61850-3, location G
Caractéristique d'environnement	Zone dangereuse Classe I Division 2
Alimentation	Alimentation interne par le rack
Etat LED	1 DEL (vert) processeur en marche (RUN) 1 DEL (rouge) défaut processeur ou système (ERR) 1 DEL (rouge) erreur de module E/S (E/S) 1 DEL (vert) Téléchargement en cours (DL) 1 DEL (rouge) panne carte mémoire ou flash CPU (BACKUP) 1 DEL (vert/rouge) ETH MS (état de configuration du port de Ethernet) 1 DEL (vert/rouge) Eth NS (état du réseau Ethernet)
Poids Net	0,849 kg

Emballage

Type d'emballage 1	PCE
Nombre d'unité par paquet	1
Hauteur de l'emballage 1	9,000 cm
Largeur de l'emballage 1	17,700 cm
Longueur de l'emballage 1	25,000 cm
Poids de l'emballage (Kg)	876,000 g
Type d'emballage 2	S03
Nb produits dans l'emballage 2	6
Hauteur de l'emballage 2	30,000 cm
Largeur de l'emballage 2	30,000 cm
Longueur de l'emballage 2	40,000 cm
Poids de l'emballage 2	5,780 kg

Garantie contractuelle

Garantie (en mois)	18

Environmental Data

Schneider Electric vise à atteindre le statut de Net Zero d'ici 2050 grâce à des partenariats avec la chaîne logistique, des matériaux à faible impact et une circularité via notre campagne en cours "Use Better, Use Longer, Use Again" pour prolonger la durée de vie des produits et leur recyclabilité.

Environmental Data expliquées >

Empreinte environnementale

Empreinte carbone du cycle de vie total	**230 kg CO2 eq.**
Empreinte carbone de la phase de fabrication [A1 à A3]	**64 kg CO2 eq.**
Empreinte carbone de la phase de distribution [A4]	**0.1 kg CO2 eq.**
Empreinte carbone de la phase d'installation [A5]	**0 kg CO2 eq.**
Empreinte carbone de la phase d'utilisation [B2, B3, B4, B6]	**166 kg CO2 eq.**
Empreinte carbone de la phase de fin de vie [C1 à C4]	**0.4 kg CO2 eq.**
Profil environnemental	**Profil environnemental du Produit**

Use Better

Matières et Substances

Emballage avec carton recyclé	**Oui**
Emballage sans plastique	**Oui**
Numéro SCIP	**4eb70ab0-978b-4773-a441-0cc20d6144a1**
Directive UE RoHS	**Conforme Par Exemption**
Règlementation REACh	**Référence contenant des SVHC au-delà du seuil**

Use Again

Réemballer et réusiner

Profil de circularité	**Informations de fin de vie**
Reprise	**Oui**

Encombrements

Module processeur seul

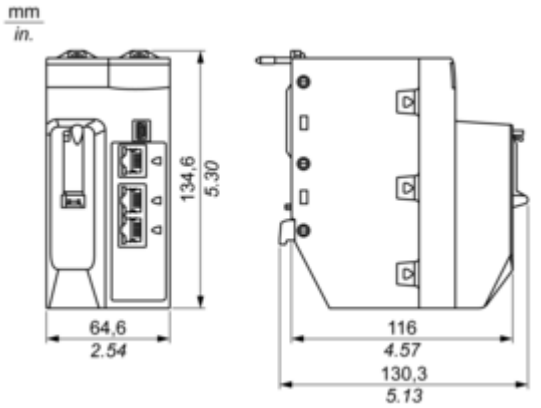

Modules montés dans des racks

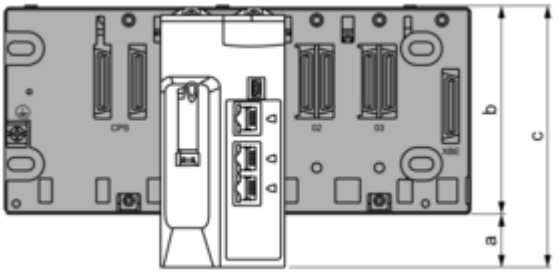

a : espace supplémentaire sous le rack pour tenir compte de la hauteur du processeur (CPU). Pour un rack X Bus : 30,9 mm (1,217 pouce); pour un rack Ethernet : 29,49 mm (1,161 pouce).
b : hauteur du rack. Pour un rack X Bus : 103,7 mm (4,083 pouces); pour un rack Ethernet : 105,11 mm (4,138 pouces).
c : hauteur du rack local principal = 134,6 mm (5,299 pouces)

Modules et câbles montés dans un boîtier

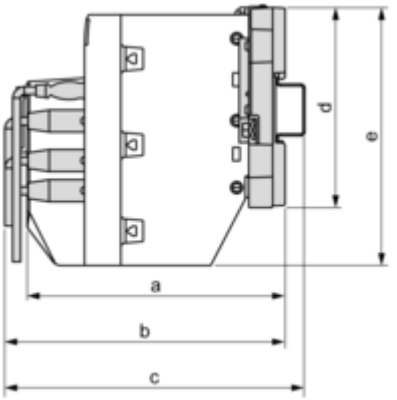

a : profondeur du boîtier : 135 mm (5,315 pouces)
b : profondeur câblage + module : > 146 mm (5,748 pouces)
c : profondeur câblage + module + rail DIN : > 156 mm (6,142 pouces)
d : hauteur de rack X Bus : 103,7 mm (4,083 pouces); hauteur de rack Ethernet : 105,11 mm (4,138 pouces)
e : hauteur de module : 134,6 mm (5,299 pouces)

Image of product / Alternate images

Alternative

M580