Fiche technique du produit

Spécifications

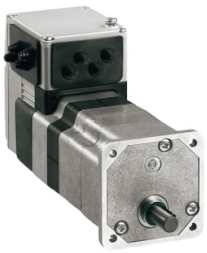

Lexium ILE - commande+moteur brushless cc - 24..48V - EtherNet/IP - ss réducteur

ILE2K661PC1A0

Statut commercial: Commercialisé

Principales

Gamme de produit	Moteur Lexium intégré
Type de produit ou équipement	Moteur de mouvement intégré
Nom de l'appareil	ILE
Type de moteur	Moteur CC sans balai
Nombre de pôles de moteur	6
Nombre de phases réseau	Monophasé
[Us] tension d'alimentation	24 V 48 V
Type de réseau	CC
Interface de communication	Ethernet IP, intégré
Longueur	122 mm
Type de bobinage	Vitesse minimum de rotation+couple moyen
Raccordement électrique	Connecteur industriel
Frein de parking	Sans
Type de réducteur	Sans
Rapport de réduction	1:1
Vitesse nominale	4800 tr/min à 24 V 6000 tr/min à 48 V
Couple nominal	0,26 N.m à 24 V 0,26 N.m à 48 V

Complémentaires

Vitesse de transmission	125, 250, 500 kbauds
Support de montage	Bride
Taille bride moteur	66 mm
Nombre de taille moteur	1
Diamètre du centrage	40 mm
Profondeur du diamètre de centrage	2 mm
Nombre de trous de fixation	4
Diamètre des trous de fixation	4,4 mm
Diamètre des trous de fixation	73,54 mm
Type de retour	Codeur BLDC
Terminaison de l'axe	Lisse

Clause de non-responsabilité: Cette documentation ne vise pas à remplacer et ne doit pas être utilisée pour déterminer l'adéquation ou la fiabilité de ces produits pour des applications spécifiques d'utilisateurs. Avertissement : Cette documentation ne vise pas à remplacer et ne doit pas être utilisée pour déterminer l'adéquation ou la fiabilité de ces produits pour des applications spécifiques d'utilisateurs.

Arbre secondaire	Sans deuxième extrémité d'arbre
Diamètre de l'axe	8 mm
Longueur de l'axe	25 mm
Limites de la tension d'alimentation	18…55,2 V
Consommation électrique	7000 mA crête 5500 mA continu maximum
Calibre du fusible à associer	16 A
Interface de mise en service	Modbus TCP RS485 (9,6, 19,2 et 38,4 kbauds)
Type d'entrée/sortie	4 signaux (utilisés chacun comme entrée ou sortie)
Tension état 0 garanti	-3…4,5 V
Tension état 1 garanti	15…30 V
Courant d'entrée logique	10 mA à 24 V sous tension/STO_A pour entrée de sécurité 3 mA à 24 V sous tension/STO_B pour entrée de sécurité 2 mA à 24 V pour interface de signal 24 V
Tension de sortie logique	23…25 V
Courant commuté max	100 mA par sortie 200 mA total
Type de protection	Suppression sûre du couple Surtension en sortie Court-circuit à la tension de sortie
Courant d'alimentation max	0,1 A (étage de puissance désactivé) 6,8 A à 24 V 3,8 A à 48 V
Puissance de sortie nominale	131 W à 24 V 163 W à 48 V
Couple crête à l'arrêt	0,43 N.m à 24 V 0,43 N.m à 48 V
Couple continu à l'arrêt	0,28 N.m
Couple de détente	0,08 N.m
Résolution du retour vitesse	12 points/tour
Erreur de précision	+/- 0,5 °
Inertie du rotor	0,17 kg.cm²
Vitesse mécanique maximum	7000 Tr/mn 6500 Tr/mn
Force radiale maximale Fr	80 N
Force axiale maximale Fa	30 N (pression de force) 30 N (force de traction)
Durée de vie en heures	20000 H palier
Marquage	CE
Type de refroidissement	Convection naturelle
Poids Net	1,4 kg

Environnement

Normes	EN 61800-3 : 2001-02 CEI 50178 EN 61800-3:2001, deuxième environnement CEI 60072-1 CEI 61800-3, Ed. 2 CEI 61800-3 CEI 50347
Certifications du produit	cUL UL TÜV
Température de l'air ambiant en fonctionnement	40…55 °C (avec réduction de puissance de 2 % par °C) 0…40 °C (sans déclassement)
Température ambiante autour de l'appareil	105 °C amplificateur de puissance 110 °C moteur
Température ambiante pour le stockage	-25…70 °C
Altitude de fonctionnement	<= 1000 m sans déclassement
Humidité relative	15…85 % sans condensation
Tenue aux vibrations	20 m/s² (f= 10…500 Hz) 10 cycles se conformer à CEI 60068-2-6
Tenue aux chocs mécaniques	150 m/s² 1 000 chocs se conformer à CEI 60068-2-29
Degré de protection IP	IP41 douille d'arbre : se conformer à CEI 60034-5 IP54 total excepté la douille d'arbre : se conformer à CEI 60034-5

Emballage

Type d'emballage 1	PCE
Nombre d'unité par paquet	1
Hauteur de l'emballage 1	8,0 cm
Largeur de l'emballage 1	18,5 cm
Longueur de l'emballage 1	36,5 cm
Poids de l'emballage (Kg)	1,7 kg

Garantie contractuelle

Garantie (en mois)	18

Environmental Data

Schneider Electric vise à atteindre le statut de Net Zero d'ici 2050 grâce à des partenariats avec la chaîne logistique, des matériaux à faible impact et une circularité via notre campagne en cours "Use Better, Use Longer, Use Again" pour prolonger la durée de vie des produits et leur recyclabilité.

Environmental Data expliquées >

Empreinte environnementale

Empreinte carbone du cycle de vie total	**198 kg CO2 eq.**
Empreinte carbone de la phase de fabrication [A1 à A3]	**19 kg CO2 eq.**
Empreinte carbone de la phase de distribution [A4]	**0.6 kg CO2 eq.**
Empreinte carbone de la phase d'installation [A5]	**0.6 kg CO2 eq.**
Empreinte carbone de la phase d'utilisation [B2, B3, B4, B6]	**176 kg CO2 eq.**
Empreinte carbone de la phase de fin de vie [C1 à C4]	**2 kg CO2 eq.**
Profil environnemental	**Profil environnemental du Produit**

Use Better

Matières et Substances

Emballage avec carton recyclé	**Oui**
Emballage sans plastique	**Non**
Numéro SCIP	**C2ce416c-ac1e-4e66-863f-bde9b6d94d11**
Directive UE RoHS	**Conforme Par Exemption**
Règlementation REACh	**Référence contenant des SVHC au-delà du seuil**
sans PVC	**Oui**

Use Again

Réemballer et réusiner

Potentiel de recyclabilité, en %	**88**
Profil de circularité	**Informations de fin de vie**
Reprise	**Oui**
Label DEEE	**Sur le marché de l'Union Européenne, le produit doit être mis au rebut selon un protocole spécifique de collecte des déchets et ne jamais être jeté dans une poubelle d'ordures ménagères.**

Fiche technique du produit

ILE2K661PC1A0

Encombrements

Variateur intégré sans réducteur

Dimensions

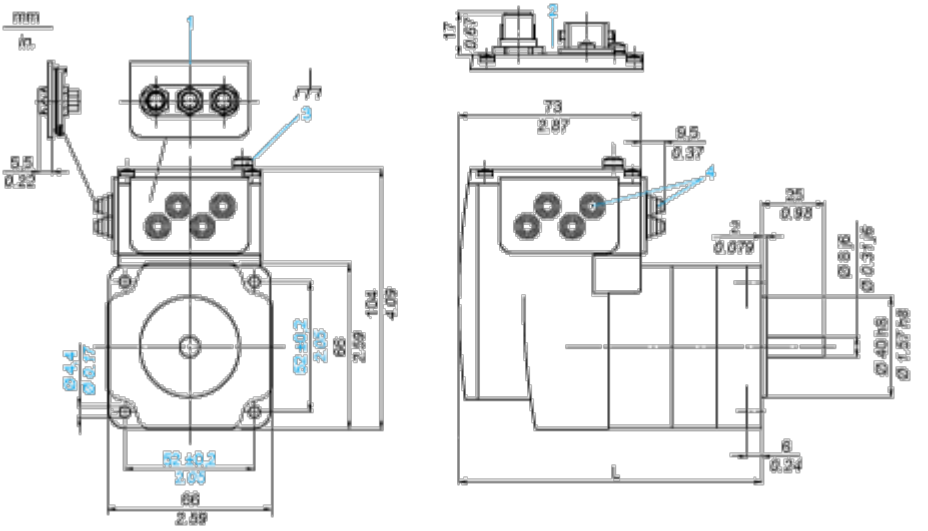

1 Accessoires : insertion de signal d'E/S avec connecteurs industriels

2 Option : connecteurs industriels

3 Borne de terre (masse)

4 Accessoires : entrées de câble Ø = 3 ... 9 mm (0.12 ... 0.35 in.)

L 122 mm (4.80 in.)

Schémas de raccordement

Exemple de raccordement avec 4 signaux d'E/S

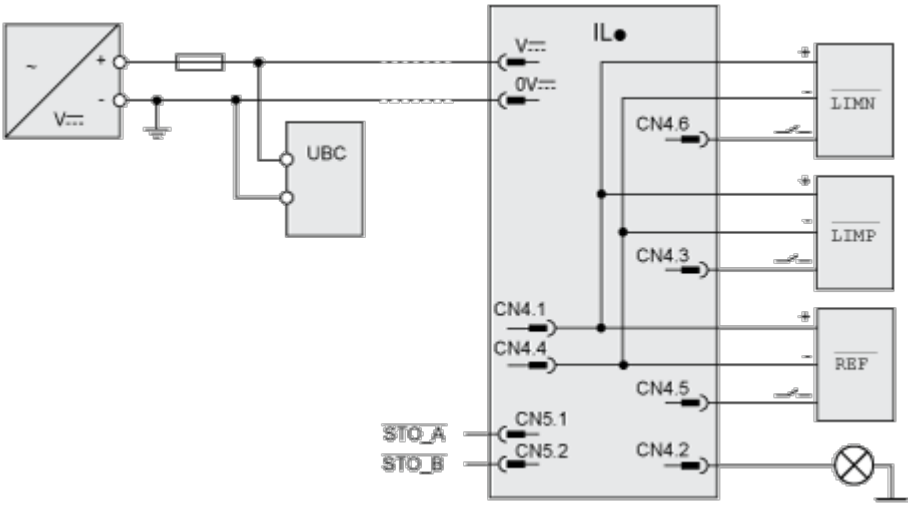

Courbes de performance

Caractéristiques des couples

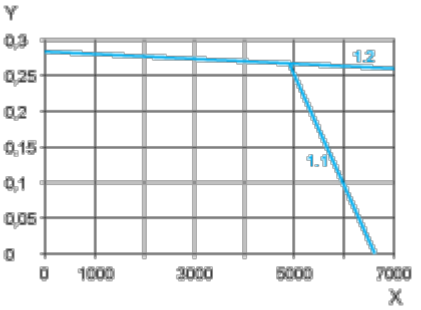

X Vitesse de rotation en tours/minute

Y Couple en Nm

1,1 Couple maxi. à 24 V

1,2 Couple maxi. à 48 V