# Fiche technique du produit

Spécifications

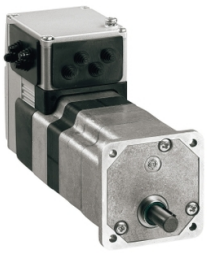

## Lexium ILE - commande+moteur brushless cc - 24..48V - EtherNet/IP - ss réducteur

ILE2K662PC1A0

**Statut commercial: Commercialisé**

## Principales

| | |
|---|---|
| **Gamme de produit** | Moteur Lexium intégré |
| **Type de produit ou équipement** | Moteur de mouvement intégré |
| **Nom de l'appareil** | ILE |
| **Type de moteur** | Moteur CC sans balai |
| **Nombre de pôles de moteur** | 6 |
| **Nombre de phases réseau** | Monophasé |
| **[Us] tension d'alimentation** | 48 V<br>24 V |
| **Type de réseau** | CC |
| **Interface de communication** | Ethernet IP, intégré |
| **Longueur** | 140 mm |
| **Type de bobinage** | Vitesse minimum de rotation+couple moyen |
| **Raccordement électrique** | Connecteur industriel |
| **Frein de parking** | Sans |
| **Type de réducteur** | Sans |
| **Rapport de réduction** | 1:1 |
| **Vitesse nominale** | 3100 tr/min à 24 V<br>5000 tr/min à 48 V |
| **Couple nominal** | 0,5 N.m à 24 V<br>0,5 N.m à 48 V |

## Complémentaires

| | |
|---|---|
| **Vitesse de transmission** | 125, 250, 500 kbauds |
| **Support de montage** | Bride |
| **Taille bride moteur** | 66 mm |
| **Nombre de taille moteur** | 2 |
| **Diamètre du centrage** | 40 mm |
| **Profondeur du diamètre de centrage** | 2 mm |
| **Nombre de trous de fixation** | 4 |
| **Diamètre des trous de fixation** | 4,4 mm |
| **Diamètre des trous de fixation** | 73,54 mm |
| **Type de retour** | Codeur BLDC |
| **Terminaison de l'axe** | Lisse |

Clause de non-responsabilité: Cette documentation ne vise pas à remplacer et ne doit pas être utilisée pour déterminer l'adéquation ou la fiabilité de ces produits pour des applications spécifiques d'utilisateurs. Avertissement : Cette documentation ne vise pas à remplacer et ne doit pas être utilisée pour déterminer l'adéquation ou la fiabilité de ces produits pour des applications spécifiques d'utilisateurs.

| | |
|---|---|
| **Arbre secondaire** | Sans deuxième extrémité d'arbre |
| **Diamètre de l'axe** | 8 mm |
| **Longueur de l'axe** | 25 mm |
| **Limites de la tension d'alimentation** | 18…55,2 V |
| **Consommation électrique** | 7000 mA crête<br>5500 mA continu maximum |
| **Calibre du fusible à associer** | 16 A |
| **Interface de mise en service** | Modbus TCP RS485 (9,6, 19,2 et 38,4 kbauds) |
| **Type d'entrée/sortie** | 4 signaux (utilisés chacun comme entrée ou sortie) |
| **Tension état 0 garanti** | -3…4,5 V |
| **Tension état 1 garanti** | 15…30 V |
| **Courant d'entrée logique** | 10 mA à 24 V sous tension/STO_A pour entrée de sécurité<br>3 mA à 24 V sous tension/STO_B pour entrée de sécurité<br>2 mA à 24 V pour interface de signal 24 V |
| **Tension de sortie logique** | 23…25 V |
| **Courant commuté max** | 100 mA par sortie<br>200 mA total |
| **Type de protection** | Suppression sûre du couple<br>Surtension en sortie<br>Court-circuit à la tension de sortie |
| **Courant d'alimentation max** | 0,1 A (étage de puissance désactivé)<br>7 A à 48 V<br>9,5 A à 24 V |
| **Puissance de sortie nominale** | 162 W à 24 V<br>262 W à 48 V |
| **Couple crête à l'arrêt** | 0,8 N.m à 24 V<br>0,8 N.m à 48 V |
| **Couple continu à l'arrêt** | 0,54 N.m |
| **Couple de détente** | 0,106 N.m |
| **Résolution du retour vitesse** | 12 points/tour |
| **Erreur de précision** | +/- 0,5 ° |
| **Inertie du rotor** | 0,34 kg.cm² |
| **Vitesse mécanique maximum** | 5000 Tr/mn<br>7000 Tr/mn |
| **Force radiale maximale Fr** | 80 N |
| **Force axiale maximale Fa** | 30 N (pression de force)<br>30 N (force de traction) |
| **Durée de vie en heures** | 20000 H palier |
| **Marquage** | CE |
| **Type de refroidissement** | Convection naturelle |
| **Poids Net** | 1,75 kg |

# Environnement

| | |
|---|---|
| **Normes** | CEI 61800-3, Ed. 2<br>EN 61800-3:2001, deuxième environnement<br>CEI 50178<br>CEI 50347<br>CEI 60072-1<br>CEI 61800-3<br>EN 61800-3 : 2001-02 |
| **Certifications du produit** | UL<br>cUL<br>TÜV |
| **Température de l'air ambiant en fonctionnement** | 40…55 °C (avec réduction de puissance de 2 % par °C)<br>0…40 °C (sans déclassement) |
| **Température ambiante autour de l'appareil** | 105 °C amplificateur de puissance<br>110 °C moteur |
| **Température ambiante pour le stockage** | -25…70 °C |
| **Altitude de fonctionnement** | <= 1000 m sans déclassement |
| **Humidité relative** | 15…85 % sans condensation |
| **Tenue aux vibrations** | 20 m/s² (f= 10…500 Hz) 10 cycles se conformer à CEI 60068-2-6 |
| **Tenue aux chocs mécaniques** | 150 m/s² 1 000 chocs se conformer à CEI 60068-2-29 |
| **Degré de protection IP** | IP41 douille d'arbre : se conformer à CEI 60034-5<br>IP54 total excepté la douille d'arbre : se conformer à CEI 60034-5 |

## Emballage

| | |
|---|---|
| **Type d'emballage 1** | PCE |
| **Nombre d'unité par paquet** | 1 |
| **Hauteur de l'emballage 1** | 8,0 cm |
| **Largeur de l'emballage 1** | 18,5 cm |
| **Longueur de l'emballage 1** | 36,5 cm |
| **Poids de l'emballage (Kg)** | 2,0 kg |

## Garantie contractuelle

| | |
|---|---|
| **Garantie (en mois)** | 18 |

## Environmental Data

Schneider Electric vise à atteindre le statut de Net Zero d'ici 2050 grâce à des partenariats avec la chaîne logistique, des matériaux à faible impact et une circularité via notre campagne en cours "Use Better, Use Longer, Use Again" pour prolonger la durée de vie des produits et leur recyclabilité.

Environmental Data expliquées >

### Empreinte environnementale

| | |
|---|---|
| Empreinte carbone du cycle de vie total | **202 kg CO2 eq.** |
| Empreinte carbone de la phase de fabrication [A1 à A3] | **22 kg CO2 eq.** |
| Empreinte carbone de la phase de distribution [A4] | **0.7 kg CO2 eq.** |
| Empreinte carbone de la phase d'installation [A5] | **0.7 kg CO2 eq.** |
| Empreinte carbone de la phase d'utilisation [B2, B3, B4, B6] | **176 kg CO2 eq.** |
| Empreinte carbone de la phase de fin de vie [C1 à C4] | **3 kg CO2 eq.** |
| Profil environnemental | **Profil environnemental du Produit** |

## Use Better

### Matières et Substances

| | |
|---|---|
| Emballage avec carton recyclé | **Oui** |
| Emballage sans plastique | **Non** |
| Numéro SCIP | **C2ce416c-ac1e-4e66-863f-bde9b6d94d11** |
| Directive UE RoHS | **Conforme Par Exemption** |
| Règlementation REACh | **Référence contenant des SVHC au-delà du seuil** |
| sans PVC | **Oui** |

## Use Again

### Réemballer et réusiner

| | |
|---|---|
| Potentiel de recyclabilité, en % | **88** |
| Profil de circularité | **Informations de fin de vie** |
| Reprise | **Oui** |
| Label DEEE | **Sur le marché de l'Union Européenne, le produit doit être mis au rebut selon un protocole spécifique de collecte des déchets et ne jamais être jeté dans une poubelle d'ordures ménagères.** |

# Fiche technique du produit

# ILE2K662PC1A0

## Encombrements

### Variateur intégré sans réducteur

### Dimensions

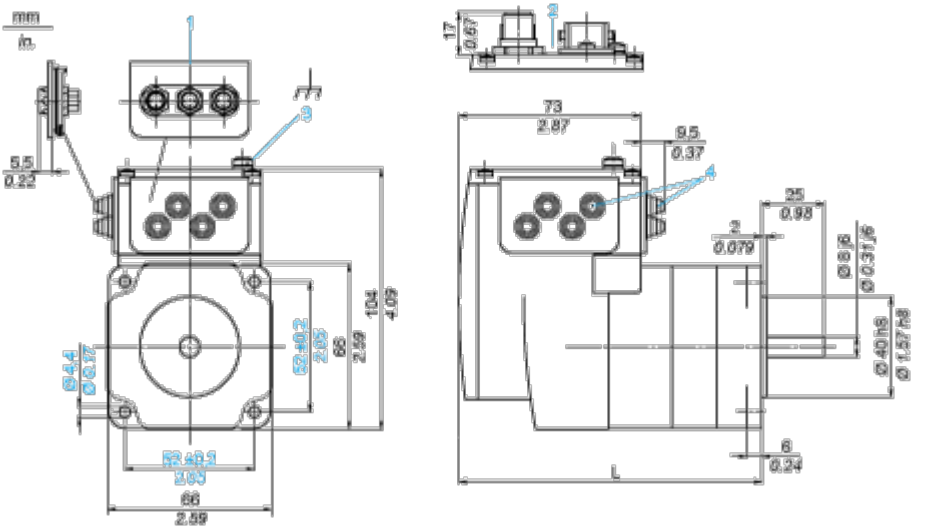


1 Accessoires : insertion de signal d'E/S avec connecteurs industriels

2 Option : connecteurs industriels

3 Borne de terre (masse)

4 Accessoires : entrées de câble Ø = 3 ... 9 mm (0.12 ... 0.35 in.)

L 140 mm (4.80 in.)

Schémas de raccordement

**Exemple de raccordement avec 4 signaux d'E/S**

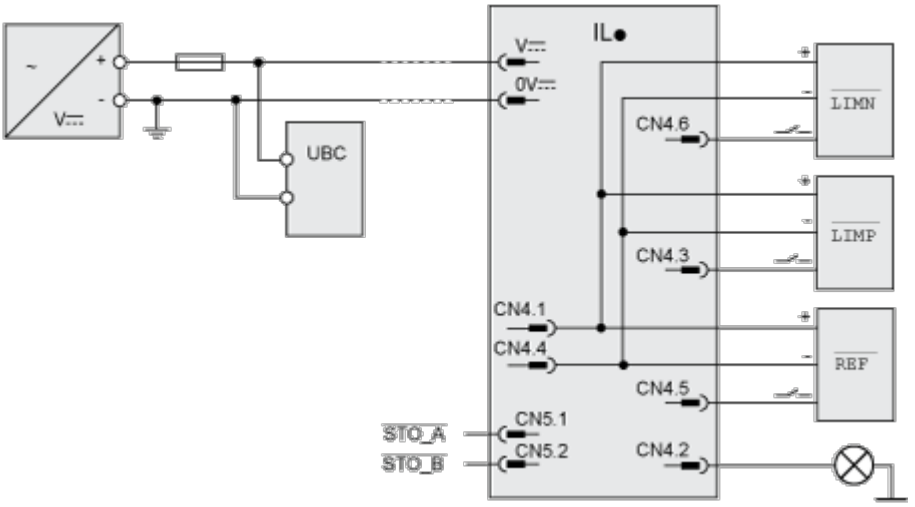

Courbes de performance

## Caractéristiques des couples

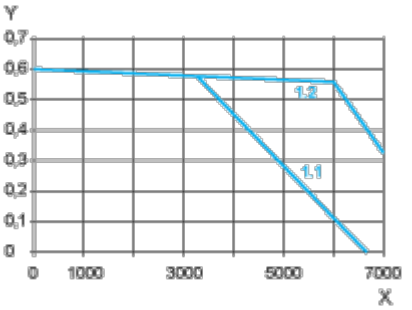


X Vitesse de rotation en tours/minute

Y Couple en Nm

1,1 Couple maxi. à 24 V

1,2 Couple maxi. à 48 V