OptiLine

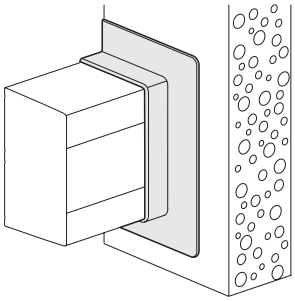

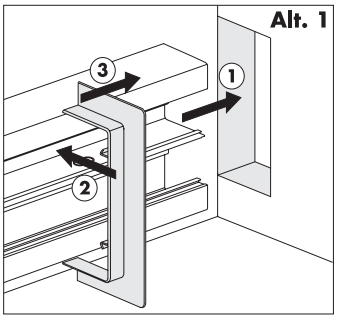

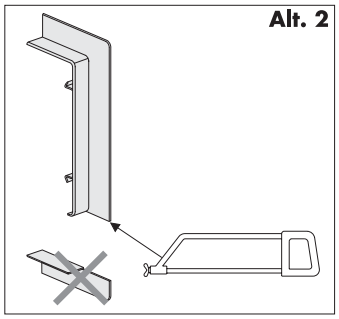

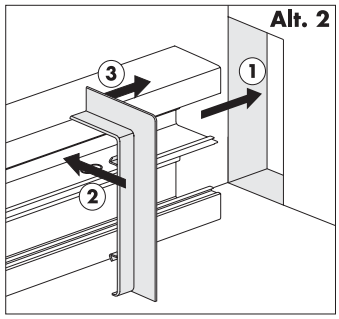

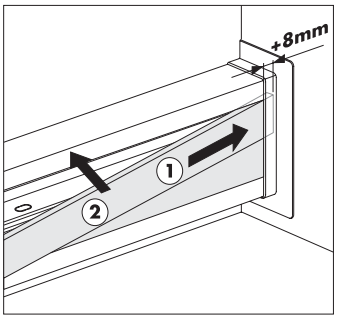

Art.No. 0075270 / 20054018 / 0703

OptiLine

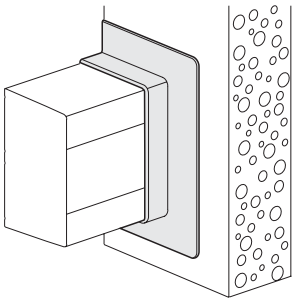

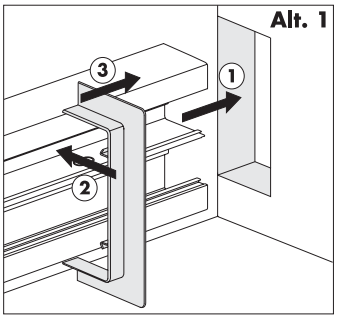

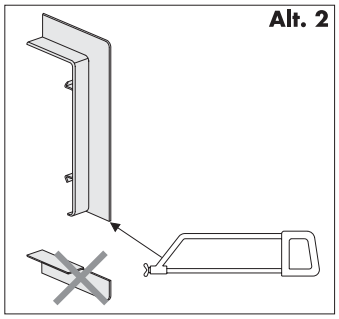

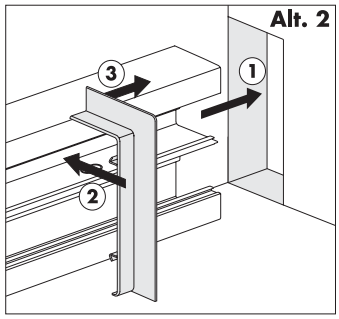

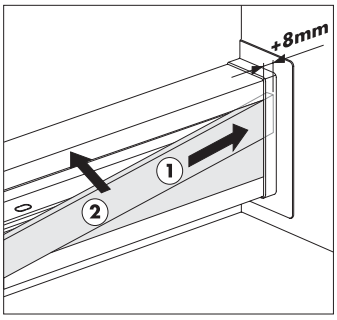

Art.No. 0075270 / 20054018 / 0703