Fiche produit
Caractéristiques

LV429000
Compact NSX100F - disjoncteur - 100A - 2P - sans déclencheur

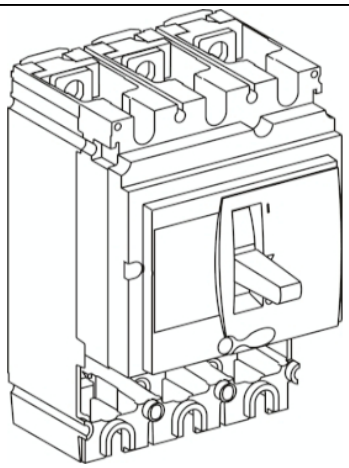

Principales

Gamme	Compact
Gamme de produits	ComPact NSX100...250
Nom de l'appareil	NSX100F
Type de produit ou équipement	Bloc de coupure
Fonction de l'appareil	Distribution
Nom de disjoncteur	Compact NSX100F
Number of poles	2P
[In] courant assigné d'emploi	100 A à 40 °C
[Ue] tension assignée d'emploi	690 V CA 50/60 Hz
Type de réseau	CA
Fréquence du réseau	50/60 Hz
Aptitude au sectionnement	Oui se conformer à EN/CEI 60947-2
Catégorie d'emploi	Catégorie A
[Icu] rated ultimate short-circuit breaking capacity	10 KA à 600 V CA 50/60 Hz se conformer à UL 508 25 KA à 480 V CA 50/60 Hz se conformer à UL 508 85 KA à 240 V CA 50/60 Hz se conformer à UL 508 22 KA Icu à 525 V CA 50/60 Hz se conformer à CEI 60947-2 25 KA Icu à 500 V CA 50/60 Hz se conformer à CEI 60947-2 35 KA Icu à 440 V CA 50/60 Hz se conformer à CEI 60947-2 36 KA Icu à 380/415 V CA 50/60 Hz se conformer à CEI 60947-2 8 KA Icu à 660/690 V CA 50/60 Hz se conformer à CEI 60947-2 85 kA Icu à 220/240 V CA 50/60 Hz se conformer à CEI 60947-2
Performance level	F 36 kA 415 V CA
Type de commande	Par maneton

Complémentaires

[Ui] tension assignée d'isolement	800 V CA 50/60 Hz se conformer à CEI 60947-2
[Uimp] tension assignée de tenue aux chocs	8 kV se conformer à CEI 60947-2
[Ics] rated service short-circuit breaking capacity	11 KA à 525 V CA 50/60 Hz se conformer à CEI 60947-2 35 KA à 440 V CA 50/60 Hz se conformer à CEI 60947-2 36 KA à 380/415 V CA 50/60 Hz se conformer à CEI 60947-2 4 KA à 660/690 V CA 50/60 Hz se conformer à CEI 60947-2 85 KA à 220/240 V CA 50/60 Hz se conformer à CEI 60947-2 12,5 kA à 500 V CA 50/60 Hz se conformer à CEI 60947-2
Endurance mécanique	50000 cycle se conformer à CEI 60947-2
Endurance électrique	10000 Cycle 690 V CA 50/60 Hz In se conformer à CEI 60947-2 20000 Cycle 690 V CA 50/60 Hz In/2 se conformer à CEI 60947-2 30000 Cycle 440 V CA 50/60 Hz In se conformer à CEI 60947-2 50000 cycle 440 V CA 50/60 Hz In/2 se conformer à CEI 60947-2
Support de montage	Plaque arrière
Raccordement amont	Façade
Raccordement aval	Façade

Le présent document comprend des descriptions générales et/ou des caractéristiques techniques générales sur la performance des produits auxquels il se réfère.
Le présent document ne peut être utilisé pour déterminer l'aptitude ou la fiabilité de ces produits pour des applications utilisateur spécifiques et n'est pas destiné à se substituer à cette détermination.
Il appartient à chaque utilisateur ou intégrateur de réaliser, sous sa propre responsabilité, l'analyse de risques complète et appropriée, d'évaluer et tester les produits dans le contexte de leur l'application ou utilisation spécifique.
Ni la société Schneider Electric Industries SAS, ni aucune de ses filiales ou sociétés dans lesquelles elle détient une participation, ne peut être tenue pour responsable de la mauvaise utilisation de l'information contenue dans le présent document.

"Pas" de raccordement	35 mm
Type de protection	Sans protection
Width (W)	105 mm
Height (H)	161 mm
Depth (D)	86 mm

Environnement

Normes	EN/CEI 60947-2 UL 508
Certifications du produit	CSA UL
Degré de pollution	3 se conformer à IEC 60664-1
Degré de protection IP	IP40 se conformer à CEI 60529
Tenue aux chocs IK	IK07 se conformer à CEI 62262
Température ambiante de fonctionnement	-25…70 °C
Température ambiante de stockage	-50…85 °C

Emballage

Type d'emballage 1	PCE
Nombre d'unité par paquet	1
Poids de l'emballage (Kg)	1,301 kg
Hauteur de l'emballage 1	11,2 cm
Largeur de l'emballage 1	13,8 cm
Longueur de l'emballage 1	17,4 cm
Type d'emballage 2	S04
Nb produits dans l'emballage 2	15
Poids de l'emballage 2	20,281 kg
Hauteur de l'emballage 2	30 cm
Largeur de l'emballage 2	40 cm
Longueur de l'emballage 2	60 cm

Durabilité de l'offre

Statut environnemental de l'offre	Produit Green Premium
Régulation REACh	Déclaration REACh
Directive RoHS UE	Conforme Déclaration RoHS UE
Sans mercure	Oui
Information sur les exemptions RoHS	Oui
Régulation RoHS Chine	Déclaration RoHS Pour La Chine
Profil environnemental	Profil Environnemental Du Produit
Profil de circularité	Informations De Fin De Vie
DEEE	Sur le marché de l'Union Européenne, le produit doit être mis au rebut selon un protocole spécifique de collecte des déchets et ne jamais être jeté dans une poubelle d'ordures ménagères.

Garantie contractuelle

Garantie	18 mois