# Fiche technique du produit

Spécifications

## Modicon Switch administré - 4 ports cuivre

MCSESM043F23F0

**Statut commercial: Commercialisé**

## Principales

| | |
|---|---|
| **Gamme de produit** | Modicon Networking |
| **Type de produit ou équipement** | Switch Ethernet TCP/IP managé |
| **Protocole de port de communication** | Ethernet TCP/IP<br>SSH<br>HTTP<br>HTTPS<br>SNMP<br>SFTP<br>SCP<br>LLDP<br>Telnet<br>SNTP<br>Modbus TCP<br>OPC UA<br>IEC 61850 MMS Server |
| **Port Ethernet** | 10/100BASE-TX - 4 port(s) câble cuivre |
| **Nombre maximum de switchs en cascade** | Illimité |
| **Cybersecurité** | Durcissement port de communication<br>Port de sécurité IP-based<br>Port de sécurité MAC-based<br>Contrôle d'accès basé sur les ports<br>Contrôle d'accès basé sur les rôles<br>Affectation RADIUS<br>HTTPS<br>Prévention DoS<br>ACL basée sur VLAN<br>Piste d'audit<br>Journalisation SNMP<br>Bannière de pré-connexion<br>TACACS+ |

## Complémentaires

| | |
|---|---|
| **Type de connexion intégrée** | RJ45 blindée câble cuivre |
| **Support de transmission** | Câble à paire blindée torsadée CAT 5E pour câble cuivre |
| **Distance maximale de câble entre les appareils** | 100 m câble cuivre |
| **Service Ethernet** | Configuration via serveur Web<br>VLAN<br>Filtrage multicast<br>Contrôle de flux de données<br>Surveillance de trafic IGMP<br>SNMP-Traps and SYSLOG |
| **Service de communication** | TFTP<br>Quality of Service (QoS)<br>Port de surveillance<br>Mise en miroir des ports<br>Détection de conflit d'adresses |

Clause de non-responsabilité: Cette documentation ne vise pas à remplacer et ne doit pas être utilisée pour déterminer l'adéquation ou la fiabilité de ces produits pour des applications spécifiques d'utilisateurs. Avertissement : Cette documentation ne vise pas à remplacer et ne doit pas être utilisée pour déterminer l'adéquation ou la fiabilité de ces produits pour des applications spécifiques d'utilisateurs.

| | |
|---|---|
| **Diagnostics en fonctionnement** | Contact signal<br>Auto test<br>Notification MAC<br>RSPAN<br>SFLOW |
| **Nombre maximum de switch dans un anneau** | 50 |
| **Redondance** | Anneau HiPER<br>RSTP<br>Agrégation de liens<br>Lien de sauvegarde<br>Couplage réseau redondant<br>MRP<br>Redundant coupling protocol<br>MSTP |
| **[Us] tension d'alimentation** | 12...24 V |
| **Limites de la tension d'alimentation** | 9,6…32 V CC SELV |
| **Puissance consommée en W** | 5 W |
| **Raccordement électrique** | Connecteur débrochable 6 voies alimentation |
| **Support de montage** | 35 mm DIN rail symmétrique |
| **Marquage** | CE<br>CULus<br>RCM |
| **Fonction disponible** | État de sécurité<br>Alarmes (Traps)<br>Informations système<br>Rapport |
| **Signalisation locale** | 1 LED double couleur (vert/jaune) pour alimentations électriques P1 P2<br>1 LED double couleur (vert/rouge) pour état de l'appareil<br>1 LED double couleur (vert/jaune) pour état de la clé de mémoire<br>1 LED double couleur (vert/jaune) pour diagnostic de la voie |
| **Sortie d'alarme** | 1 contact hors tension 1 A |
| **Fonction alarme** | Défaut de l’alimentation électrique<br>État du flux de données<br>Défaut de l'interrupteur<br>Seuil de température<br>Défaut de redondance anneau<br>Configuration incorrecte<br>Mémoire externe retirée |
| **Système câblage Ethernet** | Switchs TF |
| **Largeur** | 57 mm |
| **Hauteur** | 142,8 mm |
| **Profondeur** | 117,6 mm |
| **Poids Net** | 0,38 kg |

# Environnement

| | |
|---|---|
| **Température de l'air ambiant en fonctionnement** | 0…60 °C |
| **Humidité relative** | 1…95 % sans condensation |
| **Degré de protection IP** | IP30 |
| **Règlement Européen** | 2014/35/EU - directive basse tension<br>2014/30/EU - compatibilité electromagnétique |
| **Normes** | UL 61010-2-201<br>EN/IEC 61131-2<br>CEI 61850-3<br>CEI 62443-4-2<br>EN 50121-4 |

| | |
|---|---|
| **Certifications du produit** | CE<br>UL<br>RCM<br>DNV<br>ATEX<br>EAC<br>UKCA<br>CSA C22-2 No 213<br>UKEX<br>FCC partie 15 classe A<br>CCC Ex |

## Emballage

| | |
|---|---|
| **Type d'emballage 1** | PCE |
| **Nombre d'unité par paquet** | 1 |
| **Hauteur de l'emballage 1** | 16,000 cm |
| **Largeur de l'emballage 1** | 6,000 cm |
| **Longueur de l'emballage 1** | 24,000 cm |
| **Poids de l'emballage (Kg)** | 493,000 g |
| **Type d'emballage 2** | S04 |
| **Nb produits dans l'emballage 2** | 20 |
| **Hauteur de l'emballage 2** | 30,000 cm |
| **Largeur de l'emballage 2** | 40,000 cm |
| **Longueur de l'emballage 2** | 60,000 cm |
| **Poids de l'emballage 2** | 10,640 kg |

## Garantie contractuelle

| | |
|---|---|
| **Garantie (en mois)** | 18 |

## Environmental Data

Schneider Electric vise à atteindre le statut de Net Zero d'ici 2050 grâce à des partenariats avec la chaîne logistique, des matériaux à faible impact et une circularité via notre campagne en cours "Use Better, Use Longer, Use Again" pour prolonger la durée de vie des produits et leur recyclabilité.

Environmental Data expliquées >

### Empreinte environnementale

| | |
|---|---|
| Empreinte carbone du cycle de vie total | **432 kg CO2 eq.** |
| Empreinte carbone de la phase de fabrication [A1 à A3] | **2 kg CO2 eq.** |
| Empreinte carbone de la phase de distribution [A4] | **0.1 kg CO2 eq.** |
| Empreinte carbone de la phase d'installation [A5] | **0 kg CO2 eq.** |
| Empreinte carbone de la phase d'utilisation [B2, B3, B4, B6] | **429 kg CO2 eq.** |
| Empreinte carbone de la phase de fin de vie [C1 à C4] | **0.7 kg CO2 eq.** |
| Profil environnemental | **Profil environnemental du Produit** |

## Use Better

### Matières et Substances

| | |
|---|---|
| Emballage avec carton recyclé | **Oui** |
| Emballage sans plastique | **Non** |
| Directive UE RoHS | **Conforme Par Exemption** |
| Règlementation REACh | **Référence contenant des SVHC au-delà du seuil** |

## Use Again

### Réemballer et réusiner

| | |
|---|---|
| Potentiel de recyclabilité, en % | **0** |
| Profil de circularité | **Informations de fin de vie** |
| Reprise | **Oui** |

Encombrements

**Dimensions**

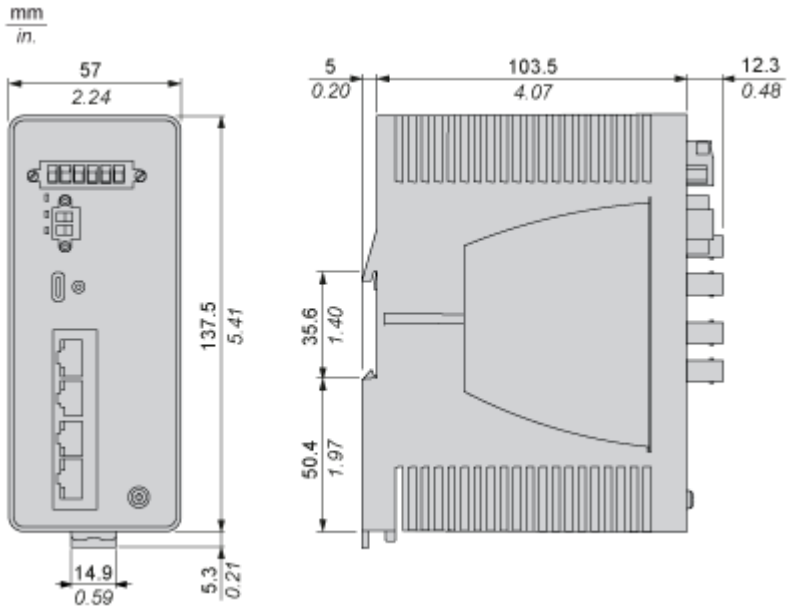

Image of product / Alternate images

**Alternative**

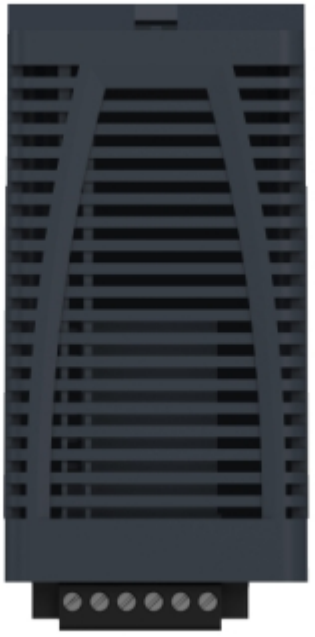

Schneider Electric
RELAY
Power
Status
EAM
Input
USB
1
2
3
4
Modicon Switch