Fiche technique du produit

Spécifications

Modicon Switch administré - 8 ports cuivre & 1 port fibre monomode

MCSESM093F1CS0

Statut commercial: Commercialisé

Principales

Gamme de produit	Modicon Networking
Type de produit ou équipement	Switch Ethernet TCP/IP managé
Protocole de port de communication	Ethernet TCP/IP SSH HTTP HTTPS SNMP SFTP SCP LLDP Telnet SNTP Modbus TCP IEC 61850 MMS Server OPC UA
Port Ethernet	100BASE-FX - 1 port(s) fibre optique 10/100BASE-TX - 8 port(s) câble cuivre
Nombre maximum de switchs en cascade	Illimité
Cybersecurité	Durcissement port de communication Port de sécurité IP-based Port de sécurité MAC-based Contrôle d'accès basé sur les ports Contrôle d'accès basé sur les rôles Affectation RADIUS HTTPS Prévention DoS ACL basée sur VLAN Piste d'audit Journalisation SNMP Bannière de pré-connexion TACACS+

Complémentaires

Type de connexion intégrée	Duplex SC fibre optique RJ45 blindée câble cuivre
Support de transmission	Fibre optique monomode pour fibre optique Câble à paire blindée torsadée CAT 5E pour câble cuivre
Distance maximale de câble entre les appareils	100 m câble cuivre
Longueur de fibre optique	30 km 9/125 µm
Affaiblissement	0…16 dB (9/125 µm)
Service Ethernet	Configuration via serveur Web VLAN Filtrage multicast Contrôle de flux de données Surveillance de trafic IGMP SNMP-Traps and SYSLOG

Clause de non-responsabilité: Cette documentation ne vise pas à remplacer et ne doit pas être utilisée pour déterminer l'adéquation ou la fiabilité de ces produits pour des applications spécifiques d'utilisateurs. Avertissement : Cette documentation ne vise pas à remplacer et ne doit pas être utilisée pour déterminer l'adéquation ou la fiabilité de ces produits pour des applications spécifiques d'utilisateurs.

Service de communication	TFTP Quality of Service (QoS) Port de surveillance Mise en miroir des ports Détection de conflit d'adresses
Diagnostics en fonctionnement	Contact signal Auto test Notification MAC RSPAN SFLOW
Nombre maximum de switch dans un anneau	50
Redondance	Anneau HiPER RSTP Agrégation de liens Lien de sauvegarde Couplage réseau redondant MRP Redundant coupling protocol MSTP
[Us] tension d'alimentation	12...24 V
Limites de la tension d'alimentation	9,6…32 V CC SELV
Puissance consommée en W	7 W
Raccordement électrique	Connecteur débrochable 6 voies alimentation
Support de montage	35 mm DIN rail symmétrique
Marquage	CE CULus RCM
Fonction disponible	État de sécurité Alarmes (Traps) Informations système Rapport
Signalisation locale	1 LED double couleur (vert/jaune) pour alimentations électriques P1 P2 1 LED double couleur (vert/rouge) pour état de l'appareil 1 LED double couleur (vert/jaune) pour état de la clé de mémoire 1 LED double couleur (vert/jaune) pour diagnostic de la voie
Sortie d'alarme	1 contact hors tension 1 A
Fonction alarme	Défaut de l’alimentation électrique État du flux de données Défaut de l'interrupteur Seuil de température Défaut de redondance anneau Configuration incorrecte Mémoire externe retirée
Système câblage Ethernet	Switchs TF
Largeur	73 mm
Hauteur	142,8 mm
Profondeur	117,6 mm
Poids Net	0,50 kg

Environnement

Température de l'air ambiant en fonctionnement	0…60 °C
Humidité relative	1…95 % sans condensation
Degré de protection IP	IP30
Règlement Européen	2014/35/EU - directive basse tension 2014/30/EU - compatibilité electromagnétique

Normes	UL 61010-2-201 EN/IEC 61131-2 CEI 61850-3 CEI 62443-4-2 EN 50121-4
Certifications du produit	CE UL RCM DNV ATEX EAC UKCA CSA C22-2 No 213 UKEX FCC partie 15 classe A CCC Ex

Emballage

Type d'emballage 1	PCE
Nombre d'unité par paquet	1
Hauteur de l'emballage 1	16,0 cm
Largeur de l'emballage 1	13,0 cm
Longueur de l'emballage 1	23,5 cm
Poids de l'emballage (Kg)	500,0 g
Type d'emballage 2	CAR
Nb produits dans l'emballage 2	2
Hauteur de l'emballage 2	300,0 cm
Largeur de l'emballage 2	30,0 cm
Longueur de l'emballage 2	40,0 cm
Poids de l'emballage 2	1,441 kg

Garantie contractuelle

Garantie (en mois)	18

Environmental Data

Schneider Electric vise à atteindre le statut de Net Zero d'ici 2050 grâce à des partenariats avec la chaîne logistique, des matériaux à faible impact et une circularité via notre campagne en cours "Use Better, Use Longer, Use Again" pour prolonger la durée de vie des produits et leur recyclabilité.

Environmental Data expliquées >

Empreinte environnementale

Empreinte carbone du cycle de vie total	**604 kg CO2 eq.**
Empreinte carbone de la phase de fabrication [A1 à A3]	**3 kg CO2 eq.**
Empreinte carbone de la phase de distribution [A4]	**0.1 kg CO2 eq.**
Empreinte carbone de la phase d'installation [A5]	**0 kg CO2 eq.**
Empreinte carbone de la phase d'utilisation [B2, B3, B4, B6]	**600 kg CO2 eq.**
Empreinte carbone de la phase de fin de vie [C1 à C4]	**0.9 kg CO2 eq.**

Use Better

Matières et Substances

Emballage avec carton recyclé	**Oui**
Emballage sans plastique	**Non**
Directive UE RoHS	**Conforme Par Exemption**
Règlementation REACh	**Référence contenant des SVHC au-delà du seuil**

Use Again

Réemballer et réusiner

Potentiel de recyclabilité, en %	**0**
Profil de circularité	**Informations de fin de vie**
Reprise	**Oui**

Encombrements

Dimensions

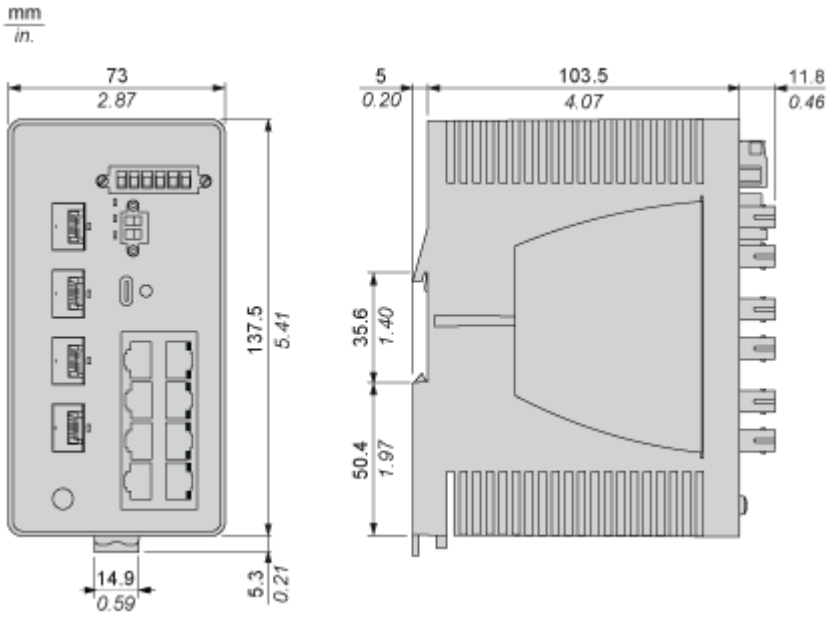

Image of product / Alternate images

Alternative

Schneider Electric
MCSESM093F1CS0
Modicon
EtherNet/IP

Schneider
RELAY
Power
Status
EAM
Input
USB
Modicon Switch