fr

Schneider Electric

# Actionneur de chauffage 6x24/230/0.16A

Notice d'utilisation

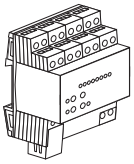

Réf. MTN6730-0001

## Accessoires

– Servomoteur thermoélectrique 230 V (Réf. MTN639125)
– Servomoteur thermoélectrique 24 V (Réf. MTN639126)

## Pour votre sécurité

**DANGER**

**Risque de graves dommages matériels et de blessures corporelles sérieuses dus, par exemple, au feu ou à un choc électrique ayant pour origine des installations électriques incorrectes.**

Seule une personne justifiant de connaissances de base dans les domaines suivants peut assurer des installations électriques sécurisées :

- Raccordement aux réseaux d'installation
- Raccordement de différents appareils électriques
- Pose de câbles électriques
- Connexion et établissement de réseaux électriques KNX

Seuls les professionnels compétents ayant été formés dans le domaine de la technologie des installations électriques possèdent, en règle générale, ces compétences et cette expérience. Si ces conditions minimum ne sont pas remplies ou si elles sont ignorées d'une manière ou d'une autre, vous serez entièrement responsable en cas de dommages sur des biens ou de dommages corporels.

## Se familiariser avec l'aactionneur de chauffage

### Vue d'ensemble des fonctions

L'actionneur du chauffage 6x24/230/0.16A (appelé ci-après l'actionneur) est conçu pour commander des commandes de vanne thermoélectriques pour les systèmes de chauffage ou les plafonds rafraîchissants. Il possède 6 sorties électroniques qui peuvent commander silencieusement des commandes de vanne thermoélectriques à l'aide de télégrammes KNX. Toutes les sorties peuvent également être commandées manuellement. Il est possible de raccorder jusqu'à quatre commandes de vanne à chaque sortie (jusqu'à deux pour les commandes de vanne 24 V). L'actionneur est installé sur un rail TH 35 DIN conformément à la norme EN 60715.

### Caractéristiques

- Pour la connexion des commandes de vanne de type 230 V CA ou 24 V CA
- À chaque sortie des commandes de vanne, la connexion est soit ouverte hors tension, soit fermée hors tension.
- Les sorties sont commandées par un commutateur (1 bit) ou par un signal PWM (1 octet).
- Une protection contre les surcharges et les courts-circuits est présente à chaque sortie avec un affichage à LED pour les groupes de sortie.
- Le retour d'état est fournie via KNX (p. ex. en cas de panne secteur, il se produit une surcharge ou une panne de capteur).
- Le mode manuel est activé sans bus (fonctionnement sur site de construction).
- La valeur de commande active la plus élevée est fournie (1 octet) pour la commande de la demande de chauffage.
- La commande de la pompe (1 bit) est assurée par la surveillance des limites de consigne et par le réglage de l'hystérésis.
- Vidange automatique des vannes pour empêcher les dépôts de calcaire ou le grippage.
- La surveillance des entrées et de la position forcée peut être paramétrée séparément pour les modes été et hiver.
- Utilisation du compteur d'heures pour l'enregistrement des temps d'activation des sorties de vannes.
- Verrouillage des sorties de vannes dans un état défini, p. ex. pour les travaux de maintenance.
- Paramètres globaux pour toutes les sorties de vannes ou paramètres distincts pour chaque sortie.

## Connexions, écrans et éléments de commande

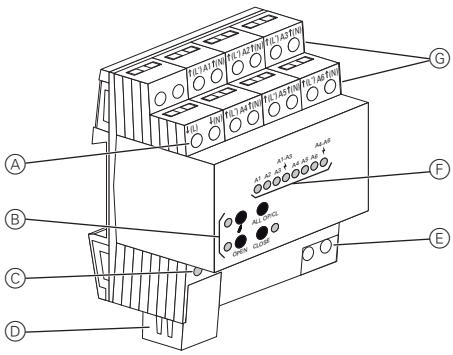


Ⓐ Bornes pour l'alimentation des commandes de vanne thermoélectriques
Ⓑ Touches avec LED pour le mode manuel
Ⓒ Programmation des LED et des touches
Ⓓ Connexion de bus sous le couvercle
Ⓔ Bornes pour l'alimentation réseau
Ⓕ LED d'état pour chaque sortie
Ⓖ Bornes pour les commandes de vanne thermoélectriques

## Montage de l'actionneur

**DANGER**

**Risque de mort par choc électrique.**

Il se peut que les sorties soient sous tension électrique, même lorsque l'appareil est à l'arrêt. Avant toute intervention sur les charges raccordées, toujours retirer le fusible dans le circuit d'entrée de l'alimentation électrique.

**AVERTISSEMENT**

**Risque de mort par choc électrique. L'appareil risque d'être endommagé.**

Assurer une distance de sécurité selon CEI 60664--1. La distance doit être d'au moins 4 mm entre les câbles individuels du câble d'alimentation 230 V et le câble SELV Ⓐ.

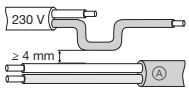


**ATTENTION**

**Risque d'endommagement de l'appareil.**

- S'assurer que l'isolation de base est bien en place. Tous les appareils montés à proximité de l'actionneur doivent être équipés au moins d'un isolement de base.
- Les bornes de raccordement du conducteur neutre des sorties de vannes sont connectées intérieurement. Ne raccordez pas le conducteur neutre des bornes de sortie N à d'autres dispositifs ou d'autres charges. Les conducteurs neutres des sorties doivent être exclusivement utilisés pour le raccordement des commandes de vanne thermoélectriques.

Le lieu de montage doit fournir une circulation d'air de refroidissement suffisante. La température ambiante autorisée doit être notée (reportez-vous aux « Caractéristiques techniques »).

### Positionnement de l'actionneur sur le rail DIN

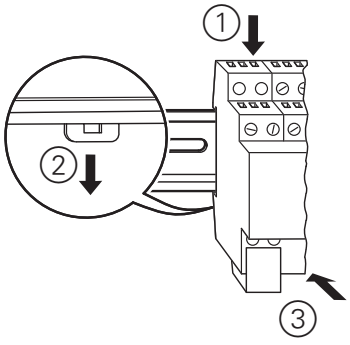


V6730-561-01 02/15

## Câblage de l'actionneur

Instructions de connexion

- Connectez des commandes de vanne 230 V CA ou 24 V CA à toutes les sorties.
- Raccordez uniquement des commandes de vanne avec des caractéristiques d'intensité identiques à une sortie spécifique (fermée/ouverte hors tension).
- Ne raccordez pas d'autre charge.
- Raccordez des commandes de vanne pour les zones sensibles au gel aux sorties A1 et A4. Elles seront désactivées en dernier en cas de surcharge.
- Ne dépassez pas le nombre maximum de commandes de vanne par sortie (reportez-vous aux « Caractéristiques techniques »).
- Tenez compte des caractéristiques techniques des commandes de vanne utilisées.
- Vous pouvez alimenter l'appareil par une tension de bus si nécessaire. Il est toutefois recommandé de raccorder la tension réseau aux bornes L et N. Les sorties peuvent être commandées en mode de fonctionnement manuel en cas de panne de la tension de bus.

***Schéma de câblage Ⓐ commandes de vanne 230 V CA***

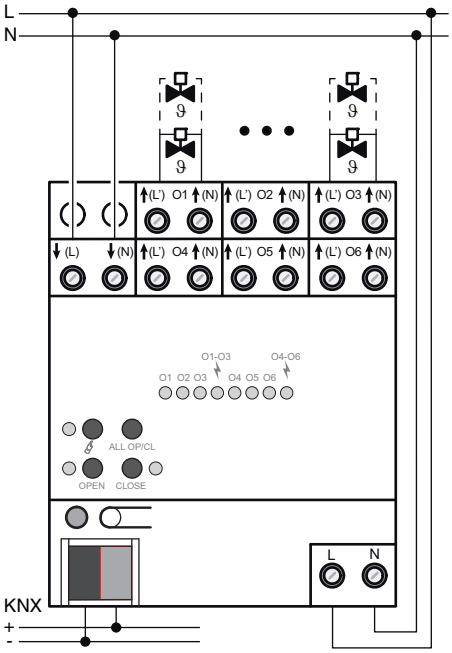


***Schéma de câblage Ⓑ commandes de vanne 24 V CA***

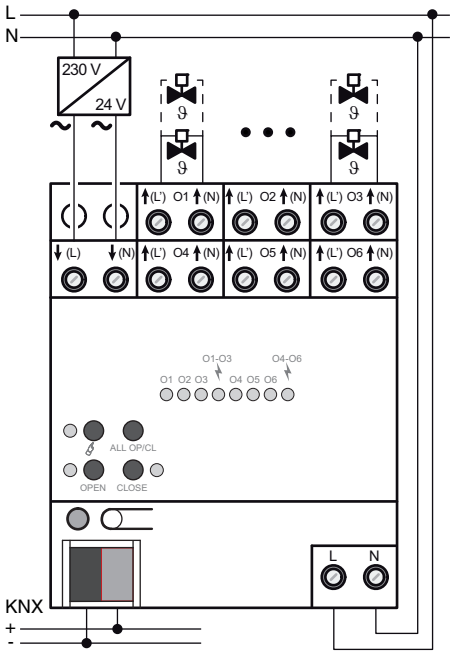


① Raccordez les commandes de vanne : 230 V CA conformément au schéma de câblage Ⓐ ou 24 V CA conformément au schéma de câblage Ⓑ.

② Raccordez l'alimentation pour commandes de vanne aux bornes ↓(L) et ↓(N).

③ Raccordez la tension de réseau aux bornes L et N.

④ Raccordez la ligne de bus à la borne de raccordement et fixez le couvercle (voir figure ci-dessous).

***Fixation du couvercle***

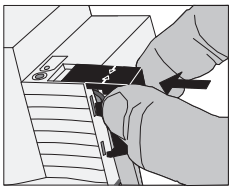

① Alimentez la ligne de bus vers l'arrière.

② Enfoncez le couvercle sur la borne de raccordement du bus jusqu'à ce qu'il s'enclenche.

***Retrait du couvercle***

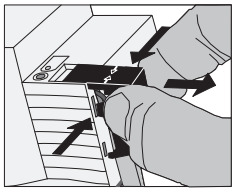

① Exercez une pression des deux côtés du couvercle et tirez dessus pour l'enlever.

## Mise en marche de l'actionneur

① Appuyez sur le bouton-poussoir de programmation.

La LED de programmation s'allume.

② Chargez l'adresse physique et l'application dans l'appareil à partir de ETS.

La LED de programmation s'éteint.

La LED de fonctionnement est allumée : l'application s'est correctement chargée et l'appareil est prêt à fonctionner.

## Utilisation de l'actionneur

### Modes de fonctionnement

| Mode de fonctionnement | Fonctionnement |
|---|---|
| Mode bus | Fonctionnement via le régulateur de température ambiante KNX ou d'autres dispositifs de bus. Le KNX peut être utilisé pour verrouiller et déverrouiller le mode de fonctionnement manuel. Si le bus est défaillant, le mode de fonctionnement manuel est possible. |
| Fonctionnement manuel ponctuel | Fonctionnement manuel sur site avec le clavier. Le système revient automatiquement au mode bus. |
| Fonctionnement manuel permanent | Fonctionnement manuel exclusivement local avec le clavier. |

### Éléments de commande

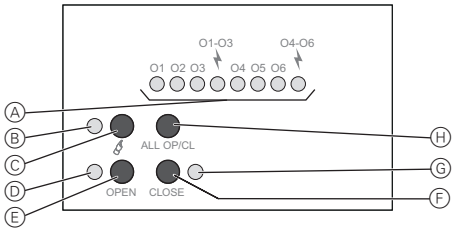


| | Élément | Fonction |
|---|---|---|
| Ⓐ | **O1 - O6** | LED d'état pour chaque sortie |
| Ⓐ | **O1-O3** | Affichage groupe de sortie « Surcharge/court-circuit » |
| Ⓐ | **O4-O6** | Affichage groupe de sortie « Surcharge/court-circuit » |
| Ⓑ | LED | Allumée : Fonctionnement manuel permanent |
| Ⓒ | Bouton-poussoir | Fonctionnement manuel |
| Ⓓ | LED **OPEN** | Allumée : Vanne ouverte, mode de fonctionnement manuel |
| Ⓔ | Bouton-poussoir **OPEN**. | Ouvrir la vanne |
| Ⓕ | Bouton-poussoir **CLOSE**. | Fermer la vanne |
| Ⓖ | LED **CLOSE** | Allumée : Vanne fermée, mode de fonctionnement manuel |
| Ⓗ | Bouton-poussoir **ALL OP/CL** | Ouvrir et fermer toutes les vannes l'une après l'autre |

***Affichage d'état et caractéristiques des sorties***

Les LED d'état O1 - O6 Ⓐ indiquent si le courant est activé ou désactivé au niveau d'une sortie spécifique. Les vannes de chauffage ou de refroidissement raccordées s'ouvrent et se ferment en fonction de leurs caractéristiques.

| Commande de vanne | LED allumée | LED éteinte |
|---|---|---|
| Fermée hors tension | Chauffage/ refroidissement : Vanne ouverte | Éteinte : Vanne fermée |
| Ouverte hors tension | Éteinte : Vanne fermée | Chauffage/ refroidissement : Vanne ouverte |

| LED | Caractéristiques du système |
|---|---|
| Marche | Activée électriquement |
| Arrêt | Désactivée électriquement |
| Clignote lentement | Fonctionnement manuel |
| Clignote rapidement | Verrouillée par le mode de fonctionnement manuel permanent |

## *Fonctionnement manuel*

***Activation du mode de fonctionnement manuel ponctuel***

Le fonctionnement avec le clavier est programmé et n'est pas bloqué.

① Appuyez sur le bouton-poussoir ✋ brièvement (< 1 s).

La LED d'état **O1** clignote, la LED ✋ reste éteinte.

Après une pression de 5 secondes sur le bouton-poussoir, l'actionneur revient automatiquement au mode bus.

***Désactivation du mode de fonctionnement manuel ponctuel***

L'actionneur est en mode de fonctionnement manuel ponctuel.

① N'appuyez pas sur le bouton-poussoir pendant 5 secondes **ou** appuyez sur le bouton-poussoir ✋ brièvement plusieurs fois jusqu'à ce que l'actionneur soit en mode de fonctionnement manuel ponctuel.

La LED **O1 ...** ne clignote plus ; elle affiche à la place l'état de la sortie.

***Activation du mode de fonctionnement manuel permanent***

Le fonctionnement avec le clavier est programmé et n'est pas bloqué.

① Appuyez sur le bouton-poussoir ✋ pendant au moins 5 secondes.

LED ✋ s'allume, la LED d'état **O1**, le mode de fonctionnement manuel permanent est activé.

***Désactivation du mode de fonctionnement manuel permanent***

L'actionneur est en mode de fonctionnement manuel permanent.

① Appuyez sur le bouton-poussoir ✋ pendant au moins 5 secondes.

LED ✋ est éteinte ; le mode bus est activé.

***Commande des sorties***

Les sorties peuvent être commandées directement en mode de fonctionnement manuel.

L'actionneur est en mode de fonctionnement manuel permanent ou en mode de fonctionnement manuel ponctuel.

① Appuyez sur le bouton-poussoir ✋ plusieurs fois brièvement (< 1 s) jusqu'à ce que la sortie souhaitée soit sélectionnée.

La LED de la sortie sélectionnée **O1 ...** clignote.

Les LED **OPEN** et **CLOSE** affichent l'état.

② Appuyez sur le bouton-poussoir **OPEN**.

La vanne s'ouvre.

③ Appuyez sur le bouton-poussoir **CLOSE**.

La vanne se ferme.

Les LED **OPEN** et **CLOSE** affichent l'état.

Mode de fonctionnement manuel ponctuel : Après avoir parcouru toutes les sorties, l'actionneur quitte le mode de fonctionnement manuel lorsque vous appuyez à nouveau brièvement sur le bouton-poussoir.

***Commande simultanée de toutes les sorties***

L'actionneur est en mode de fonctionnement manuel permanent.

① Appuyez sur le bouton-poussoir **ALL OP/CL**.

Toutes les vannes s'ouvrent et se ferment l'une après l'autre.

***Blocage de sorties individuelles***

Les sorties bloquées ne peuvent être commandées qu'en mode de fonctionnement manuel :

L'actionneur est en mode de fonctionnement manuel permanent.

① Appuyez sur le bouton-poussoir ✋ plusieurs fois brièvement jusqu'à ce que la sortie souhaitée soit sélectionnée.

La LED d'état de la sortie sélectionnée **O1 ...** clignote.

② Appuyez simultanément sur les boutons-poussoirs **OPEN** et **CLOSE** pendant au moins 5 s.

La sortie sélectionnée est bloquée.

La LED d'état de la sortie sélectionnée **O1 ...** clignote rapidement.

Activez le mode bus (reportez-vous au chapitre « Désactivation du mode de fonctionnement manuel permanent »).

***Déblocage de sorties individuelles***

L'actionneur est en mode de fonctionnement manuel permanent.

① Appuyez sur le bouton-poussoir ✋ plusieurs fois brièvement jusqu'à ce que la sortie souhaitée soit sélectionnée.

② Appuyez simultanément sur les boutons-poussoirs **OPEN** et **CLOSE** pendant au moins 5 secondes.

La sortie sélectionnée est débloquée.

La LED de la sortie sélectionnée clignote rapidement.

Activez le mode bus (reportez-vous au chapitre « Désactivation du mode de fonctionnement manuel permanent »).

## *Que faire en cas de problème ?*

### *Court-circuit et surcharge*

- **Les commandes de vanne sur une ou toutes les sorties ne commutent pas**.
- **LED ⚡ O1-O3** et/ou **LED ⚡ O4-O6** allumée(s).
- **Messages d'erreur KNX à chaque sortie** (si paramétré).

Causes : Court-circuit ou surcharge ;

Un électricien qualifié doit corriger la cause (reportez-vous au chapitre « Pour votre sécurité »).

Mesures à prendre par les électriciens :

① Déterminer la cause de la désactivation par surcharge.

- Supprimer les courts-circuits.
- Remplacer les commandes de vanne défectueuses.
- Vérifier le nombre de commandes de vanne par sortie.
- Vérifier le courant de commutation maximum à chaque sortie.

② Réinitialiser la désactivation par surcharge : Déconnecter complètement le dispositif du secteur pendant env. 5 secondes ; couper le disjoncteur. Le rallumer ensuite.

ℹ Comportement lors d'une surcharge

- Lorsque le dispositif est en surcharge, l'un des modules de sortie (ou les deux) s'éteint immédiatement pendant env. 6 minutes. Le dispositif détermine ensuite quelle sortie a été en surcharge et la désactive de façon permanente. Cette période d'arrêt, pendant laquelle des contrôles sont réalisés, dure 6 à 20 minutes.
- Une fois qu'un interrupteur de surcharge a été réinitialisé, le dispositif ne peut plus détecter quelle sortie a été en surcharge auparavant. Si la cause n'est pas supprimée, le dispositif sera à nouveau désactivé en raison de la surcharge.

## *Caractéristiques techniques*

| | |
|---|---|
| Alimentation KNX : | 24 V CC |
| Puissance absorbée du KNX : | 250 mW max. |
| Alimentation réseau : | 110 - 230 V CA, 50/60 Hz |
| Alimentation de veille : | max. 0,4 W |
| Perte de puissance : | max. 1 W |
| Connexion KNX : | Borne de raccordement KNX |
| Raccordement au réseau et aux sorties : | Bornes à vis<br>0,5 - 4 $mm^2$ monoconducteur ou<br>fils de faible diamètre sans ferrule<br>0,5 - 2,5 $mm^2$ fils de faible diamètre avec ferrule |
| Sorties : | 6 pièces |
| Type de contact : | Électronique |
| Tension de commutation : | 24/230 V CA |
| Courant de commutation : | 5 - 160 mA |
| Courant de départ : | 1,5 A (2 s) max. par sortie |
| Courant de départ : | 0,3 A (2 min) max. par sortie |
| Nombre de commandes de vanne thermoélectriques pouvant être raccordées : | Vannes 230 V : 4 max. par sortie (selon modèle)<br>vannes 24 V : 2 max. par sortie (selon modèle) |
| Température ambiante : | -5 °C à +45 °C |
| Largeur de l'installation : | 72 mm (4 modules) |

## *Schneider Electric Industries SAS*

En cas de questions techniques, veuillez contacter le Support Clients de votre pays.

www.schneider-electric.com

V6730-561-01 02/15

nl

Schneider Electric

# Verwarmingsactor REG-K/6x24/230/0.16A

Gebruiksaanwijzing

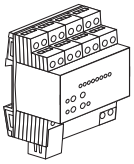

Art.-nr. MTN6730-0001

## Accessoires

– Thermo-elektrische stelaandrijving 230 V (Art.-nr. MTN639125)
– Thermo-elektrische stelaandrijving 24 V (Art.-nr. MTN639126)

## Voor uw veiligheid

**GEVAAR**

**Gevaar voor ernstige materiële schade en persoonlijk letsel, bijv. door brand of elektrische schok, veroorzaakt door incorrecte elektrische aansluiting.**

De veiligheid van de elektrische aansluiting kan alleen worden gewaarborgd als de desbetreffende persoon over fundamentele kennis van de volgende gebieden beschikt:

- Aansluiten op elektriciteitsnetwerken
- Aansluiten van meerdere elektrische apparaten
- Leggen van elektrische leidingen
- Aansluiten en tot stand brengen van KNX-netwerken

In de regel beschikken alleen opgeleide vaklieden op het gebied van elektrische installatietechniek over deze vaardigheden en ervaring. Als aan deze minimumvereisten niet wordt voldaan of deze op welke manier dan ook worden veronachtzaamd, bent u als enige aansprakelijk voor materiële schade of persoonlijk letsel.

## Kennismaking met de verwarmingsactor

### Functieoverzicht

De verwarmingsactor REG-K/6x24/230/0.16A (hierna actor) is ontworpen voor het regelen van de thermo-elektrische klepaandrijvingen voor verwarmingssystemen of koelplafonds. Hij heeft 6 elektronische uitgangen die de thermo-elektrische klepaandrijvingen geruisloos kunnen regelen met KNX-telegrammen. Alle uitgangen kunnen ook handmatig worden bediend. Tot vier klepaandrijvingen kunnen met elke uitgang worden verbonden (max. twee voor klepaandrijvingen van 24 V). De installatie wordt uitgevoerd op een TH 35 DIN rail in overeenstemming met EN 60715.

### Kenmerken

- Voor aansluitingen van klepaandrijvingen van het type AC 230 V of AC 24 V.
- Aansluiting op elke uitgang van klepaandrijvingen is ofwel energieloos open ofwel energieloos dicht.
- De uitgangen worden gestuurd door een schakelaar (1 bit) of door een PWM-signaal (1 byte).
- Er is overbelastings- en kortsluitingsbescherming bij elke uitgang met een leddisplay voor uitganggroepen.
- Er wordt feedback gegeven via KNX bv. wanneer de netspanning uitvalt, is er een overbelasting of werkt de sensor niet meer.
- Handmatige bediening wordt uitgevoerd zonder de bus (bedrijf op bouwterrein).
- De hoogste actieve controlewaarde wordt geregeld (1 byte) voor de regeling van de benodigde warmte.
- De pompregeling (1 bit) wordt verzekerd door de grenzen van de instelpunten te bewaken en de hysterese in te stellen.
- Automatische klepspoeling om kalkaanslag of vastlopen te voorkomen.
- Apart bewaken van ingangen en geforceerde positie voor bedrijf tijdens zomer of winter.
- Bedrijfsurenmeter voor het registreren van activeringstijden van de klepuitgangen.
- Vastzetten van de klepuitgangen in een gedefinieerde toestand bv. voor onderhoudswerk.
- Globale instellingen voor alle klepuitgangen of aparte instellingen voor elke uitgang.

## Aansluitingen, displays en bedieningselementen

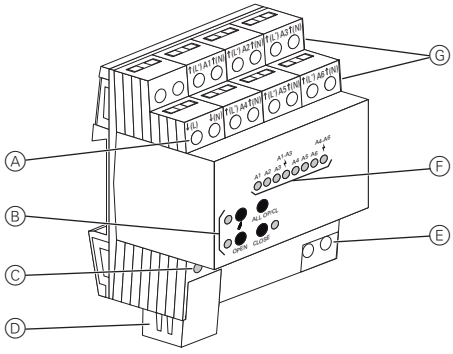


Ⓐ Klemmen voor stroomvoorziening van de thermo-elektrische klepaandrijvingen
Ⓑ Toetsenbord met led voor handmatige bedrijf
Ⓒ Programmeerled en programmeertoetsenbord
Ⓓ Busaansluiting onder de afdekkap
Ⓔ Klemmen voor netspanning
Ⓕ Statusled voor elke uitgang
Ⓖ Klemmen voor thermo-elektrische klepaandrijvingen

## De actor monteren

**GEVAAR**

**Levensgevaar door elektrische schok!**

Zelfs als het apparaat is uitgeschakeld, staat op de uitgangen elektrische stroom. Koppel de zekering in de binnenkomende stroomkring altijd los van de voeding, voordat u aan aangesloten verbruikers gaat werken.

**LET OP!**

**Levensgevaar door elektrische schok. Het apparaat kan beschadigd raken.**

Voor de veiligheid moet minimaal 4 mm afstand tussen de afzonderlijke aders van de 230 V-voedingskabel en de SELV-kabel Ⓐ in acht worden genomen in overeenstemming met IEC 60664-1.

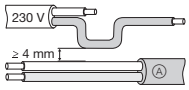


**LET OP**

**Het apparaat kan worden beschadigd.**

- Zorg ervoor dat basisisolatie geplaatst is. Alle apparaten die naast de actor staan gemonteerd moeten minimaal zijn voorzien van basisisolatie.
- De neutrale geleiderklemmen van de klepuitgangen zijn intern overbrugd. Sluit de neutrale geleider van de uitgang N klemmen niet aan op andere apparaten of andere ladingen. Gebruik alleen neutrale geleiders van de uitgangen om de elektrothermische klepaandrijvingen aan te sluiten.

De montageplaats moet over voldoende koeling en luchtcirculatie beschikken. Er moet rekening worden gehouden met de toegelaten omgevingstemperatuur (zie "Technische gegevens").

### Plaats de actor op de DIN-rail

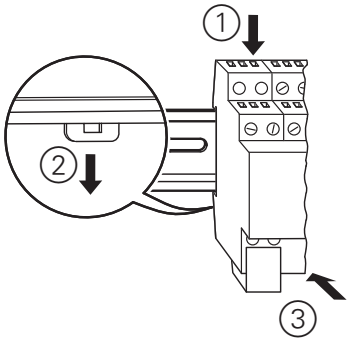


V6730-561-01 02/15

## De actor bedraden

Aansluitinstructies

- Sluit ofwel AC 230 V of AC 24 V klepaandrijvingen aan op alle uitgangen.
- Bevestig alleen klepaandrijvingen met dezelfde stroomkarakteristiek aan een specifieke uitgang (energieloos dicht/open).
- Bevestig geen andere ladingen.
- Sluit klepaandrijvingen voor vorstgevoelige delen aan op de uitgangen A1 en A4. Deze zullen als laatste worden uitgeschakeld in geval van overbelasting.
- Overschrijd het maximaal aantal klepaandrijvingen per uitgang niet (zie "Technische gegevens").
- Neem de technische gegevens van de gebruikte klepaandrijvingen in acht.
- U kunt het apparaat indien nodig voorzien van busspanning. Het is echter aanbevolen om de netspanning aan te sluiten op de uitgangen L en N. Als de busspanning uitvalt, kunnen de uitgangen worden bediend in de handmatige bedrijfsmodus.

***Aansluitschema Ⓐ klepaandrijvingen AC 230 V***

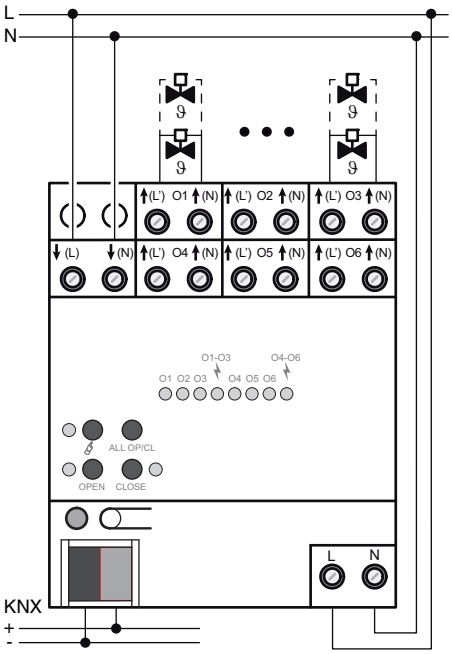


***Aansluitschema Ⓑ klepaandrijvingen AC 24 V***

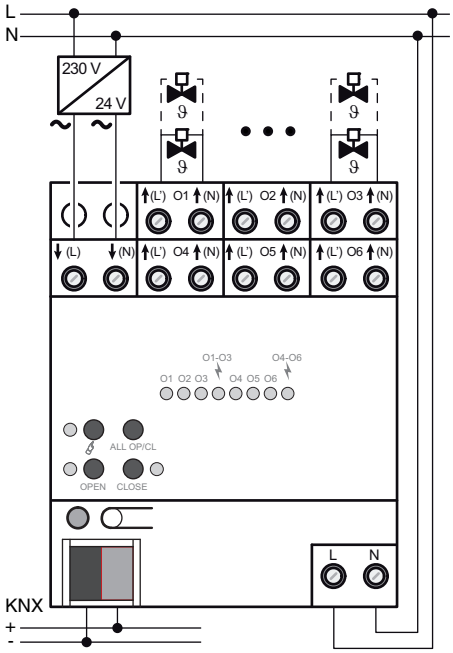


① Sluit klepaandrijvingen aan: AC 230 V in overeenstemming met aansluitschema Ⓐ of AC 24 V in overeenstemming met aansluitschema Ⓑ.

② Sluit de stroomvoorziening voor klepaandrijvingen aan op de klemmen ↓(L) en ↓(N).

③ Sluit de netspanning aan op de klemmen L en N.

④ Sluit de buslijn aan op de aansluitklem en bevestig de afdekking (zie afbeelding hieronder).

***De afdekking bevestigen***

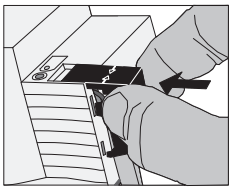

① Breng de buslijn in naar de achterkant toe.

② Druk de afdekking op de busklem tot deze vastklikt.

***De afdekking verwijderen***

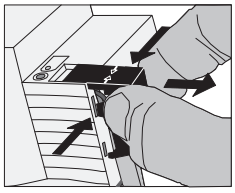

① Duw de afdekking naar opzij en trek ze eraf.

## De actor in gebruik nemen

① Druk op de programmeerdrukknop.

De programmeerled gaat branden.

② Lees het fysieke adres en de toepassing uit de ETS in het apparaat.

De programmeerled gaat uit.

De bedrijfsled gaat branden: het laden van de toepassing is geslaagd en het apparaat is operationeel.

## Bediening van de actor

### Bedrijfsmodi

| Bedrijfsmodus | Bediening |
|---|---|
| Busmodus | Bedrijf via KNX omgevingstemperatuurregelaar of andere busapparaten. De KNX kan worden gebruikt om de handmatige bedrijfsmodus te blokkeren of te deblokkeren. Als de bus niet werkt, is alleen handmatige bediening mogelijk. |
| Kortstondig handmatig bedrijf | Handmatig bedrijf ter plaatste met het toetsenbord. Het systeem gaan automatisch terug naar de busmodus. |
| Permanent handmatig bedrijf | Uitsluitend lokaal hamdmatig bedrijf met het toetsenbord. |

### Bedieningselementen

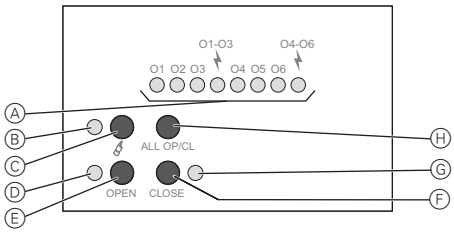


| | Element | Functie |
|---|---|---|
| Ⓐ | **O1 - O6** | Statusled voor elke uitgang |
| Ⓐ | **O1-O3** | "Overbelasting/kortsluiting" uitganggroep weergeven |
| Ⓐ | **O4-O6** | "Overbelasting/kortsluiting" uitganggroep weergeven |
| Ⓑ | Led | Aan: Permanent handmatig bedrijf |
| Ⓒ | Impulsdrukker | handmatige bediening |
| Ⓓ | **OPEN** led | Aan: Klep open, handmatige bedrijfsmodus |
| Ⓔ | **OPEN** drukknop | Klep openen |
| Ⓕ | **DICHT** drukknop | Klep sluiten |
| Ⓖ | **DICHT** led | Aan: Klep dicht, handmatige bedrijfsmodus |
| Ⓗ | **ALLE OP/DI** drukknop. | Alle kleppen een na een openen en sluiten |

***Statusweergave en uitgangseigenschappen***

De statusleds O1 - O6 Ⓐ geven weer of de stroom bij een bepaalde uitgang in- of uitgeschakeld is. De aangesloten verwarmings- of koelkleppen gaan open of dicht naargelang hun karakteristiek.

| Klepaandrijving | Led Aan | Led Uit |
|---|---|---|
| Energieloos dicht | Verwarmen/koelen: | Uit: |
| | Klep open | KLep dicht |
| Energieloos open | Uit: | Verwarmen/koelen: |
| | KLep dicht | Klep open |

| Led | Kenmerken van de uitgang |
|---|---|
| Aan | Elektrisch geactiveerd |
| Uit | Elektrisch gedeactiveerd |
| Langzaam knipperend | handmatige bediening |
| Snel knipperend | Via permanente handmatige bedrijfsmodus geblokkeerd |

V6730-561-01 02/15

## handmatige bediening

***Kortstondige handmatige bedrijfsmodus activeren***

Bedrijf met toetsenbord is geprogrammeerd en is niet geblokkeerd.

① Druk op impulsdrukker kortstondig (< 1 s).

Statusled **O1** knippert, led blijft UIT.

Nadat de drukknop 5 seconden niet is ingedrukt, schakelt de actor automatisch terug naar de busmodus.

***Kortstondige handmatige bedrijfsmodus deactiveren***

De actor is in kortstondige handmatige bedrijfsmodus.

① Druk de drukknop gedurende 5 seconden niet in **of** druk op deze drukknop en dat verschillende keren heel kort tot de actor de kortstondige handmatige bedrijfsmodus verlaat.

Led **O1 ...** knippert niet meer; in plaats daarvan meldt deze nu de status van de uitgang.

***Permanente handmatige bedrijfsmodus activeren***

Bedrijf met toetsenbord is geprogrammeerd en is niet geblokkeerd.

① Druk op impulsdrukker gedurende minstens 5 seconden.

Led gaat branden, statusled **O1** knippert, permanente hamdmatige bedrijfsmodus is actief.

***Permanente handmatige bedrijfsmodus deactiveren***

De actor is in permanent handmatige bedrijfsmodus.

① Druk op impulsdrukker gedurende minstens 5 seconden.

Led is uit; busmodus is geactiveerd.

***Uitgangen bedienen***

De uitgangen kunnen rechtstreeks worden bediend in de handmatige bedrijfsmodus.

De actor is ofwel in permanente ofwel in kortstondige handmatige bedrijfsmodus.

① Druk op impulsdrukker meerdere malen kortstondig (< 1 s) tot de gewenste uitgang geselecteerd is.

Led van geselecteerde uitgang **O1 ...** knippert.

Led **OPEN** en **DICHT** geven de status weer.

② Druk op de **OPEN** drukknop.

De klep gaat open.

③ Druk op de **DICHT** drukknop.

De klep gaat dicht.

Led **OPEN** en **DICHT** geven de status weer.

Kortstondige handmatige bedrijfsmodus: Na het doorlopen van alle uitgangen verlaat de actor de handmatige bedrijfsmodus wanneer de drukknop nogmaals kortstondig wordt ingedrukt.

***Gelijktijdige bediening van alle uitgangen***

De actor is in permanent handmatige bedrijfsmodus.

① Druk op de **ALLE OP/DI** drukknop.

Alle kleppen gaan een voor een open en weer dicht.

***Afzonderlijke uitgangen blokkeren***

Geblokkeerde uitgangen kunnen alleen worden bediend in handmatige bedrijfsmodus.

De actor is in permanent handmatige bedrijfsmodus.

① Indrukken van impulsdrukker meerdere malen kortstondig tot de gewenste uitgang geselecteerd is.

Statusled van geselecteerde uitgang **O1 ...** knippert.

② Druk gelijktijdig op de **OPEN** en **CLOSE** impulsdrukkers gedurende minstens 5 s.

Geselecteerde uitgang is geblokkeerd.

Statusled van geselecteerde uitgang **O1 ...** knippert snel.

Activeer busmodus (zie paragraaf "Permanent handmatige bedrijfsmodus").

***Afzonderlijke uitgangen deblokkeren***

De actor is in permanent handmatige bedrijfsmodus.

① Druk op impulsdrukker meerdere malen kortstondig tot de gewenste uitgang geselecteerd is.

② Druk gelijktijdig op de **OPEN** en **CLOSE** impulsdrukkers gedurende minstens 5 seconden.

Geselecteerde uitgang is gedeblokkeerd.

Led van vrijgegeven uitgang knippert langzaam.

Activeer busmodus (zie paragraaf "Permanent handmatige bedrijfsmodus").

## Wat moet ik doen als er een probleem optreedt?

### Kortsluiting en overbelasting

- **Klepaandrijvingen aan één uitgang of alle uitgangen schakelen niet**.
- **Led O1-O3** en/of **led O4-O6** brandt.
- **KNX foutmeldingen bij elke uitgang** (indien geparametriseerd).

Oorzaken: Kortsluiting of overbelasting.

Laat dit rechtzetten door een ervaren elektricien (zie paragraaf "Voor uw veiligheid").

Maatregelen voor elektriciens:

① Bepaal de oorzaak van de deactivering door overbelasting.

- Verhelp kortsluitingen.
- Vervang defecte klepaandrijvingen.
- Controleer aantal klepaandrijvingen per uitgang.
- Controleer maximale schakelstroom bij elke uitgang.

② Zet deactivering door overbelasting terug. Koppel het apparaat gedurende ongeveer 5 seconden volledig los van de netspanning; schakel de contactverbreker uit. En schakel dan weer in.

---

Procedure bij overbelasting

- Wanneer het apparaat overbelast is, worden één of beide uitgangsmodules onmiddellijk gedurende ongeveer 6 minuten uitgeschakeld. Daarna bepaalt het apparaat welke uitgang overbelast was en deactiveert deze definitief. Deze periode van downtime waarin tests worden uitgevoerd, duurt 6 tot 20 minuten.
- Als een overbelastingsschakelaar eenmaal is teruggezet, kan het apparaat niet langer registreren welke uitgang voordien overbelast was. Als de oorzaak niet wordt verholpen dan wordt het apparaat opnieuw gedeactiveerd door overbelasting.

---

## Technische gegevens

| | |
|---|---|
| KNX voedingsspanning: | DC 24 V |
| KNX opgenomen vermogen: | max. 250 mW |
| Voeding netspanning: | AC 110 - 230 V, 50/60 Hz |
| Stand-by-vermogen: | max. 0,4 W |
| Vermogensverlies: | max. 1 W |
| KNX-aansluiting: | KNX-aansluitklem |
| Aansluiting netspanning en uitgang: | Schroefklemmen<br>0,5 - 4 $mm^2$ met enkele schroefdraad of<br>met fijne strengen zonder aderhuls<br>0,5 - 2,5 $mm^2$ met fijne strengen met aderhuls |
| Uitgangen: | 6 stuks |
| Type contact: | elektronisch |
| Schakelspanning: | AC 24/230 V |
| Schakelstroom: | 5 - 160 mA |
| Aanloopstroom: | max. 1,5 A (2 s) per uitgang |
| Aanloopstroom: | max. 0,3 A (2 min) per uitgang |
| Aantal thermo-elektrische klepaandrijvingen die kunnen worden aangesloten: | 230 V aandrijvingen: max. 4 per uitgang (afhankelijk van het model)<br>24 V aandrijvingen: max. 2 per uitgang (afhankelijk van het model) |
| Omgevingstemperatuur: | -5 °C tot +45 °C |
| Installatiebreedte: | 72 mm (4 modules) |

## Schneider Electric Industries SAS

Neem bij technische vragen contact op met de klantenservice in uw land.

www.schneider-electric.com

V6730-561-01 02/15