Fiche technique du produit

Spécifications

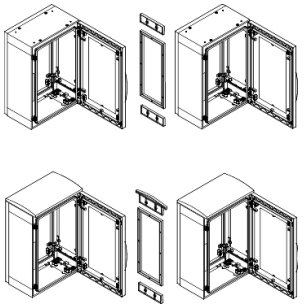

PanelSeT - Kit assemblage horizontal IP55 pour PLA H1500xP620mm Ral 7035

NSYMUPLA156G

Statut commercial: Commercialisé

Principales

Gamme	PanelSeT
Catégorie d'accessoire / de pièce détachée	Accessoire de couplage
Type de produit ou équipement	Cadre de couplage
Application	Universel
Emplacement de montage	Couplage latéral des 2 coffrets
Support de montage	Socle ZA
Compatibilité de gamme	PanelSeT PLA enveloppe juxtaposable PanelSeT PHD enveloppe juxtaposable
Composition de l'appareil	1 cadre éléments de fixation

Complémentaires

Matière	Cadre : polyester
Hauteur	Nominal : 1500 mm
Largeur	Cadre : 15 mm
Profondeur	620 mm
Degré de protection IP	IP55
Couleur	Gris (RAL 7035)

Emballage

Type d'emballage 1	PCE
Nombre d'unité par paquet	1
Hauteur de l'emballage 1	136,700 cm
Largeur de l'emballage 1	61,000 cm
Longueur de l'emballage 1	3,000 cm
Poids de l'emballage (Kg)	2,024 kg
Type d'emballage 2	PAL
Nb produits dans l'emballage 2	15
Hauteur de l'emballage 2	68,000 cm
Largeur de l'emballage 2	100,000 cm
Longueur de l'emballage 2	137,500 cm
Poids de l'emballage 2	43,360 kg

Clause de non-responsabilité: Cette documentation ne vise pas à remplacer et ne doit pas être utilisée pour déterminer l'adéquation ou la fiabilité de ces produits pour des applications spécifiques d'utilisateurs. Avertissement : Cette documentation ne vise pas à remplacer et ne doit pas être utilisée pour déterminer l'adéquation ou la fiabilité de ces produits pour des applications spécifiques d'utilisateurs.

Garantie contractuelle

Garantie (en mois)	18

Environmental Data

Schneider Electric vise à atteindre le statut de Net Zero d'ici 2050 grâce à des partenariats avec la chaîne logistique, des matériaux à faible impact et une circularité via notre campagne en cours "Use Better, Use Longer, Use Again" pour prolonger la durée de vie des produits et leur recyclabilité.

Environmental Data expliquées >

Empreinte environnementale

Profil environnemental	Profil environnemental du Produit

Use Better

Matières et Substances

Emballage avec carton recyclé	Non
Emballage sans plastique	Non
Numéro SCIP	1341ad4e-77b9-40e3-bab0-32043fbc5959
Directive UE RoHS	Conforme Par Exemption
Règlementation REACh	Référence contenant des SVHC au-delà du seuil

Use Again

Réemballer et réusiner

Profil de circularité	Pas d'opérations particulières de recyclage requises
Reprise	Oui

Image of product in real life situation