Fiche technique du produit

Spécifications

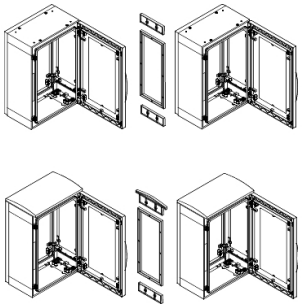

PanelSeT - Pieces assemblage horizontal profondeur 420 PLA(Z)T Ral 7035

NSYSUPLA4TG

Statut commercial: Commercialisé

Principales

Gamme	PanelSeT
Catégorie d'accessoire / de pièce détachée	Accessoire de couplage
Type de produit ou équipement	Cadre d'habillage de couplage
Application	Universel
Emplacement de montage	Couplage latéral des 2 coffrets
Compatibilité de gamme	PanelSeT PLA enveloppe juxtaposable
Composition de l'appareil	2 cadre d'habillage auvent

Complémentaires

Matière	Cadre : polyester
Profondeur	420 mm
Degré de protection IP	IP55
Couleur	Gris (RAL 7035)

Emballage

Type d'emballage 1	PCE
Nombre d'unité par paquet	1
Hauteur de l'emballage 1	3,800 cm
Largeur de l'emballage 1	41,500 cm
Longueur de l'emballage 1	11,200 cm
Poids de l'emballage (Kg)	1,041 kg

Garantie contractuelle

Garantie (en mois)	18

Clause de non-responsabilité: Cette documentation ne vise pas à remplacer et ne doit pas être utilisée pour déterminer l'adéquation ou la fiabilité de ces produits pour des applications spécifiques d'utilisateurs. Avertissement : Cette documentation ne vise pas à remplacer et ne doit pas être utilisée pour déterminer l'adéquation ou la fiabilité de ces produits pour des applications spécifiques d'utilisateurs.

Environmental Data

Schneider Electric vise à atteindre le statut de Net Zero d'ici 2050 grâce à des partenariats avec la chaîne logistique, des matériaux à faible impact et une circularité via notre campagne en cours "Use Better, Use Longer, Use Again" pour prolonger la durée de vie des produits et leur recyclabilité.

Environmental Data expliquées >

Empreinte environnementale

Profil environnemental	Profil environnemental du Produit

Use Better

Matières et Substances

Emballage avec carton recyclé	Non
Emballage sans plastique	Non
Numéro SCIP	1341ad4e-77b9-40e3-bab0-32043fbc5959
Directive UE RoHS	Conforme Par Exemption
Règlementation REACh	Référence contenant des SVHC au-delà du seuil

Use Again

Réemballer et réusiner

Profil de circularité	Pas d'opérations particulières de recyclage requises
Reprise	Oui

Image of product in real life situation