Fiche technique du produit

Spécifications



Edge I/O NTS Module seul Entrée Ana 8 voies, Courant, 1/2Fils

NTSACI0802X

Statut commercial: Commercialisé

Principales

Gamme de produit	Modicon Edge I/O NTS
Type de produit ou équipement	Module d'entrée analogique
Accessoire obligatoire	NTSXBA0200H base NTSXTB18_0_H bornier
Compatibilité produit	NTSN.....
Compatibilité de gamme	Contrôleur logique/motion - Modicon M262 Modicon M580 Tiers
Application de l'appareil	Application industrielle
Nombre d'entrées analogiques	8
Mode opératoire	Isochrone/Asynchrone

Complémentaires

Type d'entrée analogique	Courant +/- 20 mA Courant 0...20 mA Courant 4...20 mA
Mode de câblage de l'entrée	1 ou 2 fils
Résolution d'entrée analogique	15 bits + signe
Surcharge admise sur les entrées	30 V à 50 mA courant max
Impédance d'entrée	250 Ohm + protecteur de courant interne 10 Ohm typique
Durée d'échantillonnage	1,595 ms par module
Type de protection en entrée	Protection contre surintensité et erreur de câblage par voie pour entrée courant
Protection de l'alimentation du capteur	Protection contre les surintensités par voie Protection contre les courts-circuits sur l'alimentation en boucle par voie
Entrée de diagnostic	Erreur de dépassement par voie Erreur de débordement par voie Erreur rupture de fil par voie Erreur matérielle par voie Erreur étalonnage par voie Erreur boucle puissance par voie Internal field power supply error per channel
Valeur du bit de poids faible	0,61 µA, +/-20 mA 0,61 µA, 0...20 mA 0,49 µA, 4...20 mA
Tolérance HART	Yes
Type de câble	Câble blindé
Dérive en température	± 0.004 % FS/ °C
Erreur de mesure	<= 0.1 % FS 25 °C <= 0,3 % FS - 20…60 °C

Clause de non-responsabilité: Cette documentation ne vise pas à remplacer et ne doit pas être utilisée pour déterminer l'adéquation ou la fiabilité de ces produits pour des applications spécifiques d'utilisateurs. Avertissement : Cette documentation ne vise pas à remplacer et ne doit pas être utilisée pour déterminer l'adéquation ou la fiabilité de ces produits pour des applications spécifiques d'utilisateurs.

Non-linéarité	<= 0,01 % FS, type d'entrée analogique: tension/courant
Rejet de mode commun	90 dB
Alimentation électrique du capteur	19,2…30 V CC boucle puissance
Type d'alimentation	Alimentation du bus à partir du bus d'alimentation (24 Vcc) Alimentation à partir du câble puissance (24 Vcc)
Limites de la tension assignée d'emploi	20,4…28,8 V CC
Consommation électrique typique	36 mA à 24 V CC sur le bus courant 24 mA à 24 V CC sur le courant de champ interne maximum 208,8 mA à 24 V CC sur le courant de champ interne maximum
Puissance dissipée en W	2,3 W maximum à 24V CC
Distance maximale de câble entre les appareils	Câble blindé: <1000 m pour courant d'entrée
Isolement entre voies et bus	1500 V CA
Isolement entre voies et alimentation	Non
Isolement entre alimentation et bus	1500 V CA
Permutation de secours sous tension	Oui
Signalisation locale	1 DEL vert pour module en marche (RUN) 1 DEL par voie vert pour diagnostic de la voie 1 DEL rouge pour erreur module (ERR)
Couleur du boitier	Gris
Support de montage	base
Hauteur	121 mm
Largeur	30 mm
Profondeur	69 mm
Poids Net	0,085 kg

Environnement

Degré de protection IP	IP20
Marquage	CE UKCA CULus RCM
Certifications du produit	CE UKCA CULus RCM Marine marchande - EU RO MR (en attente) EAC (en cours) ATEX Zone 2 (en attente) IECEx zone 2 (en attente) CCC Ex zone 2 (en attente)
Normes	EN/IEC 61131-2 EN 61010-2-201 UL 61010-2-201 IACS E10 EN/IEC 61000-6-5 EN/IEC 61850-3 EN/CEI 60079-0 EN 50155 EN 50121-4 EN 50121-5
Règlement Européen	2014/30/EU - compatibilité electromagnétique 2014/34/EU - ATEX directive 2014/35/EU

Température de l'air ambiant en fonctionnement	-20…60 °C
Température ambiante pour le stockage	-40…85 °C
Humidité relative	5…95 % sans condensation
Altitude de fonctionnement	0...2000 m sans déclassement 2000...4000 m avec déclassement
Degré de pollution	2
Tenue aux vibrations	1 gsans accessoire 2 gavec accessoire
Tenue aux chocs mécaniques	15 g pour 11 ms (avec et sans accessoire)

Emballage

Type d'emballage 1	PCE
Nombre d'unité par paquet	1
Hauteur de l'emballage 1	4,000 cm
Largeur de l'emballage 1	13,700 cm
Longueur de l'emballage 1	8,300 cm
Poids de l'emballage (Kg)	71,88 g
Type d'emballage 2	S01
Nb produits dans l'emballage 2	6
Hauteur de l'emballage 2	15,000 cm
Largeur de l'emballage 2	15,000 cm
Longueur de l'emballage 2	40,000 cm
Poids de l'emballage 2	631,000 g

Garantie contractuelle

Garantie (en mois)	18

Environmental Data

Schneider Electric vise à atteindre le statut de Net Zero d'ici 2050 grâce à des partenariats avec la chaîne logistique, des matériaux à faible impact et une circularité via notre campagne en cours "Use Better, Use Longer, Use Again" pour prolonger la durée de vie des produits et leur recyclabilité.

Environmental Data expliquées >

Empreinte environnementale

Empreinte carbone du cycle de vie total	**27 kg CO2 eq.**
Empreinte carbone de la phase de fabrication [A1 à A3]	**7 kg CO2 eq.**
Empreinte carbone de la phase de distribution [A4]	**0.1 kg CO2 eq.**
Empreinte carbone de la phase d'installation [A5]	**0 kg CO2 eq.**
Empreinte carbone de la phase d'utilisation [B2, B3, B4, B6]	**20 kg CO2 eq.**
Empreinte carbone de la phase de fin de vie [C1 à C4]	**0.3 kg CO2 eq.**

Use Better

Matières et Substances

Emballage avec carton recyclé	**Oui**
Emballage sans plastique	**Oui**
Numéro SCIP	**3aa0514d-2622-4110-8487-1454d6972d0e**
Directive UE RoHS	**Conforme Par Exemption**
Règlementation REACh	**Référence contenant des SVHC au-delà du seuil**

Use Again

Réemballer et réusiner

Potentiel de recyclabilité, en %	**0**
Profil de circularité	**Informations de fin de vie**
Reprise	**Oui**

Encombrements

Dimensions

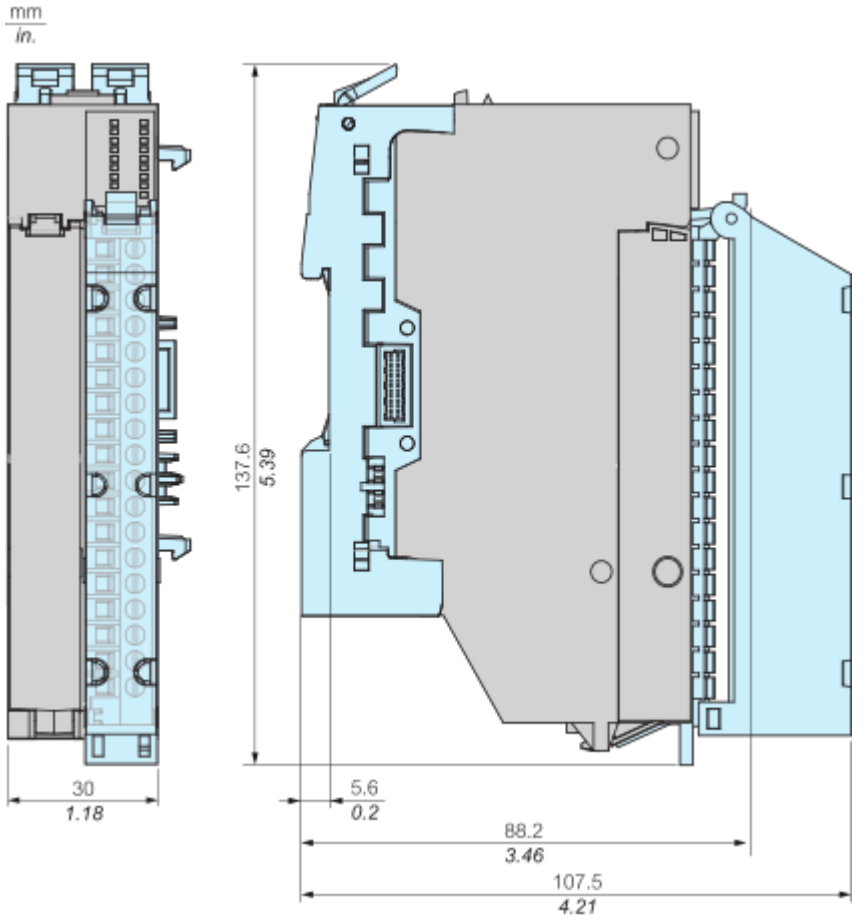

Montage et périmètre de sécurité

Dégagements minimum

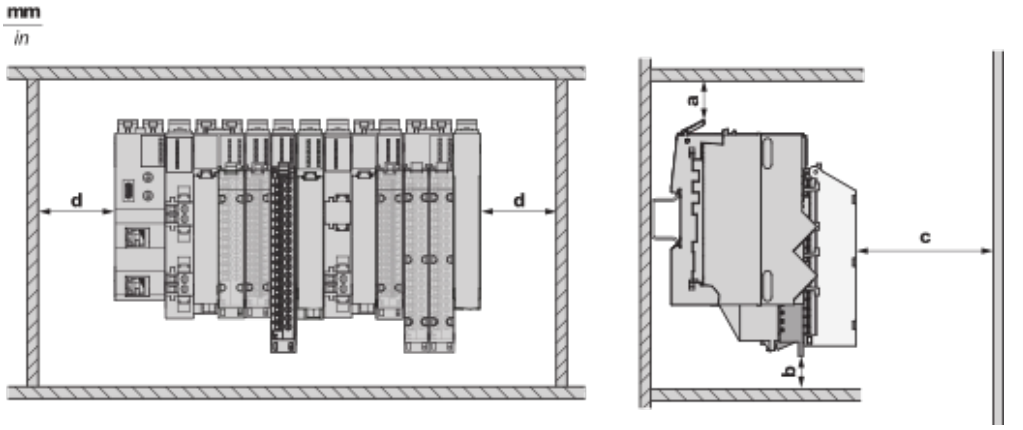

a : 50 mm (1,97 in) **b :** Sans kit CEM : 25 mm (0,98 in), avec kit CEM 55 : 55 mm (2,16 in) **c :** 80 mm (3,15 in) **d :** 25 mm (0,98 in)

Schémas de raccordement

Câblage

Branchement 1 fil(0 V)

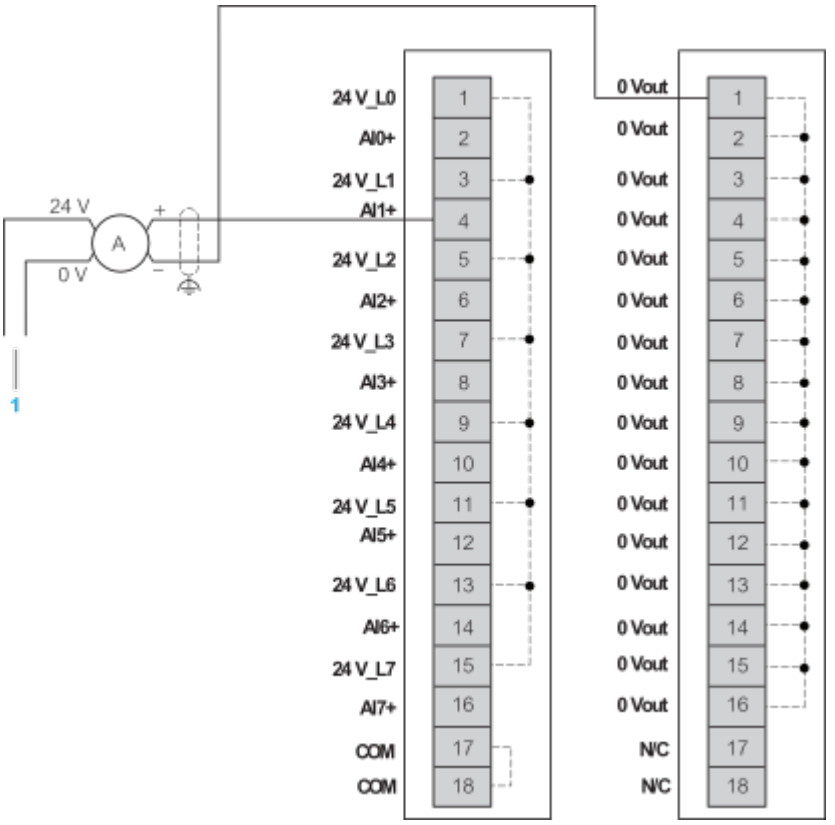

1 : Alimentation externe

Branchement 1 fil (24 V)

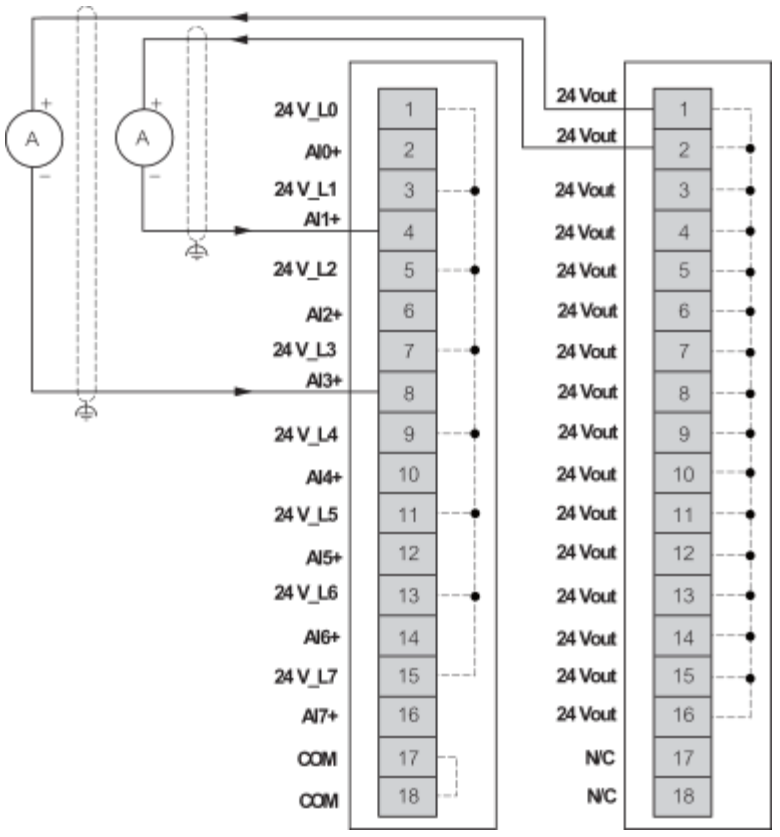

Branchement 2 fils

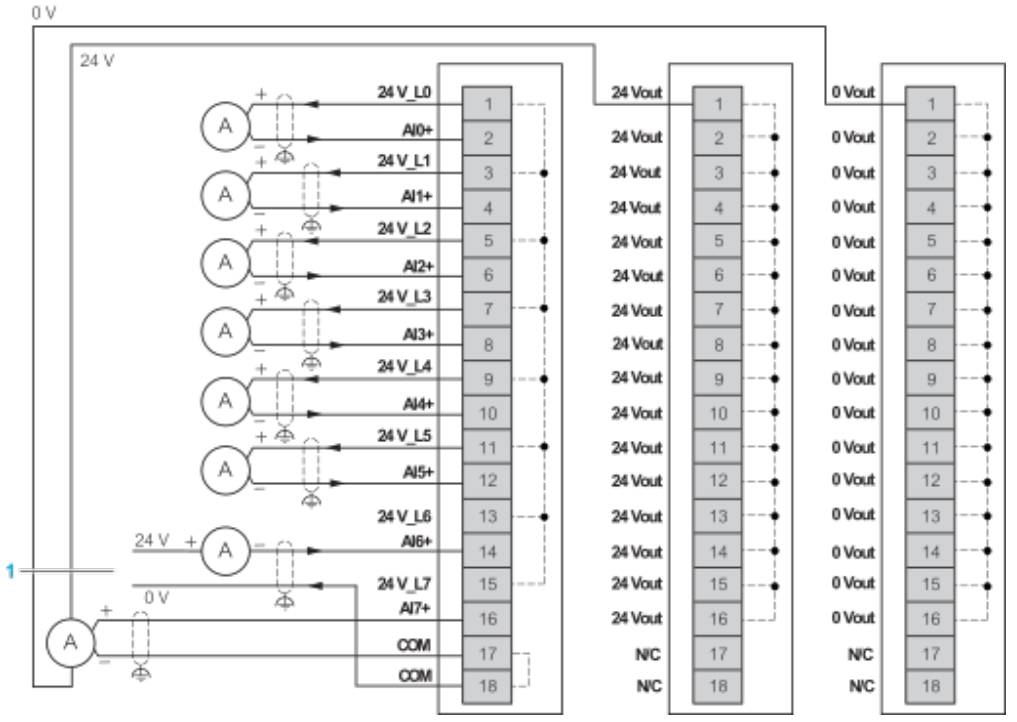

Image of product / Alternate images

Alternative





Fiche technique du produit

NTSACI0802X







