Fiche technique du produit

Spécifications



Edge I/O NTS Module+Base Entrée Ana 8 voies, Courant/Tension, 2Fils

NTSAMI0800K

Statut commercial: Commercialisé

Principales

Gamme de produit	Modicon Edge I/O NTS
Type de produit ou équipement	Kit module d'entrée analogique
Composition du kit	NTSAMI0800 module NTSXBA0100H base
Accessoire obligatoire	NTSXTB18_0_H bornier
Compatibilité produit	NTSN.....
Compatibilité de gamme	Contrôleur logique/motion - Modicon M262 Modicon M580 Tiers
Application de l'appareil	Application industrielle
Nombre d'entrées analogiques	8
Mode opératoire	Isochrone/Asynchrone

Complémentaires

Type d'entrée analogique	Courant +/- 20 mA Courant 0...20 mA Courant 4...20 mA Tension +/- 10 V Tension 0...10 V Tension +/- 5 V Tension 0...5 V Tension 1...5 V
Mode de câblage de l'entrée	1 ou 2 fils
Résolution d'entrée analogique	15 bits + signe
Surcharge admise sur les entrées	30 V maximum voltage 30 V à 50 mA courant max
Impédance d'entrée	> 10 MOhm en mode tension 100 Ohm + protecteur de courant interne 10 Ohm typique
Durée d'échantillonnage	1,615 ms par module
Type de protection en entrée	Protection contre surintensité et erreur de câblage par voie pour entrée courant Over voltage / miswiring protection per channel for voltage input
Entrée de diagnostic	Erreur de dépassement par voie Erreur de débordement par voie Erreur rupture de fil par voie Erreur matérielle par voie
Valeur du bit de poids faible	0.31 mV, +/- 10 V 0.31 mV, 0...10 V 0.16 mV, +/- 5 V 0.16 mV, 0...5 V 0.13 mV, 1...5 V 0,61 µA, +/- 20 mA 0,61 µA, 0...2 mA 0,49 µA, 4...20 mA

Clause de non-responsabilité: Cette documentation ne vise pas à remplacer et ne doit pas être utilisée pour déterminer l'adéquation ou la fiabilité de ces produits pour des applications spécifiques d'utilisateurs. Avertissement : Cette documentation ne vise pas à remplacer et ne doit pas être utilisée pour déterminer l'adéquation ou la fiabilité de ces produits pour des applications spécifiques d'utilisateurs.

Type de câble	Câble blindé
Dérive en température	± 0.0057 % FS/ °C
Erreur de mesure	<= 0,3 % FS 25 °C <= 0.5 % FS - 20…60 °C
Non-linéarité	<= 0,01 % FS, type d'entrée analogique: tension/courant
Rejet de mode commun	90 dB
Type d'alimentation	Alimentation du bus à partir du bus d'alimentation (24 Vcc) Alimentation à partir du câble puissance (24 Vcc)
Limites de la tension assignée d'emploi	20,4…28,8 V CC
Consommation électrique typique	34,6 mA à 24 V CC sur le bus courant 27,6 mA à 24 V CC sur le courant de champ interne maximum 33,1 mA à 24 V CC sur le courant de champ interne maximum
Puissance dissipée en W	2,1 W maximum à 24V CC
Distance maximale de câble entre les appareils	Câble blindé: <200 m pour entrées de tension Câble blindé: <1000 m pour courant d'entrée
Isolement entre voies et bus	1500 V CA
Isolement entre voies et alimentation	Non
Isolement entre alimentation et bus	1500 V CA
Permutation de secours sous tension	Oui
Signalisation locale	1 DEL vert pour module en marche (RUN) 1 DEL par voie vert pour diagnostic de la voie 1 DEL rouge pour erreur module (ERR)
Couleur du boitier	Gris
Support de montage	Top hat type TH35-7.5 rail se conformer à CEI 60715 Top hat type TH35-15 rail se conformer à CEI 60715
Hauteur	100 mm
Largeur	15 mm
Profondeur	80 mm
Poids Net	0,073 kg

Environnement

Degré de protection IP	IP20
Marquage	CE UKCA CULus RCM
Certifications du produit	CE UKCA CULus RCM Marine marchande - EU RO MR (en attente) EAC (en cours) ATEX Zone 2 (en attente) IECEx zone 2 (en attente) CCC Ex zone 2 (en attente)

Normes	EN/IEC 61131-2 EN 61010-2-201 UL 61010-2-201 IACS E10 EN/IEC 61000-6-5 EN/IEC 61850-3 EN/CEI 60079-0 EN 50155 EN 50121-4 EN 50121-5
Règlement Européen	2014/30/EU - compatibilité electromagnétique 2014/34/EU - ATEX directive 2014/35/EU
Température de l'air ambiant en fonctionnement	-20…60 °C
Température ambiante pour le stockage	-40…85 °C
Humidité relative	5…95 % sans condensation
Altitude de fonctionnement	0...2000 m 2000...4000 m avec déclassement
Degré de pollution	2
Caractéristique d'environnement	Résistant au gaz C3 and G2
Tenue aux vibrations	1 gsans accessoire 2 gavec accessoire
Tenue aux chocs mécaniques	15 g pour 11 ms (avec et sans accessoire)

Emballage

Type d'emballage 1	PCE
Nombre d'unité par paquet	1
Hauteur de l'emballage 1	3,400 cm
Largeur de l'emballage 1	9,000 cm
Longueur de l'emballage 1	12,000 cm
Poids de l'emballage (Kg)	105,000 g
Type d'emballage 2	S01
Nb produits dans l'emballage 2	16
Hauteur de l'emballage 2	15,000 cm
Largeur de l'emballage 2	15,000 cm
Longueur de l'emballage 2	40,000 cm
Poids de l'emballage 2	1,925 kg
Type d'emballage 3	P06
Nb produits dans l'emballage 3	512
Hauteur de l'emballage 3	75,000 cm
Largeur de l'emballage 3	60,000 cm
Longueur de l'emballage 3	80,000 cm
Poids de l'emballage 3	67,828 kg

Garantie contractuelle

Garantie (en mois)	18

Environmental Data

Schneider Electric vise à atteindre le statut de Net Zero d'ici 2050 grâce à des partenariats avec la chaîne logistique, des matériaux à faible impact et une circularité via notre campagne en cours "Use Better, Use Longer, Use Again" pour prolonger la durée de vie des produits et leur recyclabilité.

Environmental Data expliquées >

Empreinte environnementale

Empreinte carbone du cycle de vie total	**28 kg CO2 eq.**
Empreinte carbone de la phase de fabrication [A1 à A3]	**5 kg CO2 eq.**
Empreinte carbone de la phase de distribution [A4]	**0.1 kg CO2 eq.**
Empreinte carbone de la phase d'installation [A5]	**0 kg CO2 eq.**
Empreinte carbone de la phase d'utilisation [B2, B3, B4, B6]	**22 kg CO2 eq.**
Empreinte carbone de la phase de fin de vie [C1 à C4]	**0.2 kg CO2 eq.**
Profil environnemental	**Profil environnemental du Produit**

Use Better

Matières et Substances

Emballage avec carton recyclé	**Non**
Emballage sans plastique	**Non**
Numéro SCIP	**66dc73d1-d186-4343-b24e-84507e018951**
Directive UE RoHS	**Conforme Par Exemption**
Règlementation REACh	**Référence contenant des SVHC au-delà du seuil**

Use Again

Réemballer et réusiner

Potentiel de recyclabilité, en %	**0**
Profil de circularité	**Informations de fin de vie**
Reprise	**Non**

Encombrements

Dimensions

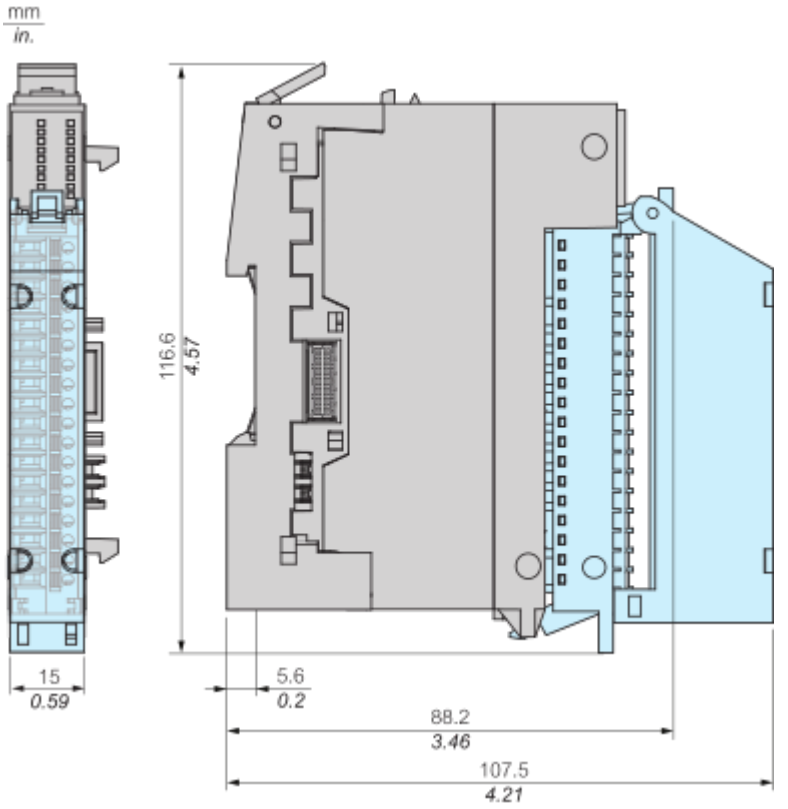

Montage et périmètre de sécurité

Dégagements minimum

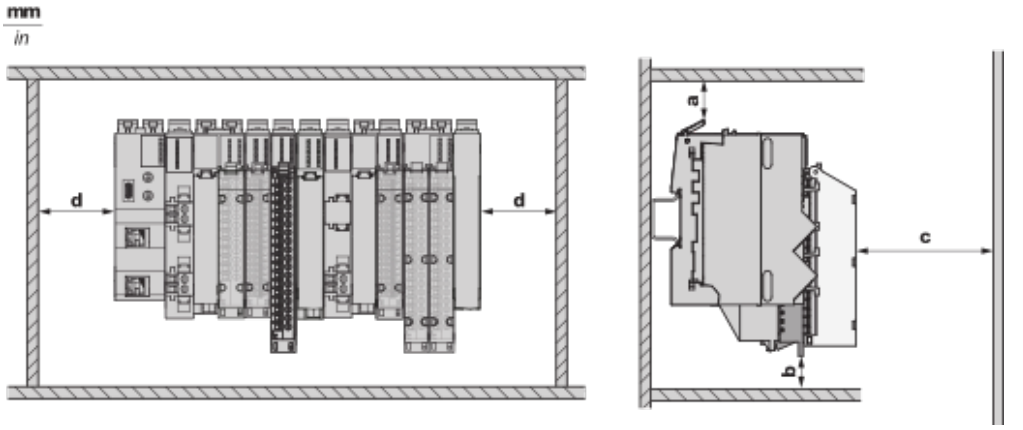

a : 50 mm (1,97 in) **b :** Sans kit CEM : 25 mm (0,98 in), avec kit CEM 55 : 55 mm (2,16 in) **c :** 80 mm (3,15 in) **d :** 25 mm (0,98 in)

Schémas de raccordement

Câblage

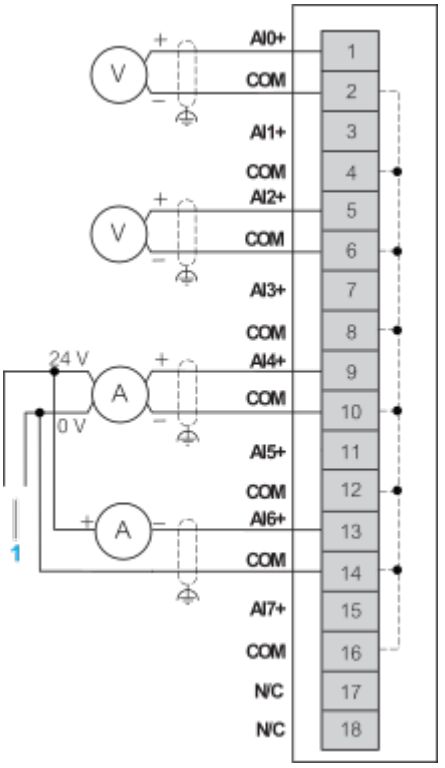

Image of product / Alternate images

Alternative

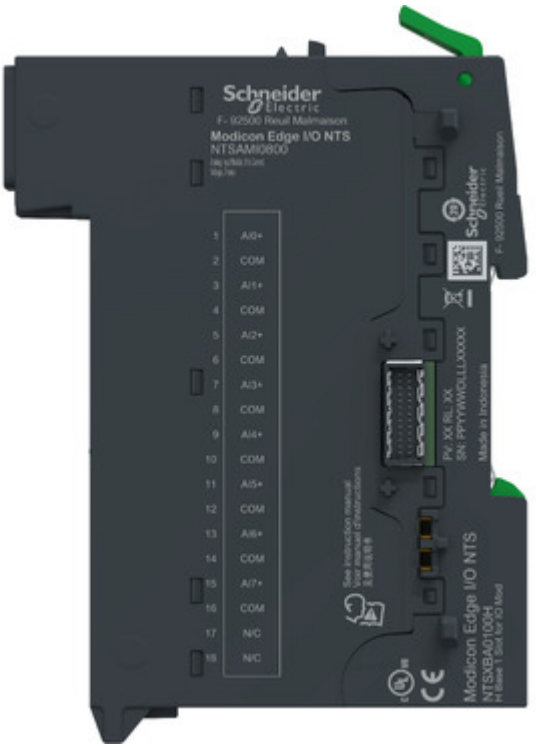



Fiche technique du produit

NTSAMI0800K





Fiche technique du produit

NTSAMI0800K

