# Fiche technique du produit

Spécifications

## Edge I/O NTS Module+Base Entrée TOR 2 voies,100à240VAC,Sink, 1/2/3Fils - Durcie

NTSDAI0215HK

**Statut commercial: Commercialisé**

## Principales

| | |
|---|---|
| **Gamme de produit** | Modicon Edge I/O NTS |
| **Type de produit ou équipement** | Discrete input module kit |
| **Composition du kit** | NTSDAI0215H module<br>NTSXBA0100H base |
| **Accessoire obligatoire** | NTSXTB12_1_H terminal block |
| **Compatibilité produit** | NTSN..... |
| **Compatibilité de gamme** | Contrôleur logique/motion - Modicon M262<br>Modicon M580<br>Tiers |
| **Application de l'appareil** | Application industrielle en environnement sévère |
| **Nombre d'entrée logique** | 2 |
| **Groupe de voies d'entrée** | 2 groups of 1 channel |
| **Tension d'entrée logique** | 100...240 V CA |
| **Mode opératoire** | Asynchronous |

## Complémentaires

| | |
|---|---|
| **Discrete input compatibility** | 2 type 1 conforming to CEI 61131-2 |
| **Mode de câblage de l'entrée** | 1, 2 or 3 wires |
| **Courant d'entrée logique** | 3,6 mA at 120 V CA 50 Hz<br>7,1 mA at 230 V CA 50 Hz |
| **Tension état 1 garanti** | >= 79 V |
| **Tension état 0 garanti** | <= 40 V |
| **Etat actuel 1 garanti** | >= 2 mA |
| **Fréquences d'entrée logique** | 47...63 Hz |
| **Temps de réponse en entrée** | 5.8 ms (on to off) |
| **Filtrage en entrée** | 5.8...20 ms configurable in 0.1 ms step |
| **Entrée de diagnostic** | External power supply error per channel<br>Erreur rupture de fil par voie |
| **Type d'alimentation** | Alimentation du bus à partir du bus d'alimentation (24 Vcc)<br>Field power from external power supply (100...240 Vac) |
| **Limites de la tension assignée d'emploi** | 85...264 V CA 47...63 Hz |
| **Consommation électrique typique** | 26,4 mA à 24 V CC sur le bus courant<br>0 mA à 24 V CC on the internal field current |
| **Raccordement électrique** | Bornier à vis/ressort |
| **Puissance dissipée en W** | 1,17 W maximum à 24V CC |

Clause de non-responsabilité: Cette documentation ne vise pas à remplacer et ne doit pas être utilisée pour déterminer l'adéquation ou la fiabilité de ces produits pour des applications spécifiques d'utilisateurs. Avertissement : Cette documentation ne vise pas à remplacer et ne doit pas être utilisée pour déterminer l'adéquation ou la fiabilité de ces produits pour des applications spécifiques d'utilisateurs.

| | |
|---|---|
| **Isolement entre voies** | 1780 V AC |
| **Isolement entre voies et bus** | 3000 V AC |
| **Isolement entre voies et terre** | 3000 V AC |
| **Permutation de secours sous tension** | Oui |
| **Signalisation locale** | 1 DEL (vert) pour module en marche (RUN)<br>1 DEL par voie (vert) pour diagnostic de la voie<br>1 DEL (rouge) pour erreur module (ERR) |
| **Couleur du boitier** | Gris |
| **Hauteur** | 100 mm |
| **Largeur** | 15 mm |
| **Profondeur** | 80 mm |
| **Poids Net** | 0,073 kg |

## Environnement

| | |
|---|---|
| **Degré de protection IP** | IP20 |
| **Traitement de protection** | Revêtement conforme |
| **Marquage** | CE<br>UKCA<br>CULus<br>RCM |
| **Certifications du produit** | CE<br>UKCA<br>CULus<br>RCM<br>Marine marchande - EU RO MR (en attente)<br>EAC (en cours)<br>ATEX Zone 2 (en attente)<br>IECEx zone 2 (en attente)<br>CCC Ex zone 2 (en attente) |
| **Normes** | EN/IEC 61131-2<br>EN 61010-2-201<br>UL 61010-2-201<br>IACS E10<br>EN/IEC 61000-6-5, interface type 1 et type 2<br>EN/IEC 61850-3, location G<br>EN/CEI 60079-0<br>EN 50155<br>EN 50121-4<br>EN 50121-5 |
| **Règlement Européen** | 2014/30/EU - compatibilité electromagnétique<br>2014/34/EU - ATEX directive<br>2014/35/EU |
| **Température de l'air ambiant en fonctionnement** | -40…70 °C |
| **Température ambiante pour le stockage** | -40…85 °C |
| **Humidité relative** | 5…95 % sans condensation |
| **Altitude de fonctionnement** | 0...2000 m sans déclassement<br>2000...4000 m avec déclassement |
| **Degré de pollution** | 2 |
| **Caractéristique d'environnement** | Gas resistant CX & GX combined<br>Salt spray resistant |
| **Tenue aux vibrations** | 1 gsans accessoire<br>2 gavec accessoire |
| **Tenue aux chocs mécaniques** | 15 g pour 11 ms (avec et sans accessoire) |

## Emballage

| | |
|---|---|
| **Type d'emballage 1** | PCE |
| **Nombre d'unité par paquet** | 1 |
| **Hauteur de l'emballage 1** | 3,000 cm |
| **Largeur de l'emballage 1** | 8,500 cm |
| **Longueur de l'emballage 1** | 12,000 cm |
| **Poids de l'emballage (Kg)** | 99,000 g |
| **Type d'emballage 2** | S01 |
| **Nb produits dans l'emballage 2** | 16 |
| **Hauteur de l'emballage 2** | 15,000 cm |
| **Largeur de l'emballage 2** | 15,000 cm |
| **Longueur de l'emballage 2** | 40,000 cm |
| **Poids de l'emballage 2** | 1,878 kg |

## Garantie contractuelle

| | |
|---|---|
| **Garantie (en mois)** | 18 |

## Environmental Data

Schneider Electric vise à atteindre le statut de Net Zero d'ici 2050 grâce à des partenariats avec la chaîne logistique, des matériaux à faible impact et une circularité via notre campagne en cours "Use Better, Use Longer, Use Again" pour prolonger la durée de vie des produits et leur recyclabilité.

Environmental Data expliquées >

### Empreinte environnementale

| | |
|---|---|
| Empreinte carbone du cycle de vie total | **28 kg CO2 eq.** |
| Empreinte carbone de la phase de fabrication [A1 à A3] | **5 kg CO2 eq.** |
| Empreinte carbone de la phase de distribution [A4] | **0.1 kg CO2 eq.** |
| Empreinte carbone de la phase d'installation [A5] | **0 kg CO2 eq.** |
| Empreinte carbone de la phase d'utilisation [B2, B3, B4, B6] | **22 kg CO2 eq.** |
| Empreinte carbone de la phase de fin de vie [C1 à C4] | **0.2 kg CO2 eq.** |
| Profil environnemental | **Profil environnemental du Produit** |

## Use Better

### Matières et Substances

| | |
|---|---|
| Emballage avec carton recyclé | **Oui** |
| Emballage sans plastique | **Oui** |
| Directive UE RoHS | **Conforme Par Exemption** |
| Règlementation REACh | **Référence contenant des SVHC au-delà du seuil** |

## Use Again

### Réemballer et réusiner

| | |
|---|---|
| Potentiel de recyclabilité, en % | **0** |
| Profil de circularité | **Informations de fin de vie** |
| Reprise | **Non** |

Encombrements

**Dimensions**

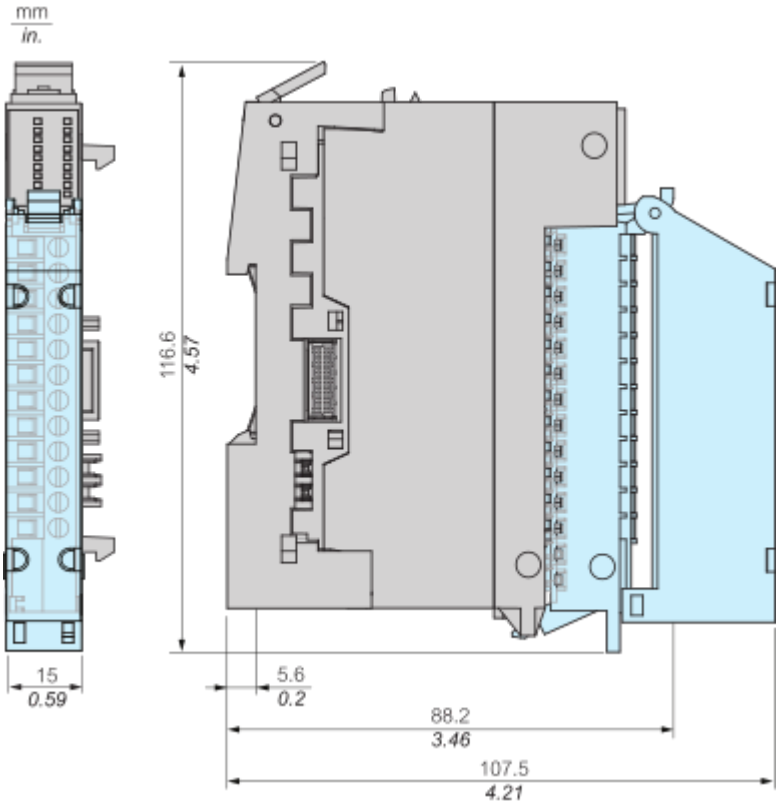

Montage et périmètre de sécurité

## Dégagements minimum

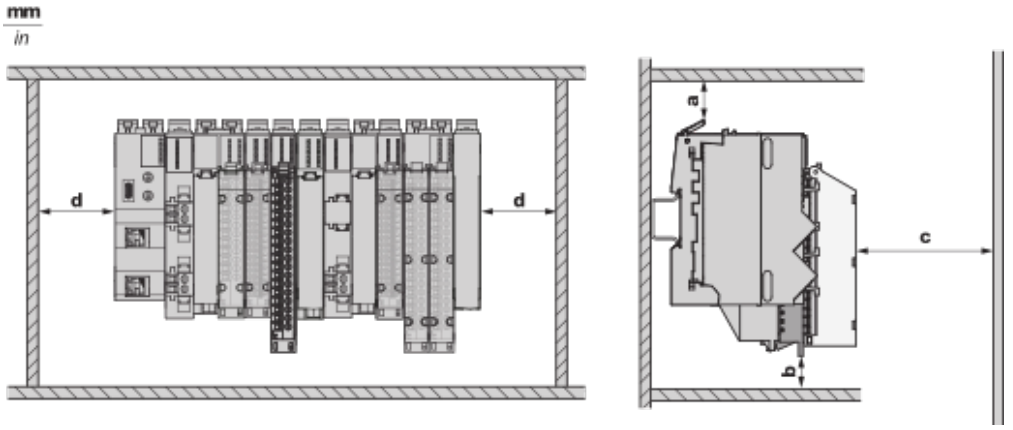


**a :** 50 mm (1,97 in) **b :** Sans kit CEM : 25 mm (0,98 in), avec kit CEM 55 : 55 mm (2,16 in) **c :** 80 mm (3,15 in ) **d :** 25 mm (0,98 in)

Schémas de raccordement

## Câblage

### Branchement 2 et 3 fils

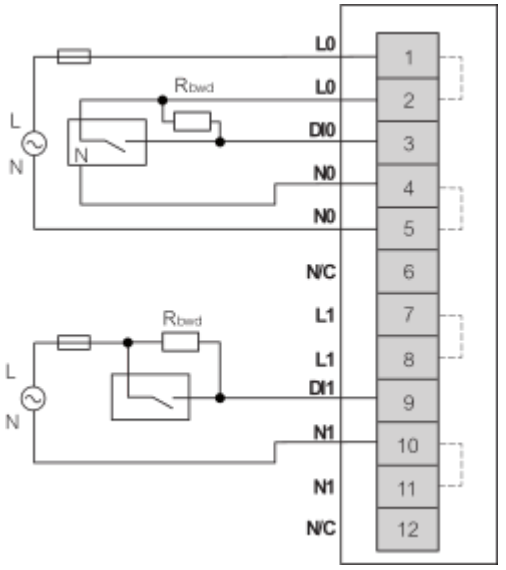


### Branchement 1 et 2 fils

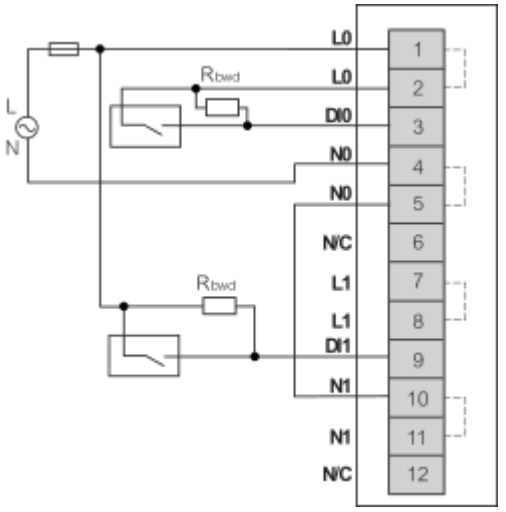

Image of product / Alternate images

**Alternative**

PV:XX
RL:XX
SV:X.X.X.XX
SN:PPYYWWLLLNNNNN
Made in: INDONESIA

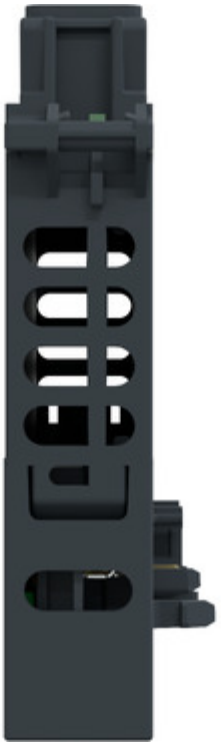

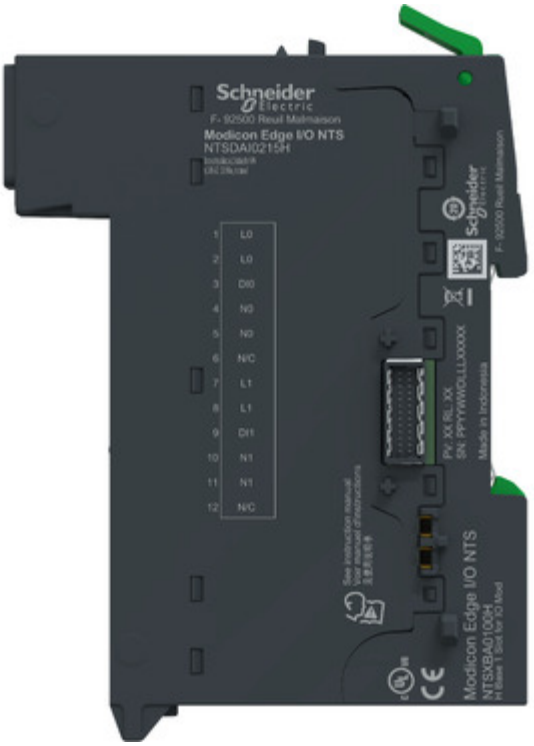
Schneider Electric
F- 92500 Rueil Malmaison
Modicon Edge I/O NTS
NTSDAI0215H
1 L0
2 L0
3 DI0
4 N0
5 N0
6 N/C
7 L1
8 L1
9 DI1
10 N1
11 N1
12 N/C
See instruction manual
PV: XX.RL.XX
SN: PPYYWWDLLLXXXXXX
Made in Indonesia
Modicon Edge I/O NTS
NTSXBA0100H

Image of product in real life situation