Fiche technique du produit

Spécifications



EdgeIO NTS Module+Base Entrée TOR 4 voies-24Vca,48Vcc/ca-Sink-1/2/3Fils - Durcie

NTSDAI0403HK

Statut commercial: Commercialisé

Principales

Gamme de produit	Modicon Edge I/O NTS
Type de produit ou équipement	Discrete input module kit
Composition du kit	NTSDAI0403H module NTSXBA0100H base
Accessoire obligatoire	NTSXTB12_1_H terminal block
Compatibilité produit	NTSN.....
Compatibilité de gamme	Contrôleur logique/motion - Modicon M262 Modicon M580 Tiers
Application de l'appareil	Application industrielle en environnement sévère
Nombre d'entrée logique	4
Groupe de voies d'entrée	1 group
Tension d'entrée logique	24 V CA 48 V CA/CC
Mode opératoire	Asynchronous

Complémentaires

Discrete input compatibility	4 type 1 conforming to CEI 61131-2
Mode de câblage de l'entrée	1, 2 or 3 wires
Courant d'entrée logique	2,6 mA
Tension état 1 garanti	For 48 V AC: >= 34 V CA For 24 V AC: >= 14 V CA For 48 V DC: >= 34 V CC
Tension état 0 garanti	<= 10 V CA for 48 V AC <= 5 V CA for 24 V AC <= 10 V CC for 48 V DC
Etat actuel 1 garanti	>= 2 mA
Etat actuel 0 garanti	<= 2 mA
Fréquences d'entrée logique	47...63 Hz
Temps de réponse en entrée	9.8 ms (fixed) 5.8 ms (on to off)
Filtrage en entrée	9.28 ms (fixed)
Entrée de diagnostic	External power supply error per channel Erreur rupture de fil par voie
Type d'alimentation	Alimentation du bus à partir du bus d'alimentation (24 Vcc) Field power from external power supply (24 Vac, 48 Vac or 48 Vdc)

Clause de non-responsabilité: Cette documentation ne vise pas à remplacer et ne doit pas être utilisée pour déterminer l'adéquation ou la fiabilité de ces produits pour des applications spécifiques d'utilisateurs. Avertissement : Cette documentation ne vise pas à remplacer et ne doit pas être utilisée pour déterminer l'adéquation ou la fiabilité de ces produits pour des applications spécifiques d'utilisateurs.

Limites de la tension assignée d'emploi	19.2...60 V CC 19.2...55.2 V CA 47...63 Hz
Consommation électrique typique	30 mA à 24 V CC sur le bus courant 0 mA à 24 V CC on the internal field current
Raccordement électrique	Bornier à vis/ressort
Puissance dissipée en W	1,51 W maximum à 24V CC
Isolement entre voies et bus	3000 V AC
Isolement entre voies et terre	3000 V AC
Permutation de secours sous tension	Oui
Signalisation locale	1 DEL (vert) pour module en marche (RUN) 1 DEL par voie (vert) pour diagnostic de la voie 1 DEL (rouge) pour erreur module (ERR)
Couleur du boitier	Gris
Support de montage	Top hat type TH35-7.5 rail se conformer à CEI 60715 Top hat type TH35-15 rail se conformer à CEI 60715
Hauteur	100 mm
Largeur	15 mm
Profondeur	80 mm
Poids Net	0,073 kg

Environnement

Degré de protection IP	IP20
Traitement de protection	Revêtement conforme
Marquage	CE UKCA CULus RCM
Certifications du produit	CE UKCA CULus RCM Marine marchande - EU RO MR (en attente) EAC (en cours) ATEX Zone 2 (en attente) IECEx zone 2 (en attente) CCC Ex zone 2 (en attente)
Normes	EN/IEC 61131-2 EN 61010-2-201 UL 61010-2-201 IACS E10 EN/IEC 61000-6-5, interface type 1 et type 2 EN/IEC 61850-3, location G EN/CEI 60079-0 EN 50155 EN 50121-4 EN 50121-5
Règlement Européen	2014/30/EU - compatibilité electromagnétique 2014/34/EU - ATEX directive 2014/35/EU
Température de l'air ambiant en fonctionnement	-40…70 °C
Température ambiante pour le stockage	-40…85 °C
Humidité relative	5…95 % sans condensation
Altitude de fonctionnement	0...2000 m sans déclassement 2000...4000 m avec déclassement

Degré de pollution	2
Caractéristique d'environnement	Gas resistant CX & GX combined Salt spray resistant
Tenue aux vibrations	1 gsans accessoire 2 gavec accessoire
Tenue aux chocs mécaniques	15 g pour 11 ms (avec et sans accessoire)

Emballage

Type d'emballage 1	PCE
Nombre d'unité par paquet	1
Hauteur de l'emballage 1	12,000 cm
Largeur de l'emballage 1	3,000 cm
Longueur de l'emballage 1	8,500 cm
Poids de l'emballage (Kg)	100,000 g
Type d'emballage 2	S01
Nb produits dans l'emballage 2	16
Hauteur de l'emballage 2	15,000 cm
Largeur de l'emballage 2	15,000 cm
Longueur de l'emballage 2	40,000 cm
Poids de l'emballage 2	1,901 kg

Garantie contractuelle

Garantie (en mois)	18

Environmental Data

Schneider Electric vise à atteindre le statut de Net Zero d'ici 2050 grâce à des partenariats avec la chaîne logistique, des matériaux à faible impact et une circularité via notre campagne en cours "Use Better, Use Longer, Use Again" pour prolonger la durée de vie des produits et leur recyclabilité.

Environmental Data expliquées >

Empreinte environnementale

Empreinte carbone du cycle de vie total	**28 kg CO2 eq.**
Empreinte carbone de la phase de fabrication [A1 à A3]	**5 kg CO2 eq.**
Empreinte carbone de la phase de distribution [A4]	**0.1 kg CO2 eq.**
Empreinte carbone de la phase d'installation [A5]	**0 kg CO2 eq.**
Empreinte carbone de la phase d'utilisation [B2, B3, B4, B6]	**22 kg CO2 eq.**
Empreinte carbone de la phase de fin de vie [C1 à C4]	**0.2 kg CO2 eq.**
Profil environnemental	**Profil environnemental du Produit**

Use Better

Matières et Substances

Emballage avec carton recyclé	**Oui**
Emballage sans plastique	**Oui**
Directive UE RoHS	**Conforme Par Exemption**
Règlementation REACh	**Référence contenant des SVHC au-delà du seuil**

Use Again

Réemballer et réusiner

Potentiel de recyclabilité, en %	**0**
Profil de circularité	**Informations de fin de vie**
Reprise	**Non**

Encombrements

Dimensions

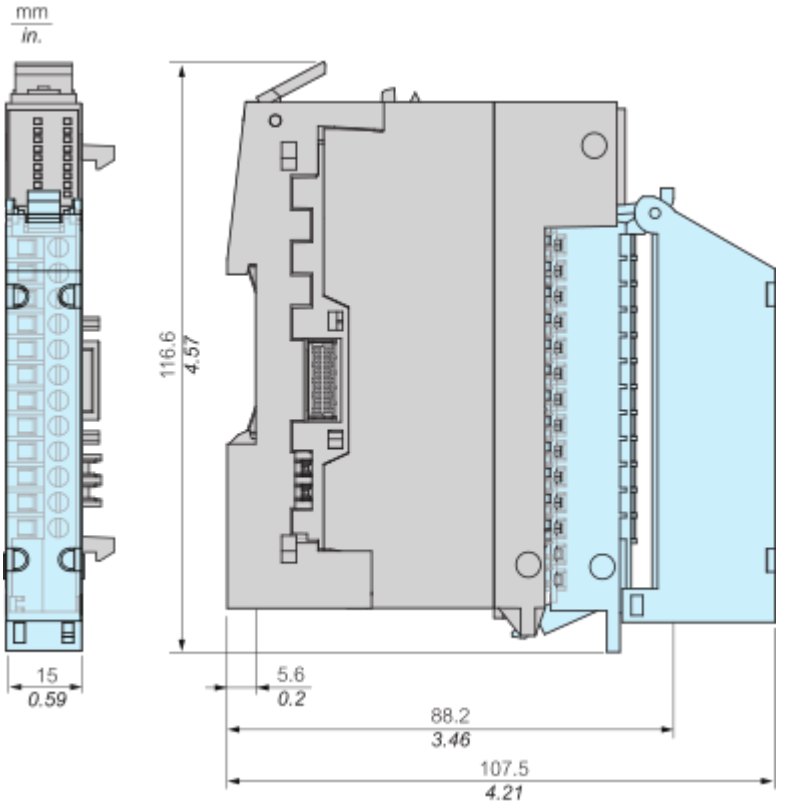

Montage et périmètre de sécurité

Dégagements minimum

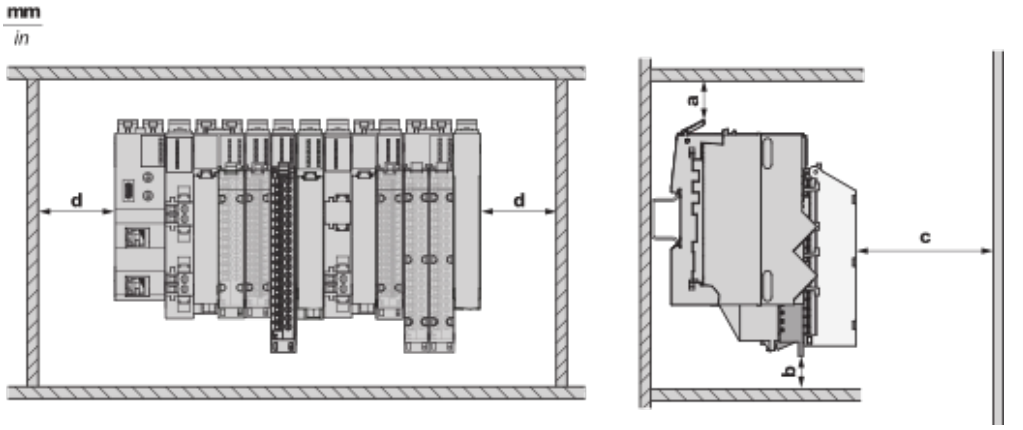

a : 50 mm (1,97 in) **b :** Sans kit CEM : 25 mm (0,98 in), avec kit CEM 55 : 55 mm (2,16 in) **c :** 80 mm (3,15 in) **d :** 25 mm (0,98 in)

Schémas de raccordement

Câblage

Branchement 2 ou 3 fils (CC)

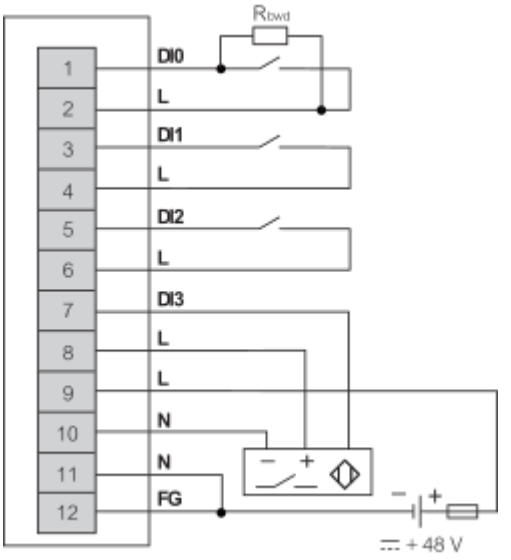

Branchement 2 ou 3 fils (CA)

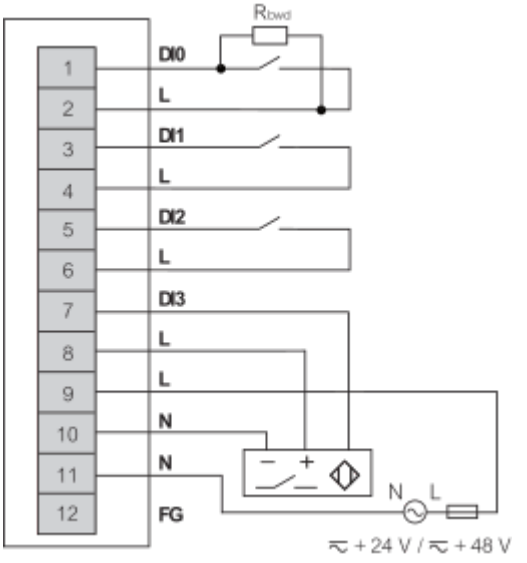

Image of product / Alternate images

Alternative



Fiche technique du produit

NTSDAI0403HK



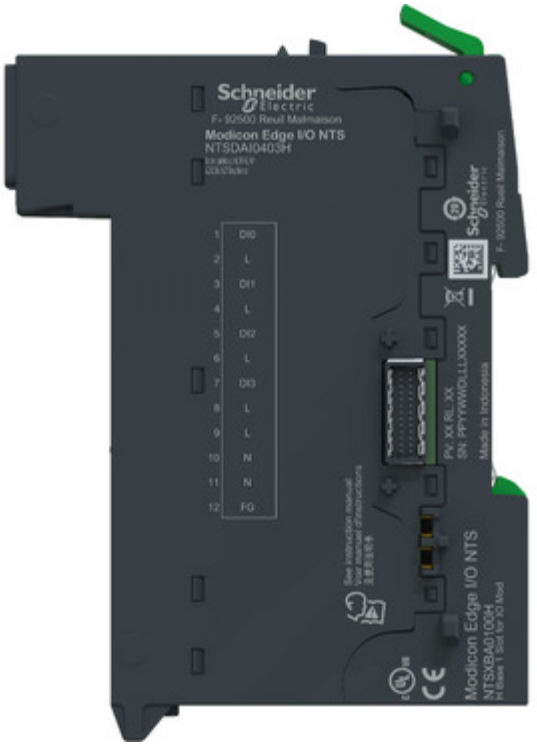

Fiche technique du produit

NTSDAI0403HK





Image of product in real life situation

