Fiche technique du produit

Spécifications

EdgeIO NTS Module seul Sortie TOR 16 voies-24Vcc-500mA-Source- 1/2Fils - Durcie

NTSDDO1602XH

Statut commercial: Commercialisé

Principales

Gamme de produit	Modicon Edge I/O NTS
Type de produit ou équipement	Module de sortie logique
Accessoire obligatoire	NTSXBA0200H base NTSXTB18_0_H bornier
Compatibilité produit	NTSN.....
Compatibilité de gamme	Contrôleur logique/motion - Modicon M262 Modicon M580 Tiers
Application de l'appareil	Application industrielle en environnement sévère
Nombre de sortie logique	16
Groupe de voies de sortie	2 groups of 8 channels
Sortie logique	Logique positive (source)
Tension de sortie logique	24 V CC
Mode opératoire	Synchronous/Isochronous

Complémentaires

Nombre de sortie logique	16 transistor
Mode de câblage de la sortie	1 ou 2 fils
Courant de sortie logique	500 mA per channel 4 A par module
Fréquence de sortie logique	1 kHz for resistive load 0.5/LI² Hz for inductive load
Temps de réponse en sortie	90 µs maximum (turn on) 110 µs maximum (turn off)
Courant de fuite maximum	0,0001 mA par voie
Chute de tension maximale	<0,1 V par voie pour CC
Charge sur lampe à filament maximum	<12 W
Mise en parallèle des sorties	Yes for redundancy Yes for double current (maximum 2)
Type de protection en sortie	Transient voltage suppression per channel Short circuit protection per channel Overload/thermal protection per channel Reverse polarity protection per module
Diagnostic de sortie	Power supply error per channel Short circuit error per channel
Type d'alimentation	Alimentation du bus à partir du bus d'alimentation (24 Vcc) Alimentation à partir du câble puissance (24 Vcc)

Clause de non-responsabilité: Cette documentation ne vise pas à remplacer et ne doit pas être utilisée pour déterminer l'adéquation ou la fiabilité de ces produits pour des applications spécifiques d'utilisateurs. Avertissement : Cette documentation ne vise pas à remplacer et ne doit pas être utilisée pour déterminer l'adéquation ou la fiabilité de ces produits pour des applications spécifiques d'utilisateurs.

Limites de la tension assignée d'emploi	20,4…28,8 V CC
Consommation électrique typique	40,8 mA à 24 V CC sur le bus courant 7,2 mA à 24 V CC sur le courant de champ interne maximum 4008,6 mA à 24 V CC sur le courant de champ interne maximum
Raccordement électrique	Bornier à vis/ressort
Puissance dissipée en W	2,47 W maximum à 24V CC
Isolement entre voies et bus	1500 V CA
Isolement entre voies et terre	1500 V AC
Permutation de secours sous tension	Oui
Signalisation locale	1 DEL (vert) pour module en marche (RUN) 1 DEL par voie (vert) pour diagnostic de la voie 1 DEL (rouge) pour erreur module (ERR)
Couleur du boitier	Gris
Support de montage	base
Hauteur	121 mm
Largeur	30 mm
Profondeur	69 mm
Poids Net	0,085 kg

Environnement

Degré de protection IP	IP20
Traitement de protection	Revêtement conforme
Marquage	CE UKCA CULus RCM
Certifications du produit	CE UKCA CULus RCM Marine marchande - EU RO MR (en attente) EAC (en cours) ATEX Zone 2 (en attente) IECEx zone 2 (en attente) CCC Ex zone 2 (en attente)
Normes	EN/IEC 61131-2 EN 61010-2-201 UL 61010-2-201 IACS E10 EN/IEC 61000-6-5, interface type 1 et type 2 EN/IEC 61850-3, location G EN/CEI 60079-0 EN 50155 EN 50121-4 EN 50121-5
Règlement Européen	2014/30/EU - compatibilité electromagnétique 2014/34/EU - ATEX directive 2014/35/EU
Température de l'air ambiant en fonctionnement	-40…70 °C
Température ambiante pour le stockage	-40…85 °C
Humidité relative	5…95 % sans condensation
Altitude de fonctionnement	0...2000 m sans déclassement 2000...4000 m avec déclassement
Degré de pollution	2

Caractéristique d'environnement	Résistant au gaz C3 and G2 Salt spray resistant
Tenue aux vibrations	1 gsans accessoire 2 gavec accessoire
Tenue aux chocs mécaniques	15 g pour 11 ms (avec et sans accessoire)

Emballage

Type d'emballage 1	PCE
Nombre d'unité par paquet	1
Hauteur de l'emballage 1	4 cm
Largeur de l'emballage 1	8,3 cm
Longueur de l'emballage 1	13,7 cm
Poids de l'emballage (Kg)	89,25 g
Type d'emballage 2	S01
Nb produits dans l'emballage 2	8
Hauteur de l'emballage 2	15 cm
Largeur de l'emballage 2	15 cm
Longueur de l'emballage 2	40 cm
Poids de l'emballage 2	1,271 kg

Garantie contractuelle

Garantie (en mois)	18

Environmental Data

Schneider Electric vise à atteindre le statut de Net Zero d'ici 2050 grâce à des partenariats avec la chaîne logistique, des matériaux à faible impact et une circularité via notre campagne en cours "Use Better, Use Longer, Use Again" pour prolonger la durée de vie des produits et leur recyclabilité.

Environmental Data expliquées >

Empreinte environnementale

Empreinte carbone du cycle de vie total	**33 kg CO2 eq.**
Empreinte carbone de la phase de fabrication [A1 à A3]	**10 kg CO2 eq.**
Empreinte carbone de la phase de distribution [A4]	**0.1 kg CO2 eq.**
Empreinte carbone de la phase d'installation [A5]	**0 kg CO2 eq.**
Empreinte carbone de la phase d'utilisation [B2, B3, B4, B6]	**23 kg CO2 eq.**
Empreinte carbone de la phase de fin de vie [C1 à C4]	**0.2 kg CO2 eq.**
Profil environnemental	**Profil environnemental du Produit**

Use Better

Matières et Substances

Emballage avec carton recyclé	**Oui**
Emballage sans plastique	**Oui**
Numéro SCIP	**339be798-167b-4984-9ee8-2ebc0830014d**
Directive UE RoHS	**Conforme Par Exemption**
Règlementation REACh	**Référence contenant des SVHC au-delà du seuil**

Use Again

Réemballer et réusiner

Potentiel de recyclabilité, en %	**0**
Profil de circularité	**Informations de fin de vie**
Reprise	**Non**

Encombrements

Dimensions

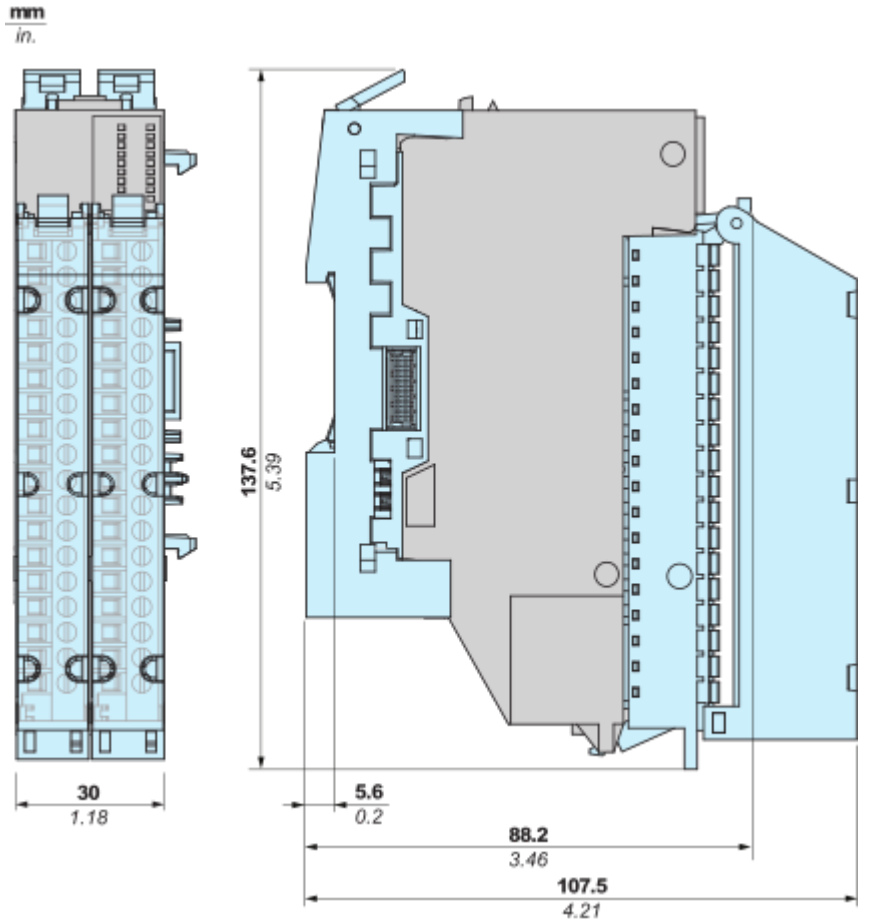

Montage et périmètre de sécurité

Dégagements minimum

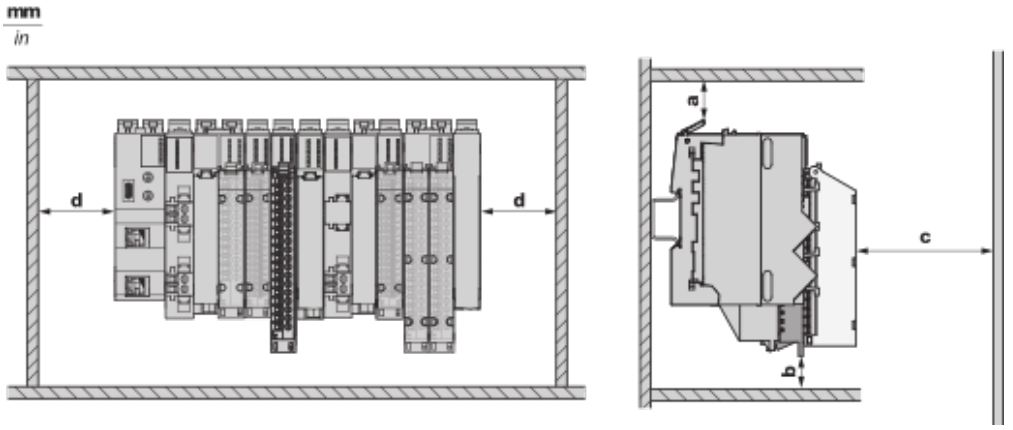

a : 50 mm (1,97 in) **b :** Sans kit CEM : 25 mm (0,98 in), avec kit CEM 55 : 55 mm (2,16 in) **c :** 80 mm (3,15 in) **d :** 25 mm (0,98 in)

Schémas de raccordement

Câblage

Branchement 2 fils

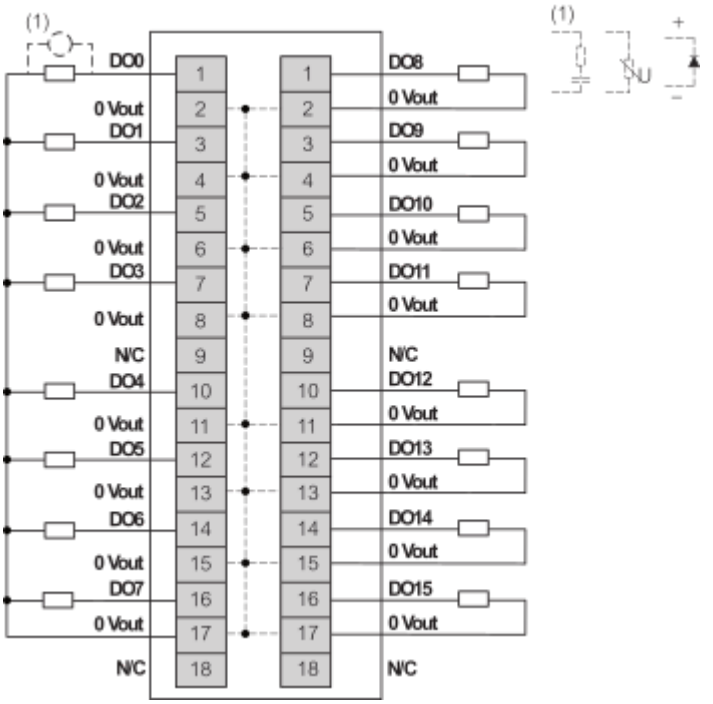

Image of product / Alternate images

Alternative

TB1
TB2

Schneider Electric
Modicon Edge I/O NTS
NTSDDO1602XH
TB1
TB2

PV:XX
RL:XX
SV:X.X.X.XX
SN:PPYYWWDLLLNNNNN
Made in: INDONESIA

Image of product in real life situation