Fiche technique du produit

Spécifications



Edge I/O NTS Module seul Entrée Compt Rap. 1 voie,24Vdc, 250kHz, 2E Aux

NTSEHC0100

Statut commercial: Commercialisé

Principales

Gamme de produit	Modicon Edge I/O NTS
Type de produit ou équipement	Module de comptage
Accessoire obligatoire	NTSXBA0100H base NTSXTB12_1_H terminal block
Compatibilité produit	NTSN.....
Compatibilité de gamme	Contrôleur logique/motion - Modicon M262 Modicon M580 Tiers
Application de l'appareil	Application industrielle
Nombre d'entrée logique	6
Fréquence de mesure maximale	250 kHz
Fonctions de comptage	1 HSC Channel for pulses counting Supports 6 Simple counting functions 1 Single counting function 1 Dual counting function 1 Frequency meter 1 Ratio meter 1 Period meter

Complémentaires

Entrée logique	Sink ou source
Tension d'entrée logique	24 V CC
Courant d'entrée logique	2,27 mA at 24 V
Filtrage en entrée	0 µs Anti Bounce filter configurable 0.5 µs Anti Bounce filter configurable 1 µs Anti Bounce filter configurable 2 µs Anti Bounce filter configurable 5 µs Anti Bounce filter configurable 10 µs Anti Bounce filter configurable 50 µs Anti Bounce filter configurable 100 µs Anti Bounce filter configurable 250 µs Anti Bounce filter configurable 500 µs Anti Bounce filter configurable 1 ms Anti Bounce filter configurable 2 ms Anti Bounce filter configurable 4 ms Anti Bounce filter configurable 12 ms Anti Bounce filter configurable
Configuration du compteur	Logiciel de configuration Modicon
Tension état 1 garanti	11…30 V CC
Tension état 0 garanti	0…5 V CC
Etat actuel 1 garanti	>= 2 mA
Etat actuel 0 garanti	<= 1,5 mA

Clause de non-responsabilité: Cette documentation ne vise pas à remplacer et ne doit pas être utilisée pour déterminer l'adéquation ou la fiabilité de ces produits pour des applications spécifiques d'utilisateurs. Avertissement : Cette documentation ne vise pas à remplacer et ne doit pas être utilisée pour déterminer l'adéquation ou la fiabilité de ces produits pour des applications spécifiques d'utilisateurs.

Consommation électrique typique	40 mA à 24 V CC sur le bus courant 3 mA à 24 V CC sur le courant de champ interne maximum pour les entrées
Type de protection	Input over voltage protection
Isolement entre voies	Aucun
Isolement entre les groupes	850 V AC
Isolement entre voies et bus	1500 V CA
Permutation de secours sous tension	Oui
Signalisation locale	1 DEL (vert) pour module en marche (RUN) 1 DEL par voie (vert) pour diagnostic de la voie 1 DEL (rouge) pour erreur module (ERR)
Couleur du boitier	Gris
Support de montage	base
Hauteur	100 mm
Largeur	15 mm
Profondeur	69 mm
Poids Net	0,048 kg
DC supply voltage	24 V

Environnement

Degré de protection IP	IP20
Marquage	CE UKCA CULus RCM
Certifications du produit	CE UKCA CULus RCM Marine marchande - EU RO MR (en attente) EAC (en cours) ATEX Zone 2 (en attente) IECEx zone 2 (en attente) CCC Ex zone 2 (en attente)
Normes	EN/IEC 61131-2 EN/IEC 61010-2-201 UL 61010-2-201 IACS E10 EN/IEC 61000-6-5, interface type 1 et type 2 EN/CEI 60079-0, location G EN 50155 EN 50121-4 EN 50121-5
Règlement Européen	2014/35/EU - directive basse tension 2014/30/EU - compatibilité électromagnétique 2014/34/EU - ATEX directive
Température de l'air ambiant en fonctionnement	-20…60 °C derating of channel numbers above 55 °C to 12 channels for 24 vdc at 60 °C
Température ambiante pour le stockage	-40…85 °C
Humidité relative	5…95 % sans condensation
Altitude de fonctionnement	0...2000 m avec déclassement 2000 m...5000 m avec déclassement
Degré de pollution	2
Tenue aux vibrations	1 gsans accessoire 2 gavec accessoire

Tenue aux chocs mécaniques	15 g pour 11 ms (avec et sans accessoire)

Emballage

Type d'emballage 1	PCE
Nombre d'unité par paquet	1
Hauteur de l'emballage 1	3,302 cm
Largeur de l'emballage 1	8,890 cm
Longueur de l'emballage 1	11,938 cm
Poids de l'emballage (Kg)	72,575 g

Garantie contractuelle

Garantie (en mois)	18

Environmental Data

Schneider Electric vise à atteindre le statut de Net Zero d'ici 2050 grâce à des partenariats avec la chaîne logistique, des matériaux à faible impact et une circularité via notre campagne en cours "Use Better, Use Longer, Use Again" pour prolonger la durée de vie des produits et leur recyclabilité.

Environmental Data expliquées >

Empreinte environnementale

Empreinte carbone du cycle de vie total	**24 kg CO2 eq.**
Empreinte carbone de la phase de fabrication [A1 à A3]	**6 kg CO2 eq.**
Empreinte carbone de la phase de distribution [A4]	**0.1 kg CO2 eq.**
Empreinte carbone de la phase d'installation [A5]	**0 kg CO2 eq.**
Empreinte carbone de la phase d'utilisation [B2, B3, B4, B6]	**18 kg CO2 eq.**
Empreinte carbone de la phase de fin de vie [C1 à C4]	**0.1 kg CO2 eq.**
Profil environnemental	**Profil environnemental du Produit**

Use Better

Matières et Substances

Emballage avec carton recyclé	**Non**
Emballage sans plastique	**Non**
Directive UE RoHS	**Conforme Par Exemption**
Règlementation REACh	**Référence contenant des SVHC au-delà du seuil**

Use Again

Réemballer et réusiner

Potentiel de recyclabilité, en %	**0**
Profil de circularité	**Informations de fin de vie**
Reprise	**Oui**

Encombrements

Dimensions

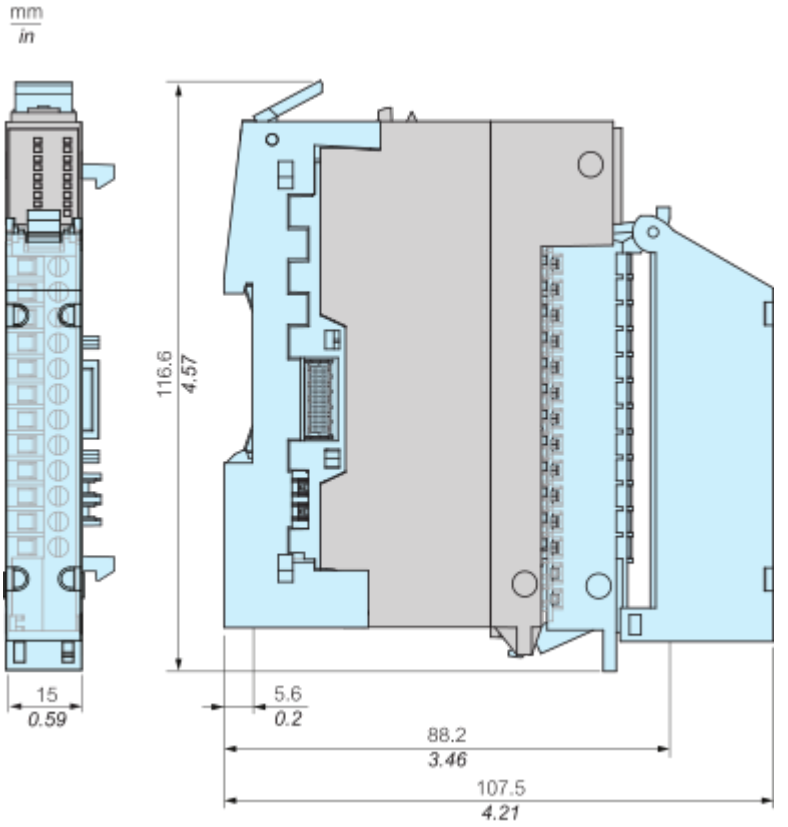

Montage et périmètre de sécurité

Dégagements minimum

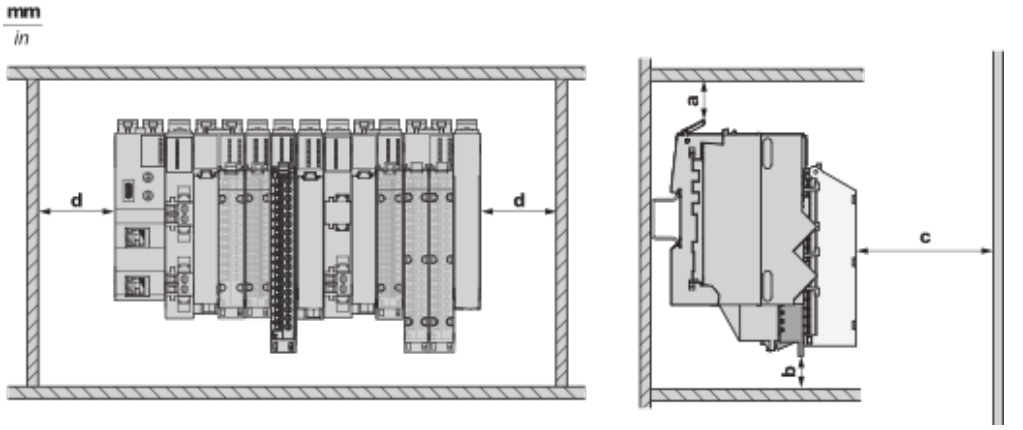

a : 50 mm (1,97 in) **b :** Sans kit CEM : 25 mm (0,98 in), avec kit CEM 55 : 55 mm (2,16 in) **c :** 80 mm (3,15 in) **d :** 25 mm (0,98 in)

Schémas de raccordement

Câblage

Branchement d'entrée à logique négative à 2 fils

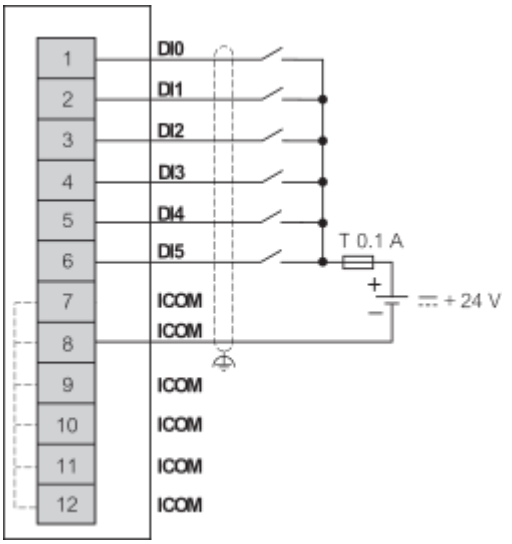

Branchement d'entrée source à 2 fils

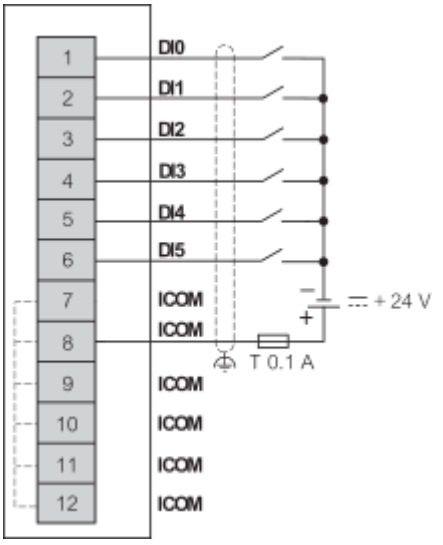

Branchement d'entrée à 3 fils

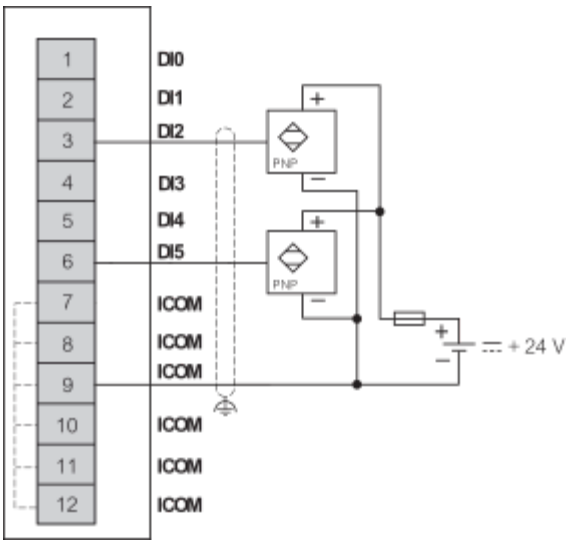

Raccordement de codeur incrémental

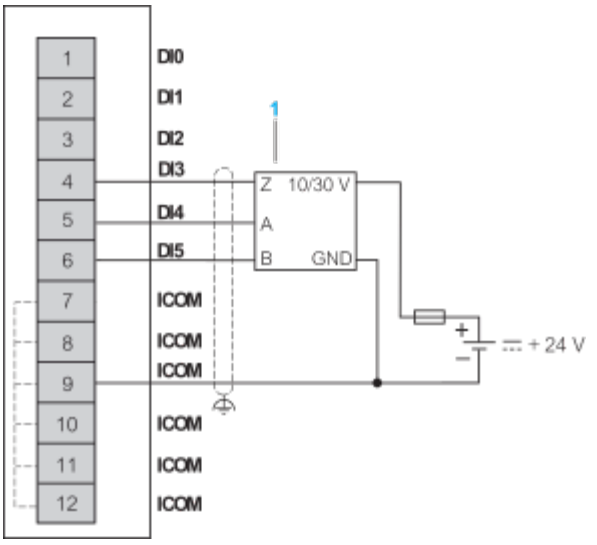

1 : Codeur

Image of product / Alternate images

Alternative



Fiche technique du produit

NTSEHC0100

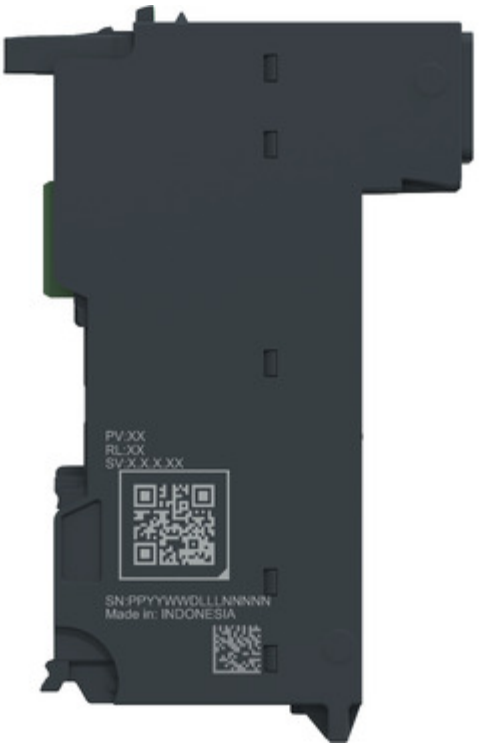



Fiche technique du produit

NTSEHC0100



