Fiche technique du produit

Spécifications



Edge I/O NTS Module seul Entrée Compt Rap. 2 voies,24Vdc, 250kHz, 4E Aux, 8S Aux

NTSEHC0220

Statut commercial: Commercialisé

Principales

Gamme de produit	Modicon Edge I/O NTS
Type de produit ou équipement	Module de comptage
Accessoire obligatoire	NTSXBA0200H base NTSXTB18_0_H bornier
Compatibilité produit	NTSN.....
Compatibilité de gamme	Contrôleur logique/motion - Modicon M262 Modicon M580 Tiers
Application de l'appareil	Application industrielle
Nombre d'entrée logique	12
Nombre de sortie logique	8
Fréquence de mesure maximale	250 kHz
Fonctions de comptage	2 HSC Channel for pulses counting Supports 12 Simple counting functions 2 Single counting function 2 Dual counting function 2 Frequency meter 2 Ratio meter 2 Period meter 2 PWM output

Complémentaires

Entrée logique	Sink ou source
Tension d'entrée logique	24 V CC
Courant d'entrée logique	2,27 mA at 24 V
Filtrage en entrée	0 µs Anti Bounce filter configurable 0.5 µs Anti Bounce filter configurable 1 µs Anti Bounce filter configurable 2 µs Anti Bounce filter configurable 5 µs Anti Bounce filter configurable 10 µs Anti Bounce filter configurable 50 µs Anti Bounce filter configurable 100 µs Anti Bounce filter configurable 250 µs Anti Bounce filter configurable 500 µs Anti Bounce filter configurable 1 ms Anti Bounce filter configurable 2 ms Anti Bounce filter configurable 4 ms Anti Bounce filter configurable 12 ms Anti Bounce filter configurable
Configuration du compteur	Logiciel de configuration Modicon
Tension état 1 garanti	11…30 V CC
Tension état 0 garanti	0…5 V CC
Etat actuel 1 garanti	>= 2 mA

Clause de non-responsabilité: Cette documentation ne vise pas à remplacer et ne doit pas être utilisée pour déterminer l'adéquation ou la fiabilité de ces produits pour des applications spécifiques d'utilisateurs. Avertissement : Cette documentation ne vise pas à remplacer et ne doit pas être utilisée pour déterminer l'adéquation ou la fiabilité de ces produits pour des applications spécifiques d'utilisateurs.

Etat actuel 0 garanti	<= 1,5 mA
Consommation électrique typique	55 mA à 24 V CC sur le bus courant 3 mA à 24 V CC sur le courant de champ interne maximum pour les entrées 500 mA à 24 V CC sur le courant de champ interne maximum pour les sorties
Tension de sortie	24 V CC
Limites de la tension de sortie	28.8 V CC
Courant de sortie nominal	0,5 A
Sortie logique	Source(push-pull)
Puissance dissipée en W	2,4 W maximum filament lamp
Type de protection	Protection contre court-circuit à la sortie Input over voltage protection
Isolement entre voies	Aucun
Isolement entre les groupes	850 V AC
Isolement entre voies et bus	1500 V CA
Permutation de secours sous tension	Oui
Signalisation locale	1 DEL (vert) pour module en marche (RUN) 1 DEL par voie (vert) pour diagnostic de la voie 1 DEL (rouge) pour erreur module (ERR)
Couleur du boitier	Gris
Support de montage	base
Hauteur	100 mm
Largeur	30 mm
Profondeur	69 mm
Poids Net	0,088 kg
DC supply voltage	24 V

Environnement

Degré de protection IP	IP20
Marquage	CE UKCA CULus RCM
Certifications du produit	CE UKCA CULus RCM Marine marchande - EU RO MR (en attente) EAC (en cours) ATEX Zone 2 (en attente) IECEx zone 2 (en attente) CCC Ex zone 2 (en attente)
Normes	EN/IEC 61131-2 EN/IEC 61010-2-201 UL 61010-2-201, interface type 1 et type 2 IACS E10, location G EN/IEC 61000-6-5, interface type 1 et type 2 EN/CEI 60079-0, location G EN 50155 EN 50121-4 EN 50121-5
Règlement Européen	2014/35/EU - directive basse tension 2014/30/EU - compatibilité électromagnétique 2014/34/EU - ATEX directive

Température de l'air ambiant en fonctionnement	-20…60 °C derating of channel numbers above 55 °C to 12 channels for 24 vdc at 60 °C
Température ambiante pour le stockage	-40…85 °C
Humidité relative	5…95 % sans condensation
Altitude de fonctionnement	0...2000 m sans déclassement 2000 m...5000 m avec déclassement
Degré de pollution	2
Tenue aux vibrations	1 gsans accessoire 2 gavec accessoire
Tenue aux chocs mécaniques	15 g pour 11 ms (avec et sans accessoire)

Emballage

Type d'emballage 1	PCE
Nombre d'unité par paquet	1
Hauteur de l'emballage 1	4,500 cm
Largeur de l'emballage 1	8,700 cm
Longueur de l'emballage 1	12,000 cm
Poids de l'emballage (Kg)	120,000 g
Type d'emballage 2	S01
Nb produits dans l'emballage 2	12
Hauteur de l'emballage 2	15,000 cm
Largeur de l'emballage 2	15,000 cm
Longueur de l'emballage 2	40,000 cm
Poids de l'emballage 2	1,541 kg

Garantie contractuelle

Garantie (en mois)	18

Environmental Data

Schneider Electric vise à atteindre le statut de Net Zero d'ici 2050 grâce à des partenariats avec la chaîne logistique, des matériaux à faible impact et une circularité via notre campagne en cours "Use Better, Use Longer, Use Again" pour prolonger la durée de vie des produits et leur recyclabilité.

Environmental Data expliquées >

Empreinte environnementale

Empreinte carbone du cycle de vie total	**33 kg CO2 eq.**
Empreinte carbone de la phase de fabrication [A1 à A3]	**10 kg CO2 eq.**
Empreinte carbone de la phase de distribution [A4]	**0.1 kg CO2 eq.**
Empreinte carbone de la phase d'installation [A5]	**0 kg CO2 eq.**
Empreinte carbone de la phase d'utilisation [B2, B3, B4, B6]	**23 kg CO2 eq.**
Empreinte carbone de la phase de fin de vie [C1 à C4]	**0.2 kg CO2 eq.**
Profil environnemental	**Profil environnemental du Produit**

Use Better

Matières et Substances

Emballage avec carton recyclé	**Non**
Emballage sans plastique	**Non**
Directive UE RoHS	**Conforme Par Exemption**
Règlementation REACh	**Référence contenant des SVHC au-delà du seuil**

Use Again

Réemballer et réusiner

Potentiel de recyclabilité, en %	**0**
Profil de circularité	**Informations de fin de vie**
Reprise	**Oui**

Encombrements

Dimensions

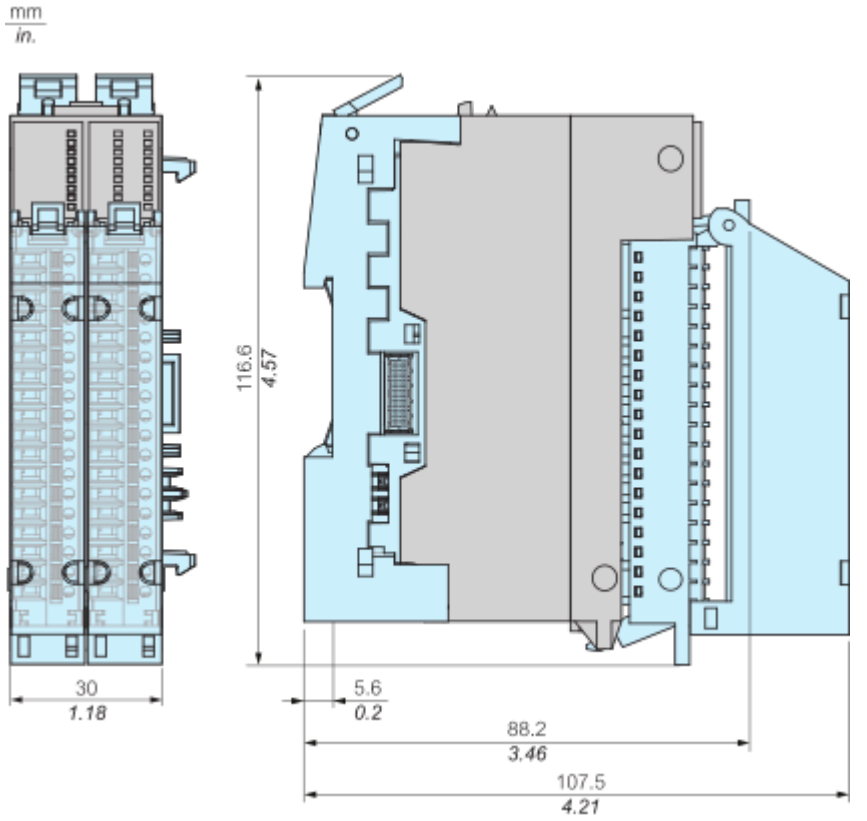

Montage et périmètre de sécurité

Dégagements minimum

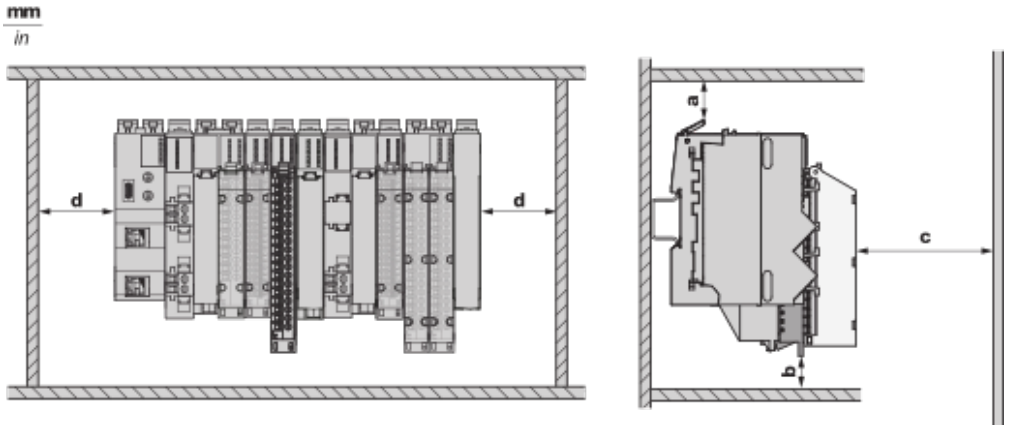

a : 50 mm (1,97 in) **b :** Sans kit CEM : 25 mm (0,98 in), avec kit CEM 55 : 55 mm (2,16 in) **c :** 80 mm (3,15 in) **d :** 25 mm (0,98 in)

Schémas de raccordement

Câblage

Branchement de sortie source (Push-Pull)

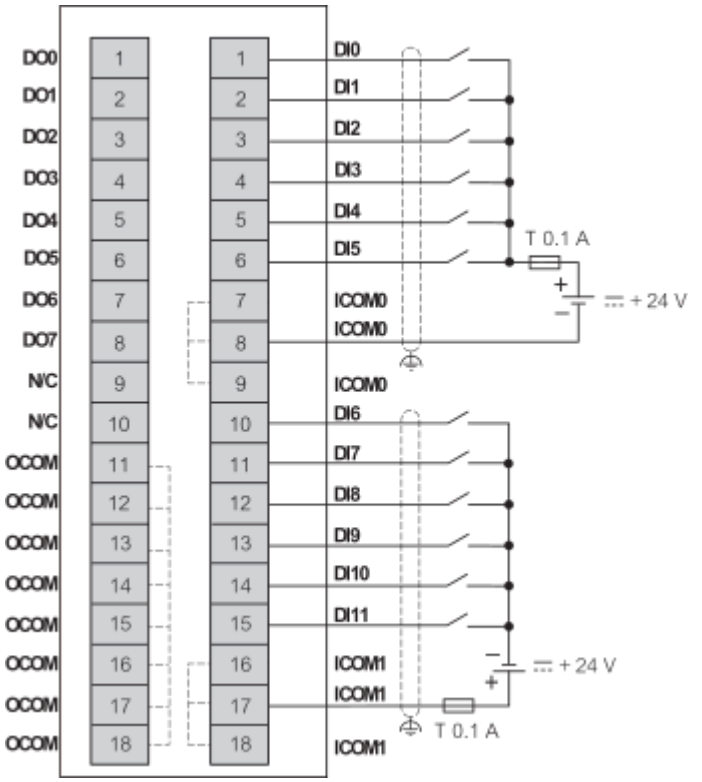

Branchement d’entrée à logique négative à 2 fils et branchement d'entrée source à 2 fils

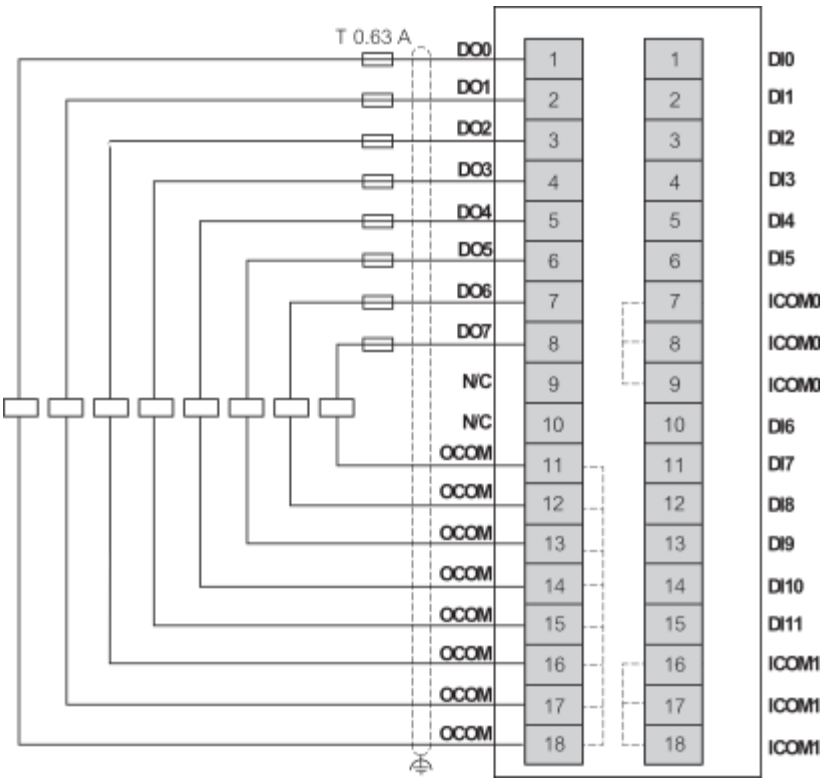

Branchement d'entrée à 3 fils et branchement de codeur incrémental avec sorties push-pull

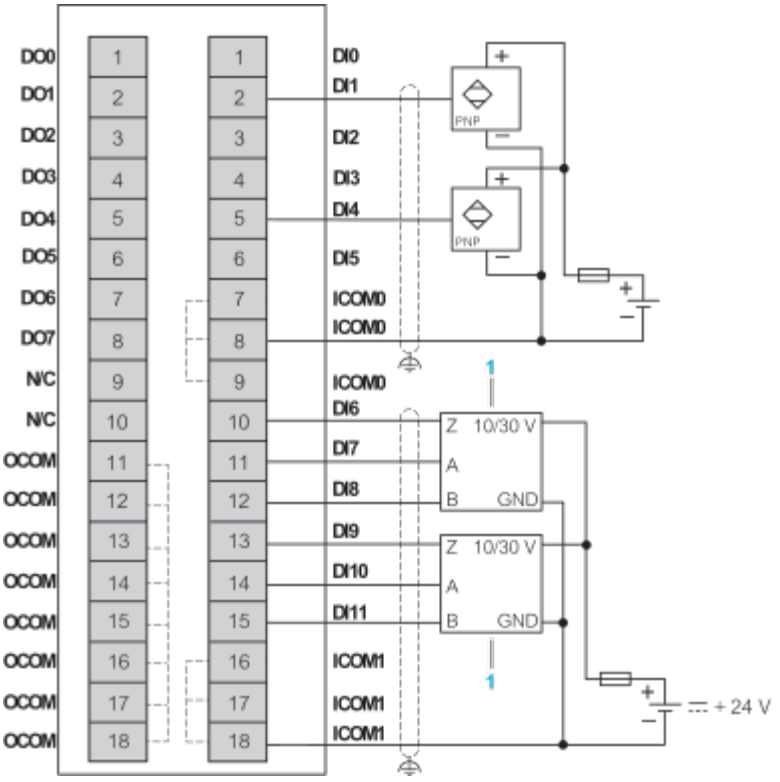

1 : Codeur

Image of product / Alternate images

Alternative



Fiche technique du produit

NTSEHC0220



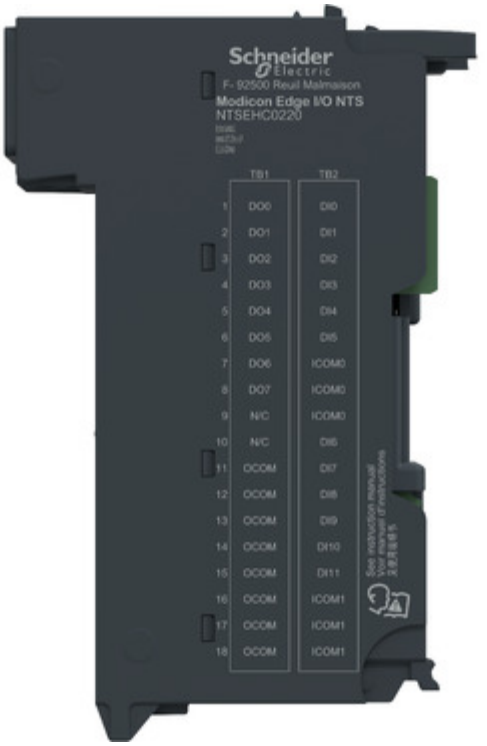

Fiche technique du produit

NTSEHC0220

