Fiche technique du produit

Spécifications



EdgeIO NTS Module seul Entrée Codeur x1 - RS422 Inc.1MHz-SII 500kHz-BissC-+2E

NTSEME0101

Statut commercial: Commercialisé

Principales

Gamme de produit	Modicon Edge I/O NTS
Type de produit ou équipement	Encoder input module
Accessoire obligatoire	NTSXBA0100H base NTSXTB18_0_H bornier
Compatibilité produit	NTSN.....
Compatibilité de gamme	Contrôleur logique/motion - Modicon M262 Modicon M580 Tiers
Application de l'appareil	Application industrielle
Nombre de voies	1
Nombre d'entrée logique	2
Tension d'entrée logique	24 V CC
Entrée logique	Sink
Mode opératoire	Synchronous

Complémentaires

Nombre d'entrée logique	2 type 3 conforming to CEI 61131-2
Mode de câblage de l'entrée	2 fils
Tension état 1 garanti	> 11 V CC
Etat actuel 1 garanti	> 2 mA
Filtrage en entrée	0...20 ms configurable par logiciel
Type de protection en entrée	Over voltage protection Reverse polarity protection
Type d'alimentation	Field power from external power supply (24 Vdc)
Limites de la tension assignée d'emploi	20,4…28,8 V CC
Consommation électrique typique	29,3 mA sur le bus courant 207,4 mA on the field current
Puissance dissipée en W	1,5 W
Distance maximale de câble entre les appareils	Câble blindé: <20 m
Tension d'isolement	850 V CA entre entrée et sortie entre entrée et terre
Permutation de secours sous tension	Oui
Signalisation locale	1 DEL (vert) pour module en marche (RUN) 1 DEL par voie (vert) pour état DE LE/S 1 DEL (rouge) pour erreur module (ERR)

Clause de non-responsabilité: Cette documentation ne vise pas à remplacer et ne doit pas être utilisée pour déterminer l'adéquation ou la fiabilité de ces produits pour des applications spécifiques d'utilisateurs. Avertissement : Cette documentation ne vise pas à remplacer et ne doit pas être utilisée pour déterminer l'adéquation ou la fiabilité de ces produits pour des applications spécifiques d'utilisateurs.

Couleur du boitier	Gris
Support de montage	base
Hauteur	100 mm
Largeur	15 mm
Profondeur	69 mm
Poids Net	0,048 kg

Environnement

Degré de protection IP	IP20
Traitement de protection	Version standard
Marquage	CE UKCA CULus RCM
Certifications du produit	CE UKCA CULus RCM Marine marchande - EU RO MR (en attente) EAC ATEX Zone 2 (en attente) IECEx zone 2 (en attente) CCC Ex zone 2 (en attente)
Normes	EN/IEC 61131-2 EN 61010-2-201 UL 61010-2-201 IACS E10 EN/IEC 61000-6-5, interface type 1 et type 2 EN/IEC 61850-3, location G EN/CEI 60079-0 EN 50155 EN 50121-4 EN 50121-5
Règlement Européen	2014/30/EU - compatibilité electromagnétique 2014/34/EU - ATEX directive 2014/35/EU
Température de l'air ambiant en fonctionnement	-20…60 °C
Température ambiante pour le stockage	-40…85 °C
Humidité relative	5…95 % sans condensation
Altitude de fonctionnement	0...2000 m sans déclassement 2000 m...5000 m avec déclassement
Degré de pollution	2
Tenue aux vibrations	1 gsans accessoire 2 gavec accessoire
Tenue aux chocs mécaniques	15 g pour 11 ms (avec et sans accessoire)

Emballage

Type d'emballage 1	PCE
Nombre d'unité par paquet	1
Hauteur de l'emballage 1	2,5 cm
Largeur de l'emballage 1	8,3 cm
Longueur de l'emballage 1	11,6 cm
Poids de l'emballage (Kg)	50,4 g

Type d'emballage 2	S01
Nb produits dans l'emballage 2	16
Hauteur de l'emballage 2	15 cm
Largeur de l'emballage 2	15 cm
Longueur de l'emballage 2	40 cm
Poids de l'emballage 2	1,0056 kg

Garantie contractuelle

Garantie (en mois)	18

Environmental Data

Schneider Electric vise à atteindre le statut de Net Zero d'ici 2050 grâce à des partenariats avec la chaîne logistique, des matériaux à faible impact et une circularité via notre campagne en cours "Use Better, Use Longer, Use Again" pour prolonger la durée de vie des produits et leur recyclabilité.

Environmental Data expliquées >

Empreinte environnementale

Empreinte carbone du cycle de vie total	**26 kg CO2 eq.**
Empreinte carbone de la phase de fabrication [A1 à A3]	**4 kg CO2 eq.**
Empreinte carbone de la phase de distribution [A4]	**0.1 kg CO2 eq.**
Empreinte carbone de la phase d'installation [A5]	**0 kg CO2 eq.**
Empreinte carbone de la phase d'utilisation [B2, B3, B4, B6]	**22 kg CO2 eq.**
Empreinte carbone de la phase de fin de vie [C1 à C4]	**0.1 kg CO2 eq.**
Profil environnemental	**Profil environnemental du Produit**

Use Better

Matières et Substances

Emballage avec carton recyclé	**Non**
Emballage sans plastique	**Non**
Directive UE RoHS	**Conforme Par Exemption**
Règlementation REACh	**Référence contenant des SVHC au-delà du seuil**

Use Again

Réemballer et réusiner

Potentiel de recyclabilité, en %	**0**
Profil de circularité	**Informations de fin de vie**
Reprise	**Non**

Encombrements

Dimensions

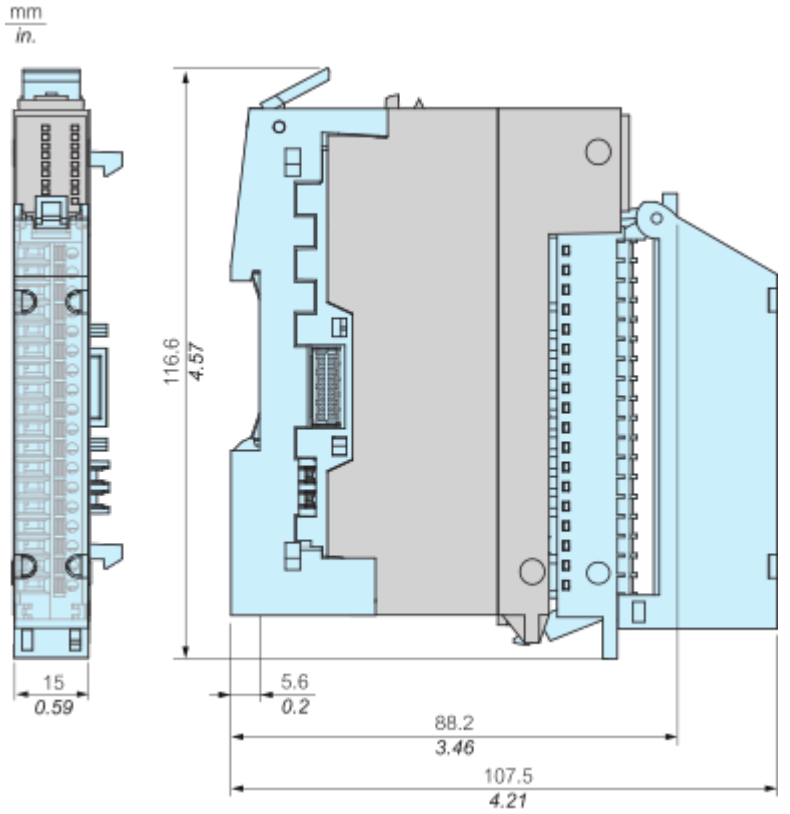

Montage et périmètre de sécurité

Dégagements minimum

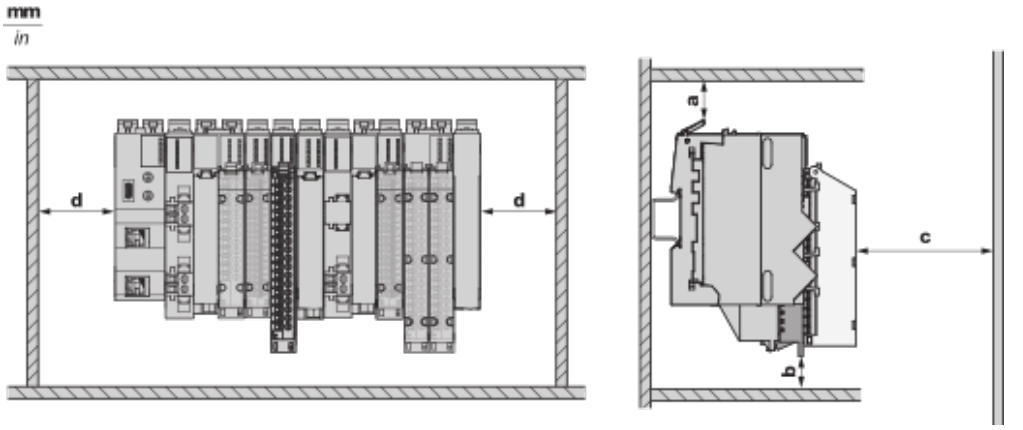

a : 50 mm (1,97 in) **b :** Sans kit CEM : 25 mm (0,98 in), avec kit CEM 55 : 55 mm (2,16 in) **c :** 80 mm (3,15 in) **d :** 25 mm (0,98 in)

Schémas de raccordement

Câblage

Schéma de câblage des entrées rapides

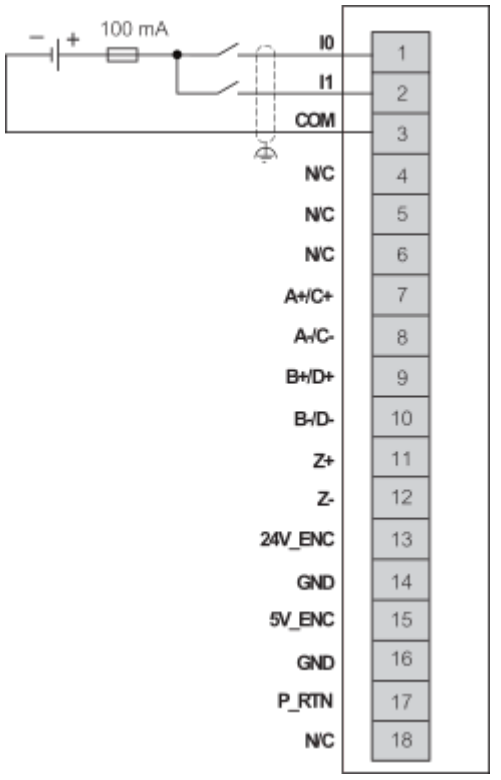

Codeur incrémental (RS- 422/ 5)

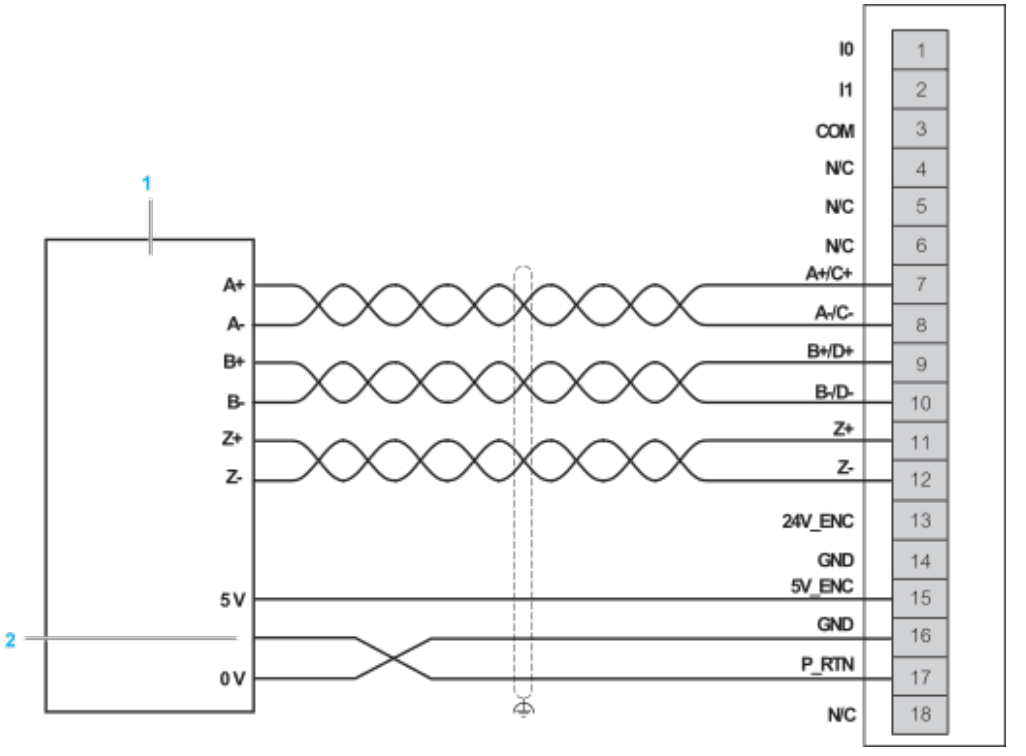

1 : Codeur Incrémental 5 V

2 : Option de retour

Codeur incrémental (RS- 422/ 24)

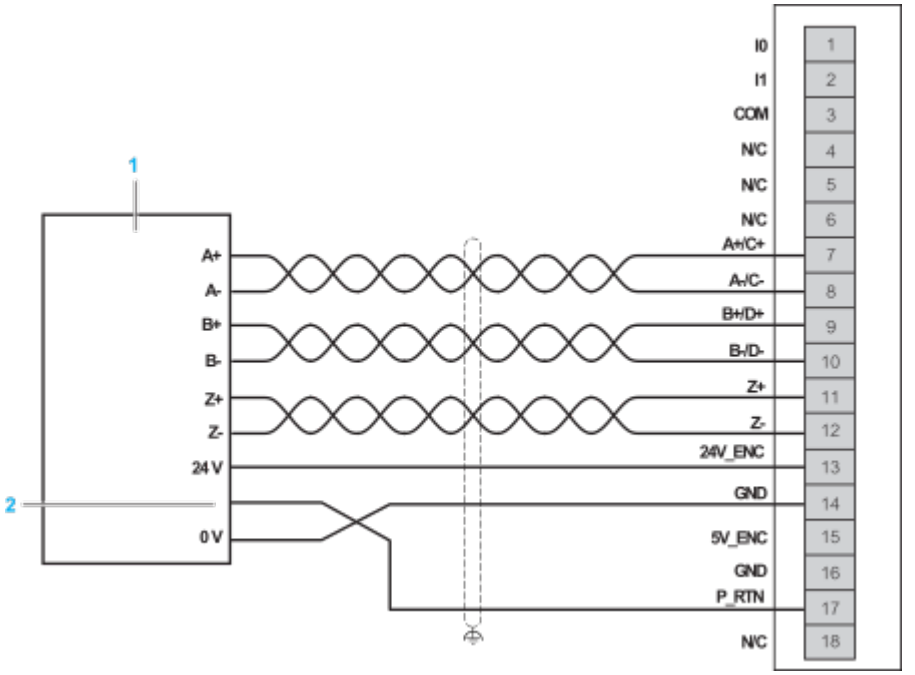

1 : Codeur Incrémental 24 V
2 : Option de retour

Codeur SSI / Codeur BISS-C (5 VCC)

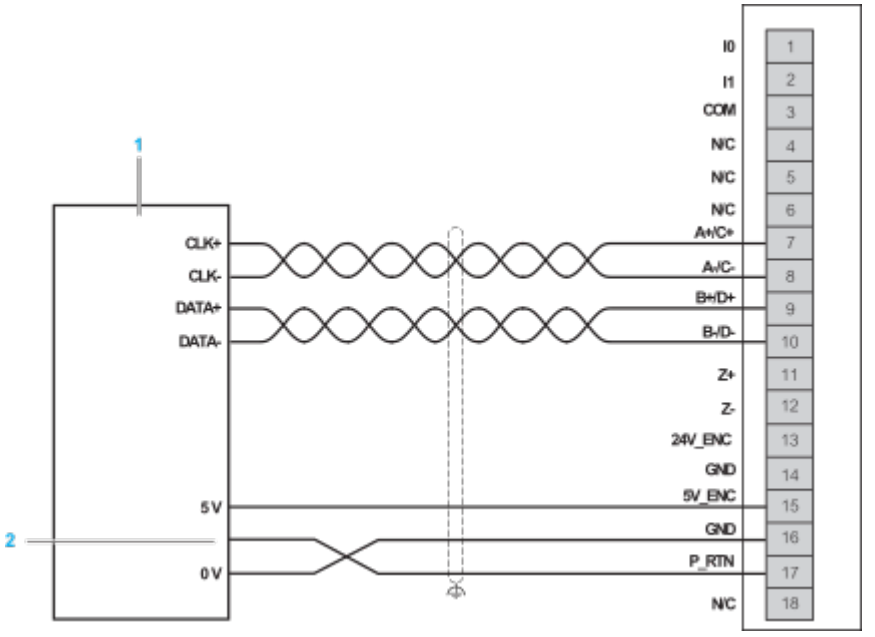

1 : Codeur SSI 5 V ou codeur BiSS-C
2 : Option de retour

Codeur SSI / Codeur BISS-C (24 VCC)

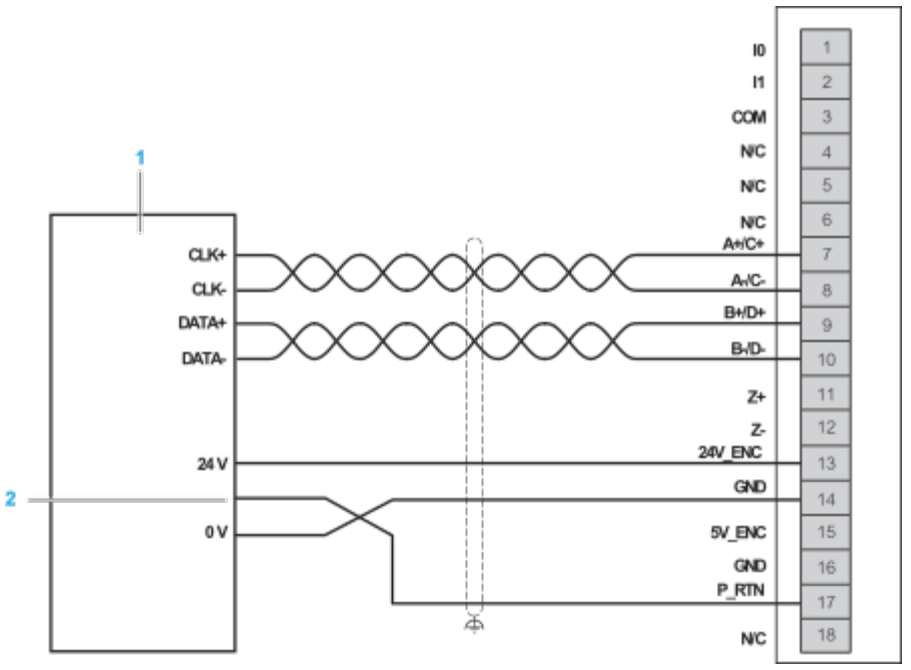

1 : Codeur SSI 24 V ou codeur BiSS-C
2 : Option de retour

Image of product / Alternate images

Alternative

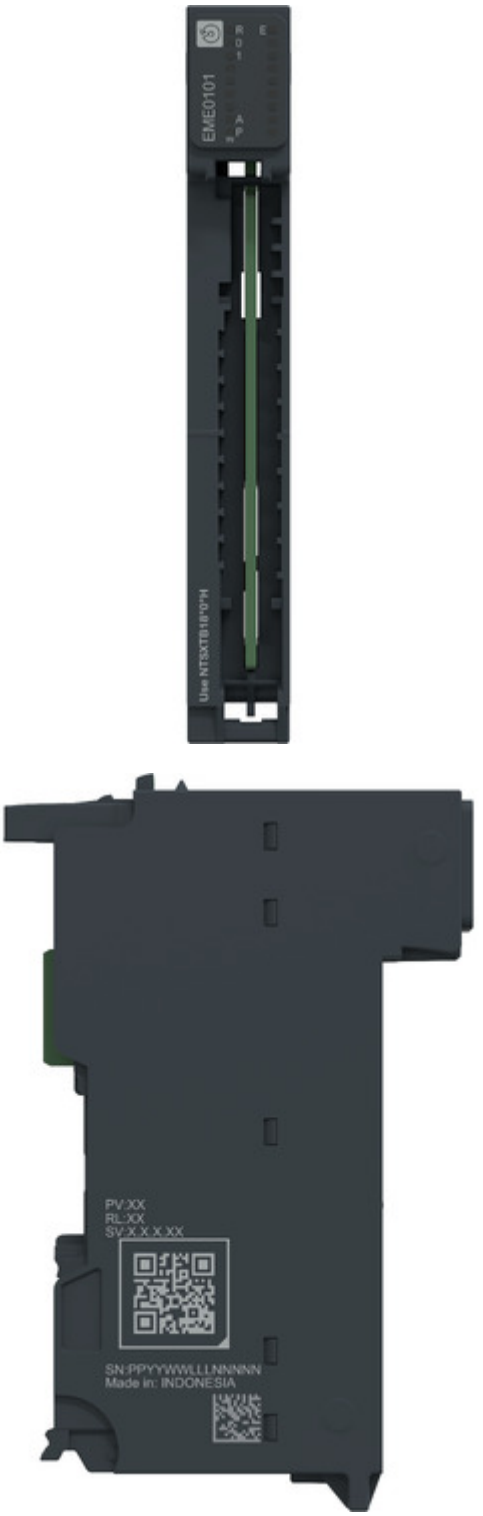

Fiche technique du produit

NTSEME0101



Fiche technique du produit

NTSEME0101

