Fiche technique du produit

Spécifications



Edge I/O NTS Module seul Série RS485,ModbusRTU,ASCII,Client, 115kbps-Durcie

NTSFMB0120H

Statut commercial: Commercialisé

Principales

Gamme de produit	Modicon Edge I/O NTS
Type de produit ou équipement	Field device master module
Compatibilité produit	NTSN.....
Compatibilité de gamme	Contrôleur logique/motion - Modicon M262 Modicon M580 Tiers
Application de l'appareil	Application industrielle
Accessoire obligatoire	NTSXBA0100H base NTSXTB12_1_H terminal block

Complémentaires

Protocole de port de communication	Modbus RTU Modbus ASCII ASCII
Nombre d'entrées/sorties	1 (pour communication série)
Type de connecteur	Bornier
Support de transmission	Serial RS422/RS485
Vitesse de transmission	115 kbit/s
Limites de la tension d'entrée	24 V CC
Type d'alimentation	External power supply isolated (24 VDC SELV)
Permutation de secours sous tension	Oui
Signalisation locale	1 DEL vert pour module en marche (RUN) 1 DEL vert pour RX (réception) 1 DEL vert pour TX (transmission) 1 DEL rouge pour erreur module (ERR)
Couleur du boitier	Gris
Support de montage	base
Hauteur	100 mm
Largeur	15 mm
Profondeur	69 mm
Poids Net	0,050 kg

Environnement

Degré de protection IP	IP20
Traitement de protection	Revêtement conforme

Clause de non-responsabilité: Cette documentation ne vise pas à remplacer et ne doit pas être utilisée pour déterminer l'adéquation ou la fiabilité de ces produits pour des applications spécifiques d'utilisateurs. Avertissement : Cette documentation ne vise pas à remplacer et ne doit pas être utilisée pour déterminer l'adéquation ou la fiabilité de ces produits pour des applications spécifiques d'utilisateurs.

Marquage	CE UKCA CULus RCM
Certifications du produit	CE UKCA CULus RCM Marine marchande - EU RO MR (en attente) EAC (en cours) ATEX Zone 2 (en attente) IECEx zone 2 (en attente) CCC Ex zone 2 (en attente)
Normes	EN/IEC 61131-2 EN 61010-2-201 UL 61010-2-201 IACS E10 EN/IEC 61000-6-5 EN/IEC 61850-3 EN/CEI 60079-0 EN 50155 EN 50121-4 EN 50121-5
Règlement Européen	2014/30/EU - compatibilité electromagnétique 2014/34/EU - ATEX directive 2014/35/EU
Température de l'air ambiant en fonctionnement	-40…70 °C
Température ambiante pour le stockage	-40…85 °C
Humidité relative	5…95 % sans condensation
Altitude de fonctionnement	0...2000 m sans déclassement 2000...4000 m avec déclassement
Degré de pollution	2
Tenue aux vibrations	1 gsans accessoire 2 gavec accessoire
Tenue aux chocs mécaniques	15 g pour 11 ms (avec et sans accessoire)

Emballage

Type d'emballage 1	PCE
Nombre d'unité par paquet	1
Hauteur de l'emballage 1	3,000 cm
Largeur de l'emballage 1	8,500 cm
Longueur de l'emballage 1	12,000 cm
Poids de l'emballage (Kg)	75,000 g
Type d'emballage 2	S01
Nb produits dans l'emballage 2	16
Hauteur de l'emballage 2	15,000 cm
Largeur de l'emballage 2	15,000 cm
Longueur de l'emballage 2	40,000 cm
Poids de l'emballage 2	1,374 g
Type d'emballage 3	P06
Nb produits dans l'emballage 3	512
Hauteur de l'emballage 3	75,000 cm

Largeur de l'emballage 3	60,000 cm
Longueur de l'emballage 3	80,000 cm
Poids de l'emballage 3	13,996 kg

Garantie contractuelle

Garantie (en mois)	18

Environmental Data

Schneider Electric vise à atteindre le statut de Net Zero d'ici 2050 grâce à des partenariats avec la chaîne logistique, des matériaux à faible impact et une circularité via notre campagne en cours "Use Better, Use Longer, Use Again" pour prolonger la durée de vie des produits et leur recyclabilité.

Environmental Data expliquées >

Empreinte environnementale

Empreinte carbone du cycle de vie total	**24 kg CO2 eq.**
Empreinte carbone de la phase de fabrication [A1 à A3]	**6 kg CO2 eq.**
Empreinte carbone de la phase de distribution [A4]	**0.1 kg CO2 eq.**
Empreinte carbone de la phase d'installation [A5]	**0 kg CO2 eq.**
Empreinte carbone de la phase d'utilisation [B2, B3, B4, B6]	**18 kg CO2 eq.**
Empreinte carbone de la phase de fin de vie [C1 à C4]	**0.1 kg CO2 eq.**
Profil environnemental	**Profil environnemental du Produit**

Use Better

Matières et Substances

Emballage avec carton recyclé	**Oui**
Emballage sans plastique	**Oui**
Directive UE RoHS	**Conforme Par Exemption**
Règlementation REACh	**Référence contenant des SVHC au-delà du seuil**

Use Again

Réemballer et réusiner

Potentiel de recyclabilité, en %	**0**
Profil de circularité	**Informations de fin de vie**
Reprise	**Non**

Encombrements

Dimensions

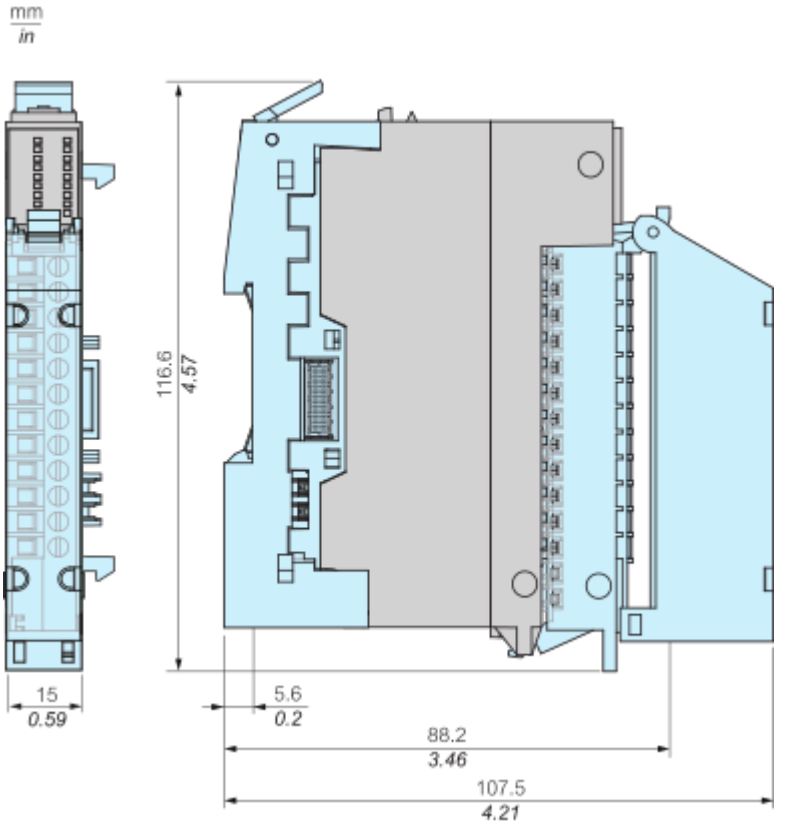

Montage et périmètre de sécurité

Dégagements minimum

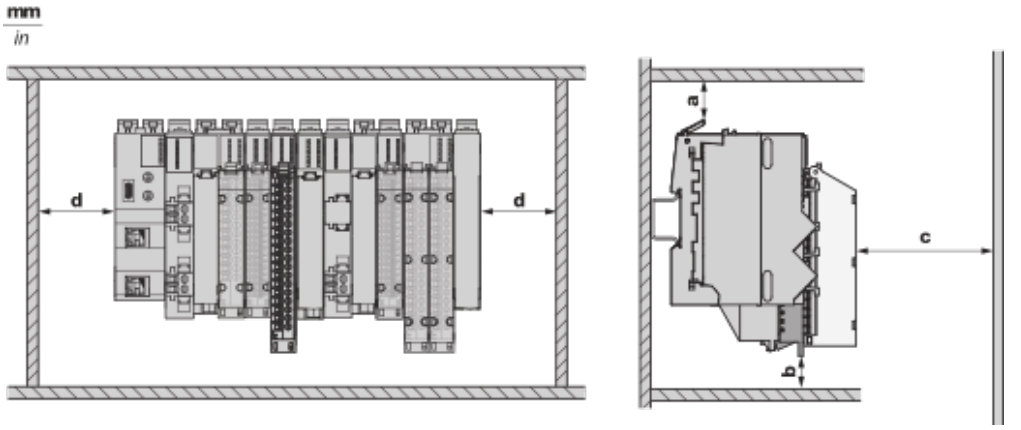

a : 50 mm (1,97 in) **b :** Sans kit CEM : 25 mm (0,98 in), avec kit CEM 55 : 55 mm (2,16 in) **c :** 80 mm (3,15 in) **d :** 25 mm (0,98 in)

Schémas de raccordement

Câblage

Schéma de câblage RS-232

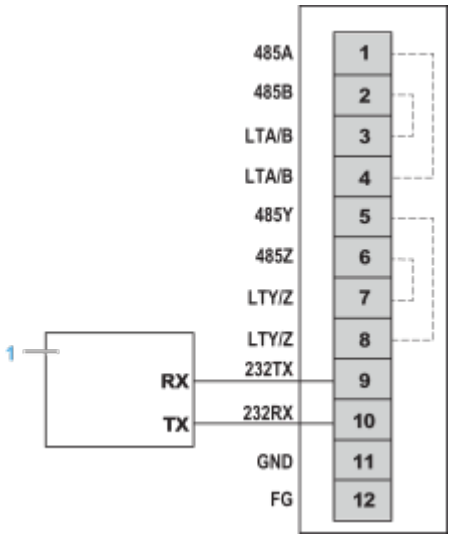

1 : Appareil RS-232

Schéma de câblage RS-485 2 fils

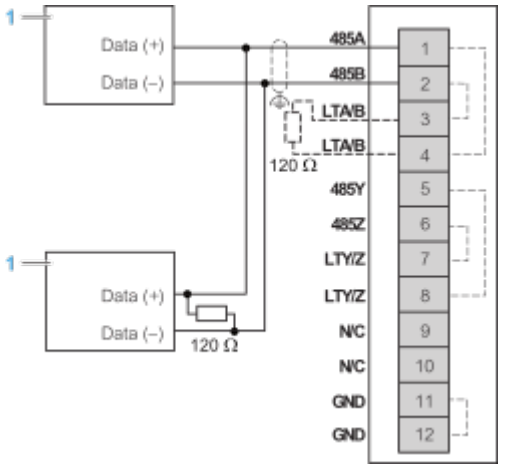

1 : Appareils 2 fils RS-485

Schéma de câblage RS-485 2 fils ou 4 fils

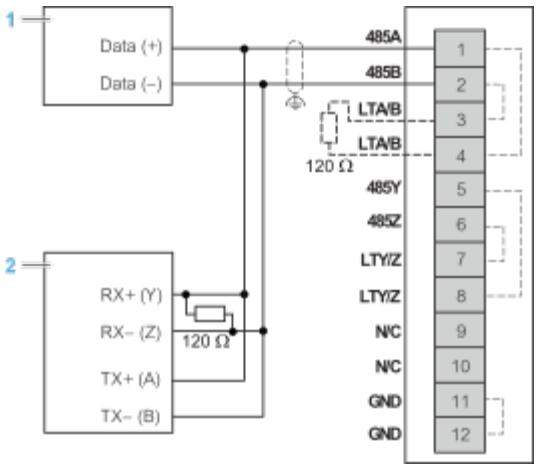

1 : Appareil 2 fils RS-485
2 : Appareil 4 fils RS-485

Schéma de câblage RS-485 4 fils

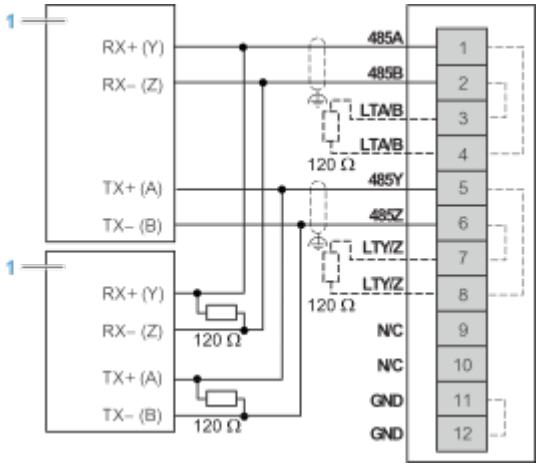

1 : Appareil 4 fils RS-485

Schéma de câblage RS-485 2 fils ou 4 fils

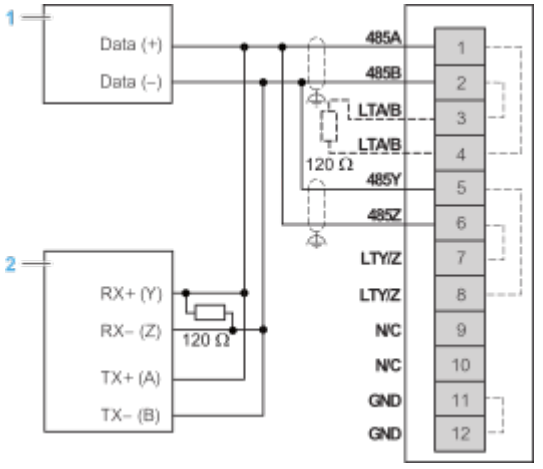

1 : Appareil 2 fils RS-485
2 : Appareil 4 fils RS-485

Image of product / Alternate images

Alternative

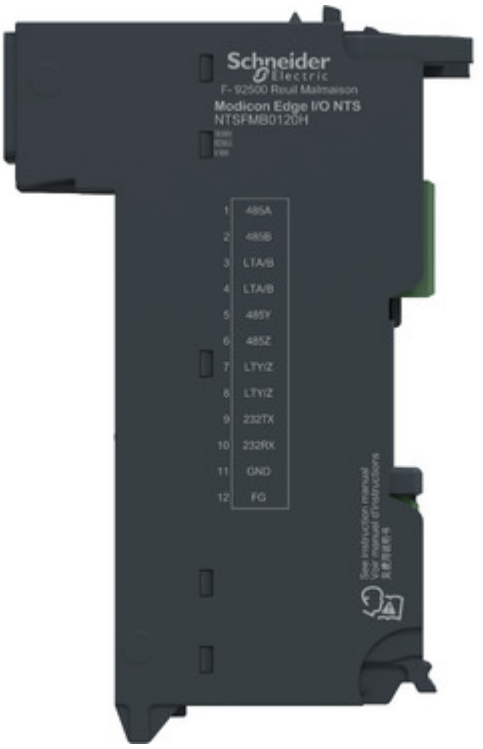



Fiche technique du produit

NTSFMB0120H

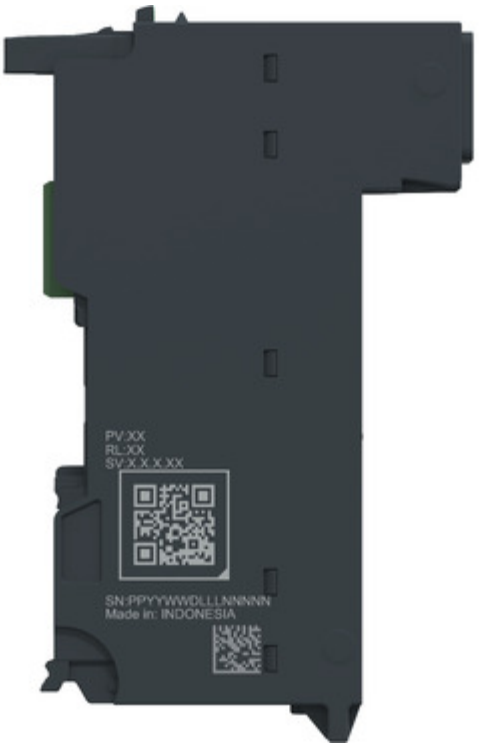



Fiche technique du produit

NTSFMB0120H



