# Fiche technique du produit

Spécifications



## Harmony Relay RSB - relais PCB embrochable monté sur embase - 1OF - 12A - 24VAC

RSB1A120B7PV

**Statut commercial: Commercialisé**

## Principales

| | |
|---|---|
| **Gamme de produit** | Harmony Electromechanical Relays |
| **Nom de série** | RSB séries |
| **Type de produit ou équipement** | Relais embrochable pré-assemblé avec embase |
| **Type de relais** | Relais d'interface |
| **Type et composition des contacts** | 1 F/O |
| **Fonctionnement des contacts** | Standard |
| **Etat LED** | Avec |
| **[Uc] tension circuit de commande** | 24 V CA 50/60 Hz |
| **Type de commande** | Sans bouton de test verrouillable |
| **[Ithe] courant thermique d'emploi sous enveloppe** | 12 A à -40…40 °C |

## Complémentaires

| | |
|---|---|
| **Résistance moyenne de la bobine** | 350 Ohm réseau : CA à 20 °C +/- 15 % |
| **[Ue] tension assignée d'emploi** | 19.2...26.4 V CA 50/60 Hz |
| **[Uimp] tension assignée de tenue aux chocs** | 3,6 kV se conformer à CEI 61000-4-5 |
| **[Ie] courant assigné d'emploi** | 12 A (AC-1/DC-1) NO se conformer à CEI<br>6 A (AC-1/DC-1) NF se conformer à CEI |
| **[Ui] tension assignée d'isolement** | 400 V se conformer à CEI 60947 |
| **Tension de coupure max** | 300 V CC se conformer à CEI |
| **Seuil de tension de retombée** | >= 0,15 Uc CA |
| **Courant de charge** | 12 A à 250 V CA<br>12 A à 28 V CC |
| **Courant commuté minimum** | 10 mA |
| **Pouvoir de commutation max** | 3000 VA CA<br>336 W CC |
| **Tension de commutation minimum** | 12 V |
| **Capacité de commutation minimum** | 120 mW à 10 mA, 12 V |
| **Temps de fonctionnement** | 20 ms fonctionnement<br>20 ms remise à zéro |
| **Durée de vie mécanique** | 10000000 cycle |
| **Durée de vie électrique** | 100000 cycle, 12 A à 250 V, AC-1 NO<br>100000 cycle, 6 A à 250 V, DC-1 NF |
| **Données de fiabilité de sécurité** | B10d = 100000 |

Clause de non-responsabilité: Cette documentation ne vise pas à remplacer et ne doit pas être utilisée pour déterminer l'adéquation ou la fiabilité de ces produits pour des applications spécifiques d'utilisateurs. Avertissement : Cette documentation ne vise pas à remplacer et ne doit pas être utilisée pour déterminer l'adéquation ou la fiabilité de ces produits pour des applications spécifiques d'utilisateurs.

| | |
|---|---|
| **Taux de fonctionnement** | <= 600 cycles/heure sous-charge<br><= 18000 cycles/heure sans charge |
| **Consommation moyenne de la bobine** | 0,75 VA CA |
| **Disposition des contacts** | Séparé |
| **Mode de raccordement** | Connecteur, 1 x 0,25 à 1 x 2,5 mm² (AWG 22...AWG 14) flexible avec embout<br>Connecteur, 2 x 0,25...2 x 1 mm² (AWG 22...AWG 17) flexible avec embout<br>Connecteur, 1 x 0,5…1 x 2,5 mm² (AWG 20...AWG 14) rigide sans embout<br>Connecteur, 2 x 0,5...2 x 1,5 mm² (AWG 20...AWG 16) rigide sans embout |
| **Valeur du couple** | 0,8 N.m<br>0,8 N.m |
| **Catégorie de protection** | RT I |
| **Position de fonctionnement** | Toutes positions |
| **Niveaux de test** | Niveau A groupe de montage |
| **Présentation du produit** | Produit complet |
| **Vente par quantité indivisible** | 30 |
| **Matière des contacts** | Alliage d'argent (AgNi) |
| **Forme des broches** | Plat (type PCB) |
| **Poids Net** | 0,050 kg |
| **Code de compatibilité** | RSB |

## Environnement

| | |
|---|---|
| **Tenue diélectrique** | 1000 V CA entre contacts<br>5000 V CA entre bobine et contact |
| **Tenue aux vibrations** | +/- 1 mm (f= 10…55 Hz) se conformer à CEI 60068-2-6 |
| **Degré de protection IP** | IP20 se conformer à CEI 60529 |
| **Température de l'air ambiant en fonctionnement** | -40…70 °C (CA) |
| **Normes** | CEI 61810-1<br>CSA C22.2 No 14<br>UL 508<br>CEI 61984 |
| **Certifications du produit** | CE<br>UL<br>CSA<br>EAC |
| **Température ambiante pour le stockage** | -40…85 °C |
| **Tenue aux chocs mécaniques** | 10 gn (durée = 11 ms) pour en non fonctionnement se conformer à CEI 60068-2-27<br>5 gn (durée = 11 ms) pour en fonctionnement se conformer à CEI 60068-2-27 |

## Emballage

| | |
|---|---|
| **Type d'emballage 1** | PCE |
| **Nombre d'unité par paquet** | 1 |
| **Hauteur de l'emballage 1** | 8,420 cm |
| **Largeur de l'emballage 1** | 1,560 cm |
| **Longueur de l'emballage 1** | 6,420 cm |
| **Poids de l'emballage (Kg)** | 53,000 g |
| **Type d'emballage 2** | BB1 |
| **Nb produits dans l'emballage 2** | 30 |

| | |
|---|---|
| **Hauteur de l'emballage 2** | 8,500 cm |
| **Largeur de l'emballage 2** | 18,500 cm |
| **Longueur de l'emballage 2** | 27,000 cm |
| **Poids de l'emballage 2** | 1,777 kg |
| **Type d'emballage 3** | S03 |
| **Nb produits dans l'emballage 3** | 180 |
| **Hauteur de l'emballage 3** | 30 cm |
| **Largeur de l'emballage 3** | 30 cm |
| **Longueur de l'emballage 3** | 40 cm |
| **Poids de l'emballage 3** | 11,525 kg |

## Garantie contractuelle

| | |
|---|---|
| **Garantie (en mois)** | 18 |

## Environmental Data

Schneider Electric vise à atteindre le statut de Net Zero d'ici 2050 grâce à des partenariats avec la chaîne logistique, des matériaux à faible impact et une circularité via notre campagne en cours "Use Better, Use Longer, Use Again" pour prolonger la durée de vie des produits et leur recyclabilité.

Environmental Data expliquées >

### Empreinte environnementale

| | |
|---|---|
| Empreinte carbone du cycle de vie total | **8 kg CO2 eq.** |
| Empreinte carbone de la phase de fabrication [A1 à A3] | **0.5 kg CO2 eq.** |
| Empreinte carbone de la phase de distribution [A4] | **0 kg CO2 eq.** |
| Empreinte carbone de la phase d'installation [A5] | **0 kg CO2 eq.** |
| Empreinte carbone de la phase d'utilisation [B2, B3, B4, B6] | **8 kg CO2 eq.** |
| Empreinte carbone de la phase de fin de vie [C1 à C4] | **0.1 kg CO2 eq.** |
| Profil environnemental | **Profil environnemental du Produit** |

## Use Better

### Matières et Substances

| | |
|---|---|
| Emballage avec carton recyclé | **Oui** |
| Emballage sans plastique | **Oui** |
| Directive UE RoHS | **Conforme** |
| Règlementation REACh | **Référence ne contenant pas de SVHC au-delà du seuil** |

## Use Again

### Réemballer et réusiner

| | |
|---|---|
| Potentiel de recyclabilité, en % | **75** |
| Profil de circularité | **Pas d'opérations particulières de recyclage requises** |
| Reprise | **Oui** |

Encombrements

**Dimensions**

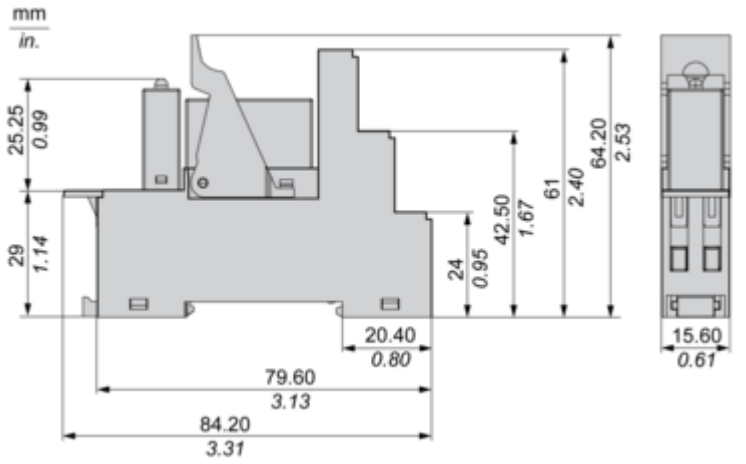

Schémas de raccordement

**Schéma de câblage**




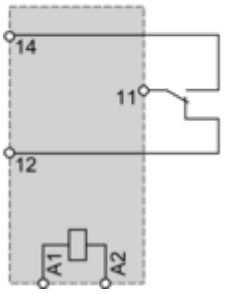


**NOTE:** Pour l’entrée CC, A1 doit être +, sinon court-circuit du module de protection

Courbes de performance

## Durabilité électrique des contacts

### Durabilité (charge inductive) = durabilité (charge résistive) x coefficient de réduction

**Charge CA résistive**

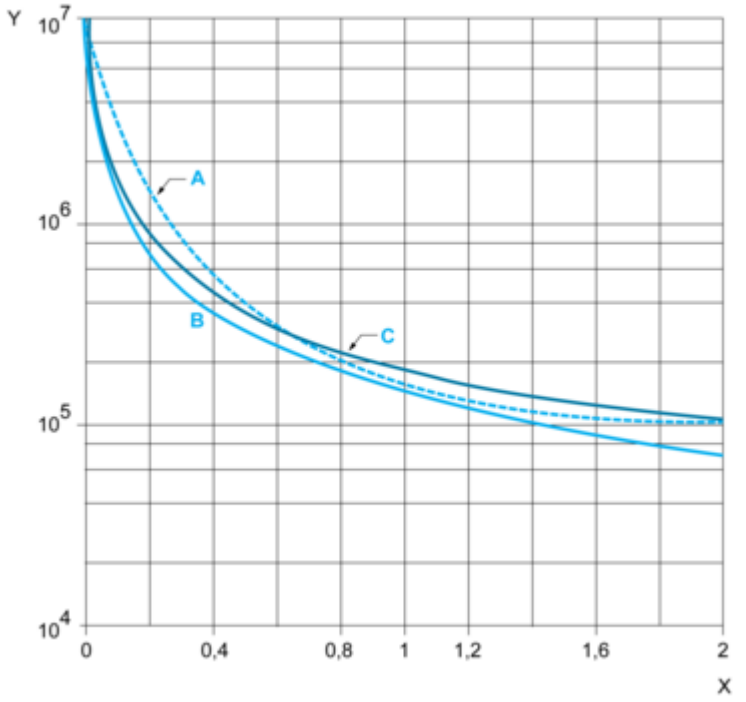


**(y)** Durabilité (nombre de cycles de manœuvres)
**(x)** Pouvoir de commutation (kVA)
**A :** RSB2A080●●
**B :** RSB1A160●●
**C :** RSB1A120●●

### Coefficient de réduction pour charge CA inductive (dépendant du facteur de puissance cos ϕ)

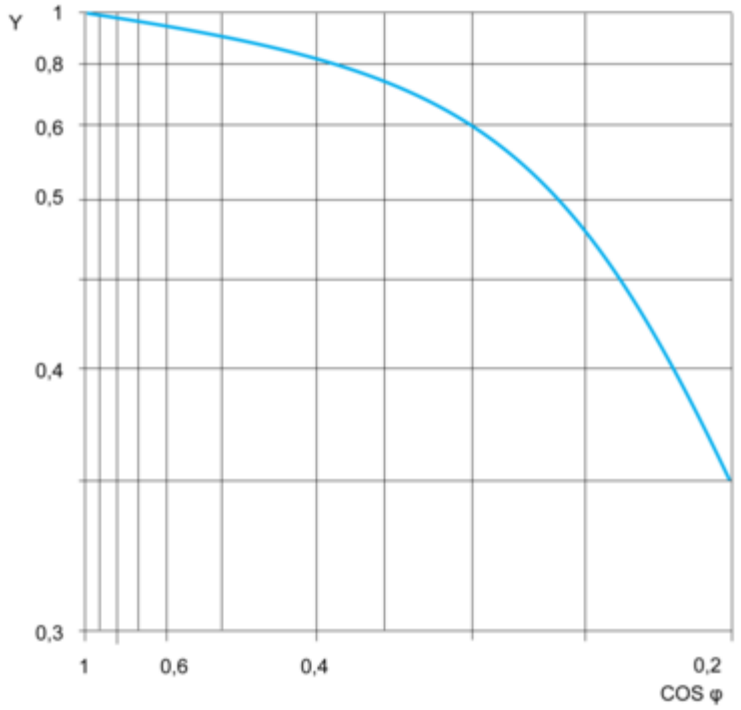


**(y)** Coefficient de réduction (A)

**Pouvoir de commutation maximal sur charge CC résistive**

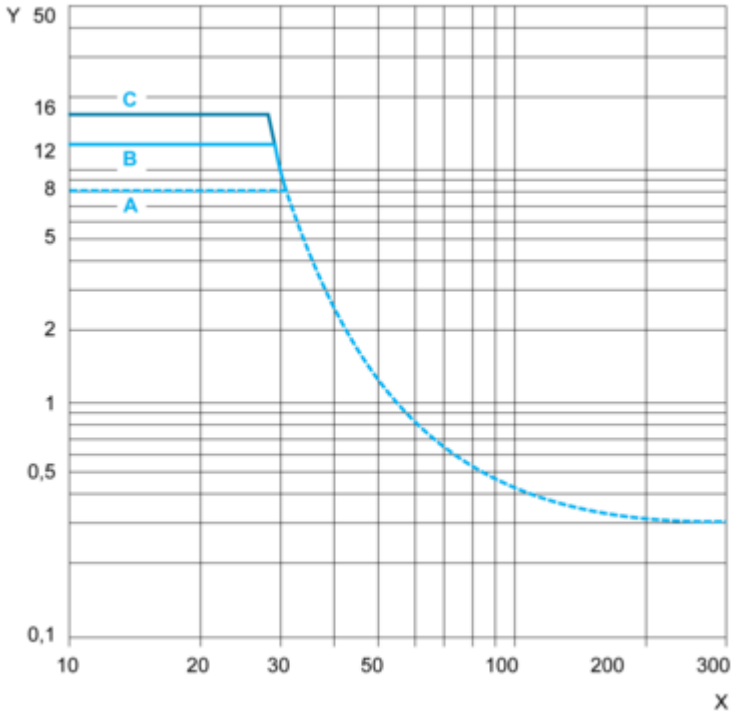


**(y)** Courant CC
**(x)** Tension CC
**A** : RSB2A080●●
**B** : RSB1A160●●
**C** : RSB1A120●●

**NOTE:** Ces courbes sont standard. La durabilité réelle varie en fonction de la charge, de l'environnement, du cycle de service, etc.

Image of product / Alternate images

**Alternative**

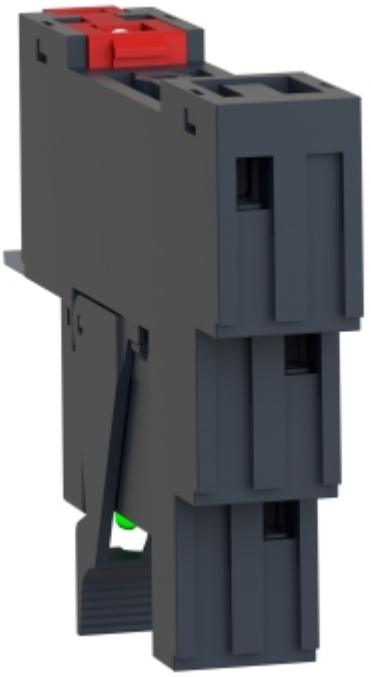



# Fiche technique du produit

# RSB1A120B7PV

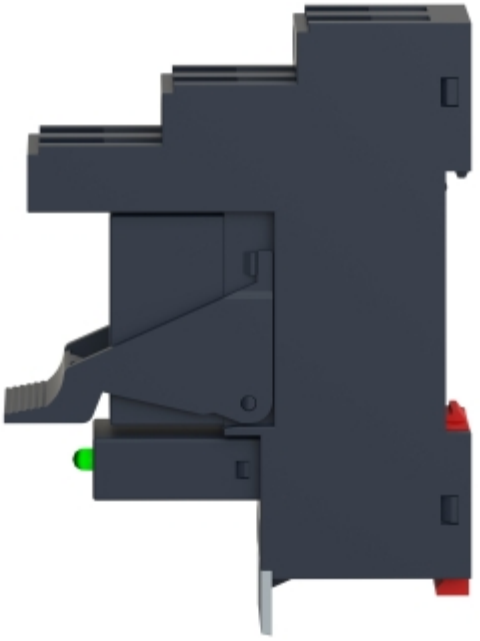

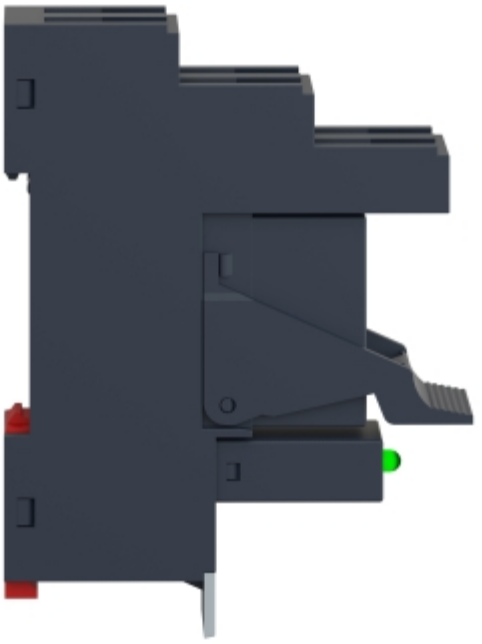

# Fiche technique du produit

# RSB1A120B7PV




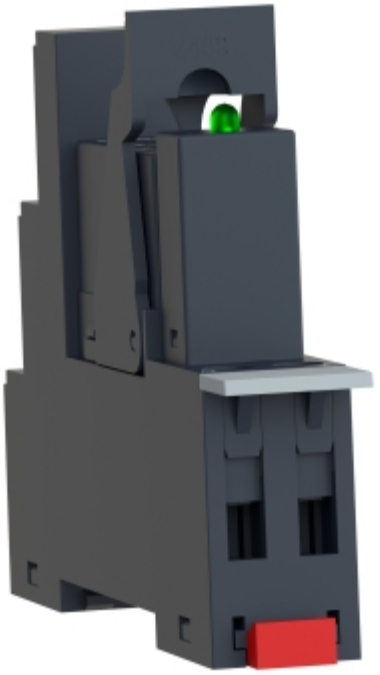

Image of product in real life situation

