Fiche technique du produit

Spécifications



Harmony Relay RSB - relais PCB embrochable monté sur embase - 1OF 16A - 230VAC

RSB1A160P7PV

Statut commercial: Commercialisé

Principales

Gamme de produit	Harmony Electromechanical Relays
Nom de série	RSB séries
Type de produit ou équipement	Relais embrochable pré-assemblé avec embase
Type de relais	Relais d'interface
Type et composition des contacts	1 F/O
Fonctionnement des contacts	Standard
Etat LED	Avec
[Uc] tension circuit de commande	12 V CA 50/60 Hz
Type de commande	Sans bouton de test verrouillable
[Ithe] courant thermique d'emploi sous enveloppe	16 A à -40…40 °C

Complémentaires

Résistance moyenne de la bobine	32500 Ohm réseau : CA à 20 °C +/- 15 %
[Ue] tension assignée d'emploi	184...253 V CA 50/60 Hz
[Uimp] tension assignée de tenue aux chocs	3,6 kV se conformer à CEI 61000-4-5
[Ie] courant assigné d'emploi	16 A (AC-1/DC-1) NO se conformer à CEI 8 A (AC-1/DC-1) NF se conformer à CEI
[Ui] tension assignée d'isolement	400 V se conformer à CEI 60947
Tension de coupure max	300 V CC se conformer à CEI
Seuil de tension de retombée	>= 0,15 Uc CA
Courant de charge	16 A à 250 V CA
Courant commuté minimum	10 mA
Pouvoir de commutation max	4000 VA CA 448 W CC
Tension de commutation minimum	12 V
Capacité de commutation minimum	120 mW à 10 mA, 12 V
Temps de fonctionnement	20 ms fonctionnement 20 ms remise à zéro
Durée de vie mécanique	10000000 cycle
Durée de vie électrique	70000 cycle, 16 A à 250 V, AC-1 NO 70000 cycle, 8 A à 250 V, DC-1 NF
Données de fiabilité de sécurité	B10d = 100000
Taux de fonctionnement	<= 600 cycles/heure sous-charge <= 18000 cycles/heure sans charge

Clause de non-responsabilité: Cette documentation ne vise pas à remplacer et ne doit pas être utilisée pour déterminer l'adéquation ou la fiabilité de ces produits pour des applications spécifiques d'utilisateurs. Avertissement : Cette documentation ne vise pas à remplacer et ne doit pas être utilisée pour déterminer l'adéquation ou la fiabilité de ces produits pour des applications spécifiques d'utilisateurs.

Consommation moyenne de la bobine	0,75 VA CA
Disposition des contacts	Séparé
Mode de raccordement	Connecteur, 1 x 0,25 à 1 x 2,5 mm² (AWG 22...AWG 14) flexible avec embout Connecteur, 2 x 0,25...2 x 1 mm² (AWG 22...AWG 17) flexible avec embout Connecteur, 1 x 0,5…1 x 2,5 mm² (AWG 20...AWG 14) rigide sans embout Connecteur, 2 x 0,5...2 x 1,5 mm² (AWG 20...AWG 16) rigide sans embout
Valeur du couple	0,8 N.m 0,8 N.m
Catégorie de protection	RT I
Position de fonctionnement	Toutes positions
Niveaux de test	Niveau A groupe de montage
Présentation du produit	Produit complet
Vente par quantité indivisible	30
Matière des contacts	Alliage d'argent (AgNi)
Forme des broches	Plat (type PCB)
Poids Net	0,050 kg
Code de compatibilité	RSB

Environnement

Tenue diélectrique	1000 V CA entre contacts 5000 V CA entre bobine et contact
Tenue aux vibrations	+/- 1 mm (f= 10…55 Hz) se conformer à CEI 60068-2-6
Degré de protection IP	IP20 se conformer à CEI 60529
Température de l'air ambiant en fonctionnement	-40…70 °C (CA)
Normes	CEI 61810-1 CSA C22.2 No 14 UL 508 CEI 61984
Certifications du produit	CE UL CSA EAC
Température ambiante pour le stockage	-40…85 °C
Tenue aux chocs mécaniques	10 gn (durée = 11 ms) pour en non fonctionnement se conformer à CEI 60068-2-27 5 gn (durée = 11 ms) pour en fonctionnement se conformer à CEI 60068-2-27

Emballage

Type d'emballage 1	PCE
Nombre d'unité par paquet	1
Hauteur de l'emballage 1	1,700 cm
Largeur de l'emballage 1	7,000 cm
Longueur de l'emballage 1	8,500 cm
Poids de l'emballage (Kg)	56,000 g
Type d'emballage 2	BB1
Nb produits dans l'emballage 2	30
Hauteur de l'emballage 2	8,500 cm
Largeur de l'emballage 2	18,500 cm

Longueur de l'emballage 2	27,400 cm
Poids de l'emballage 2	2,016 kg
Type d'emballage 3	S03
Nb produits dans l'emballage 3	180
Hauteur de l'emballage 3	30 cm
Largeur de l'emballage 3	30 cm
Longueur de l'emballage 3	40 cm
Poids de l'emballage 3	12,837 kg

Garantie contractuelle

Garantie (en mois)	18

Environmental Data

Schneider Electric vise à atteindre le statut de Net Zero d'ici 2050 grâce à des partenariats avec la chaîne logistique, des matériaux à faible impact et une circularité via notre campagne en cours "Use Better, Use Longer, Use Again" pour prolonger la durée de vie des produits et leur recyclabilité.

Environmental Data expliquées >

Empreinte environnementale

Empreinte carbone du cycle de vie total	**18 kg CO2 eq.**
Empreinte carbone de la phase de fabrication [A1 à A3]	**0.4 kg CO2 eq.**
Empreinte carbone de la phase de distribution [A4]	**0 kg CO2 eq.**
Empreinte carbone de la phase d'installation [A5]	**0 kg CO2 eq.**
Empreinte carbone de la phase d'utilisation [B2, B3, B4, B6]	**17 kg CO2 eq.**
Empreinte carbone de la phase de fin de vie [C1 à C4]	**0.1 kg CO2 eq.**
Profil environnemental	**Profil environnemental du Produit**

Use Better

Matières et Substances

Emballage avec carton recyclé	**Oui**
Emballage sans plastique	**Oui**
Directive UE RoHS	**Conforme**
Règlementation REACh	**Référence ne contenant pas de SVHC au-delà du seuil**

Use Again

Réemballer et réusiner

Potentiel de recyclabilité, en %	**75**
Profil de circularité	**Pas d'opérations particulières de recyclage requises**
Reprise	**Oui**

Encombrements

Dimensions

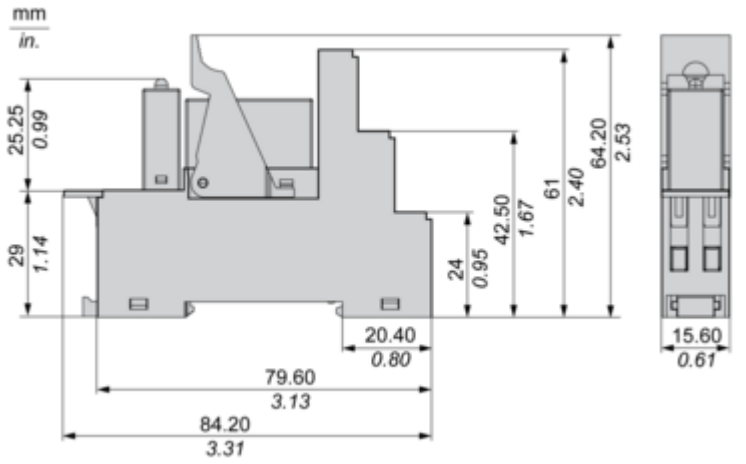

Schémas de raccordement

Schéma de câblage

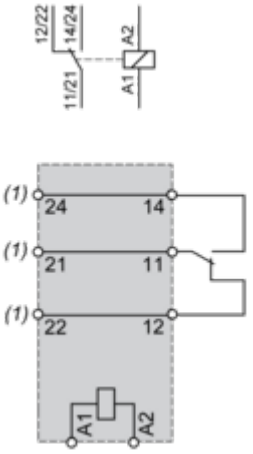

(1) Les bornes 11 et 21,14 et 24,12 et 22 doivent être liées pour ces références

NOTE: Pour l'entrée CC, A1 doit être +, sinon court-circuit du module de protection

Courbes de performance

Durabilité électrique des contacts

Durabilité (charge inductive) = durabilité (charge résistive) x coefficient de réduction

Charge CA résistive

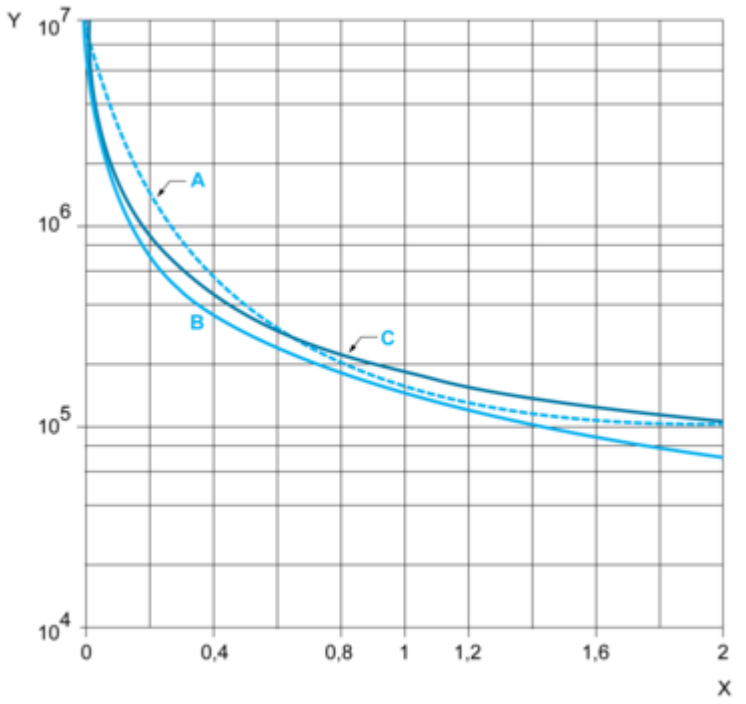

(y) Durabilité (nombre de cycles de manœuvres)
(x) Pouvoir de commutation (kVA)
A : RSB2A080●●
B : RSB1A160●●
C : RSB1A120●●

Coefficient de réduction pour charge CA inductive (dépendant du facteur de puissance cos ϕ)

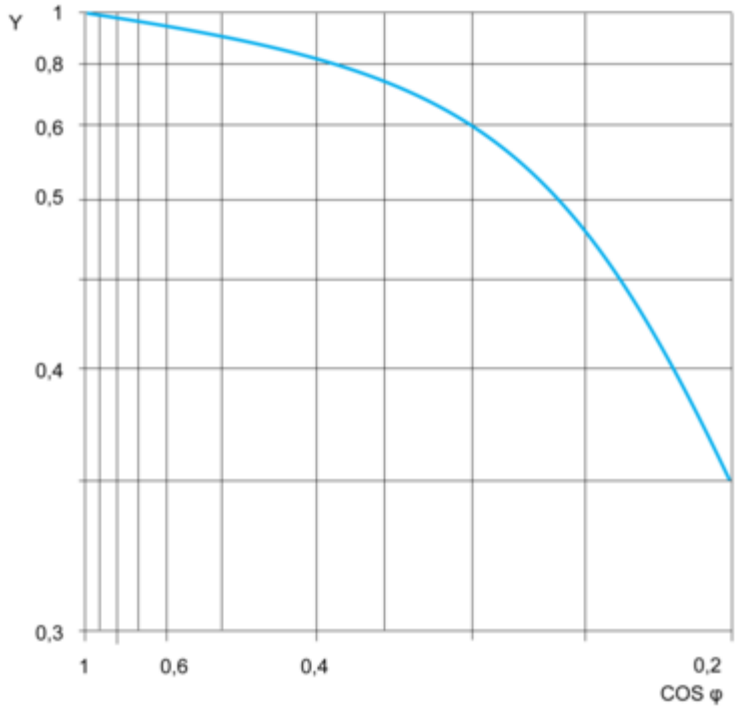

(y) Coefficient de réduction (A)

Pouvoir de commutation maximal sur charge CC résistive

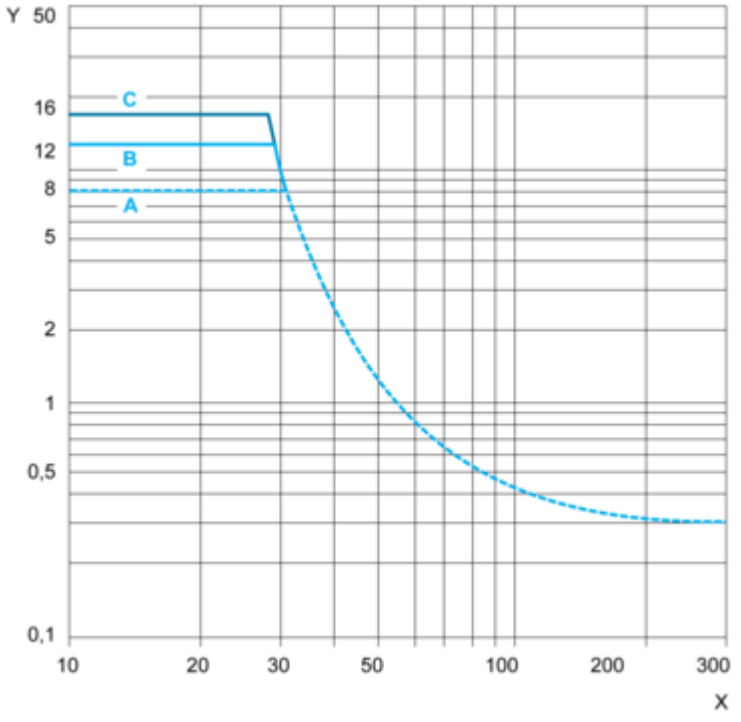

(y) Courant CC
(x) Tension CC
A : RSB2A080●●
B : RSB1A160●●
C : RSB1A120●●

NOTE: Ces courbes sont standard. La durabilité réelle varie en fonction de la charge, de l'environnement, du cycle de service, etc.

Image of product / Alternate images

Alternative

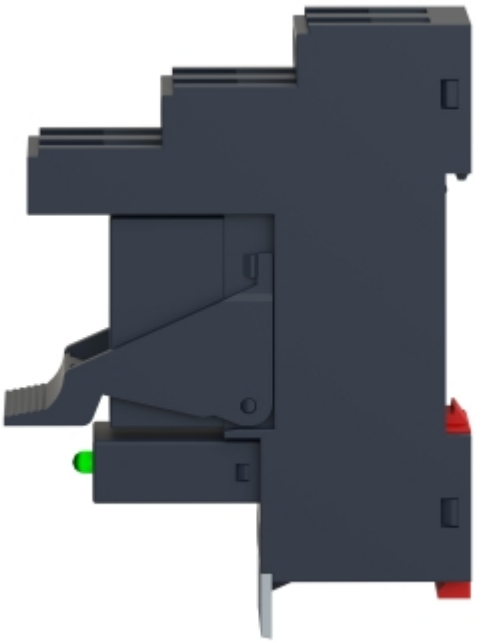

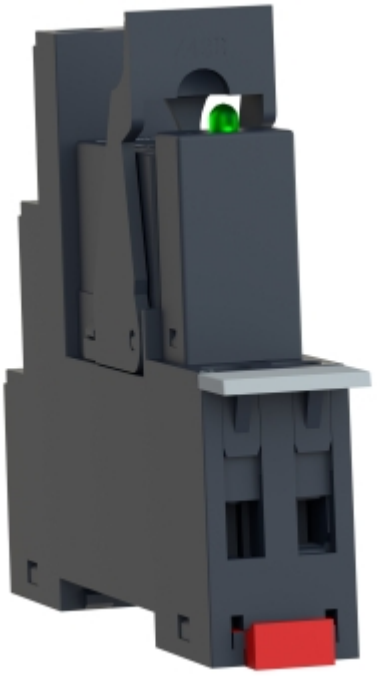

Fiche technique du produit

RSB1A160P7PV



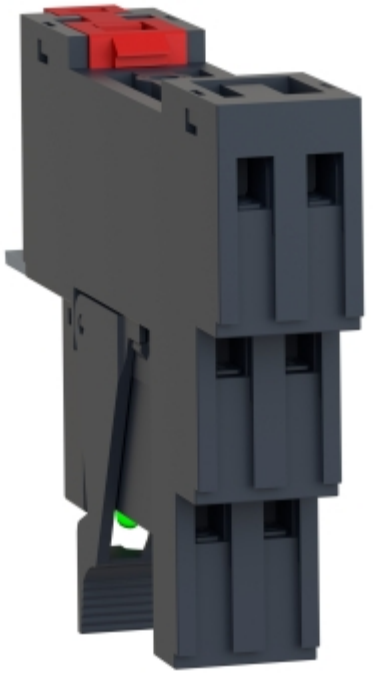

Fiche technique du produit

RSB1A160P7PV



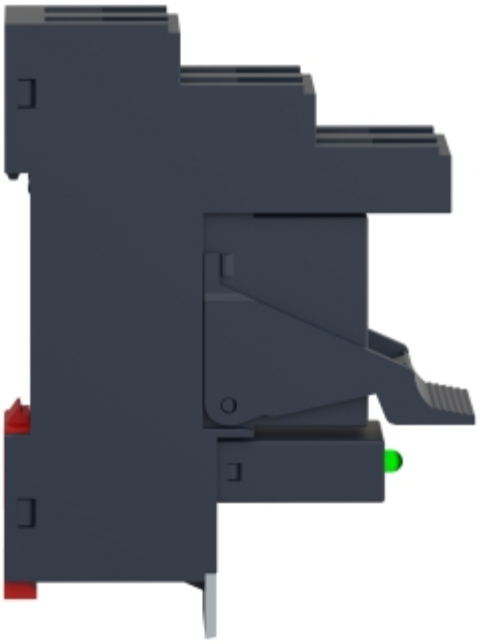

Image of product in real life situation

