Fiche produit
Caractéristiques

RTC48PUN1RNLU
Zelio Control - Regulateur de temperature

Principales

Gamme de produits	Zelio Control
Type de produit ou équipement	Relais de contrôle et de mesure modulaires
Type de relais	Relais de contrôle de la température
Application spécifique du produit	Chauffage ou refroidissement Machines industrielles HVAC Emballage
Nom du relais	RTC

Complémentaires

Gabarit	48 x 48 mm 1/16 DIN
Type d'entrée analogique	Thermocouple (thermocouple J, K, R, B, S, T, E, N, PLII, C(W/Re5-26)) Sonde de température (sonde de temperature : Pt 100, JPt 100) Tension 0…1 V CC Tension 0...5 V CC Tension 1...5 V CC Tension 0...10 V CC Courant 0...20 mA Courant 4...20 mA
[Us] tension d'alimentation	24 V CA/CC
[Us] tension d'alimentation	24 V CA/CC
Limites de la tension d'alimentation	20…28 V
Précision de mesure	0,2 % échelle réelle
Durée d'échantillonnage	250 ms
Nombre de sorties	1 relais sortie avec "F" contact pour sortie 1
Type de sortie	Relais sortie à 250 V CA / 3 A à charge résistive Relais sortie à 250 V CA / 1 A à charge inductive
Sortie d'alarme	1 O/F
Puissance consommée en VA	8 VA à 250 V CA
Fonctions disponibles	PID Auto réglage
Marquage	CE
Position de montage	Toutes positions
Type d'afficheur	LCD 11 segments
Afficheurs deux digits	5
Fonction de signalisation	Valeur de processus vert, orange et rouge État des sorties (OUT1,OUT2) orange État alarme (EV1, EV2) orange Activité de transmission/réception (TX/TR) orange Valeur de point de consigne vert
Support de montage	Panneau
Poids du produit	120 g

Le présent document comprend des descriptions générales et/ou des caractéristiques techniques générales sur la performance des produits auxquels il se réfère.
Le présent document ne peut être utilisé pour déterminer l'aptitude ou la fiabilité de ces produits pour des applications utilisateur spécifiques et n'est pas destiné à se substituer à cette détermination.
Il appartient à chaque utilisateur ou intégrateur de réaliser, sous sa propre responsabilité, l'analyse de risques complète et appropriée, d'évaluer et tester les produits dans le contexte de leur l'application ou utilisation spécifique.
Ni la société Schneider Electric Industries SAS, ni aucune de ses filiales ou sociétés dans lesquelles elle détient une participation, ne peut être tenue pour responsable de la mauvaise utilisation de l'information contenue dans le présent document.

Environnement

Normes	EN 61010-1 CSA C22.2 No 24-93 EN 61326-1
Certifications du produit	CURus (873)
Température ambiante de stockage	-25…80 °C
Température ambiante de fonctionnement	0…50 °C
Humidité relative	35…85 % sans condensation
Tenue aux vibrations	1 gn (f= 10…55 Hz) se conformer à CEI 60068-2-6
Tenue aux chocs mécaniques	10 gn se conformer à CEI 60068-2-27
Degré de protection IP	IP66 se conformer à CEI 60529 (face avant) IP20 (arrière)
Tenue à l'environnement NEMA	NEMA 4X face avant

Emballage

Poids de l'emballage (Kg)	115,000 g
Hauteur de l'emballage 1	61,000 mm
Largeur de l'emballage 1	64,000 mm
Longueur de l'emballage 1	87,000 mm

Durabilité de l'offre

Régulation REACh	Déclaration REACh
Directive RoHS UE	Conformité pro-active (Produit en dehors du scope légal RoHS UE) Déclaration RoHS UE
Sans mercure	Oui
Information sur les exemptions RoHS	Oui
Régulation RoHS Chine	Déclaration RoHS Pour La Chine
Profil environnemental	Profil Environnemental Du Produit
Profil de circularité	Informations De Fin De Vie
DEEE	Sur le marché de l'Union Européenne, le produit doit être mis au rebut selon un protocole spécifique de collecte des déchets et ne jamais être jeté dans une poubelle d'ordures ménagères.

Garantie contractuelle

Garantie	18 mois

Format 48 x 48 – Standard 1/16 DIN

Fixation sur panneau : cadre de montage fourni

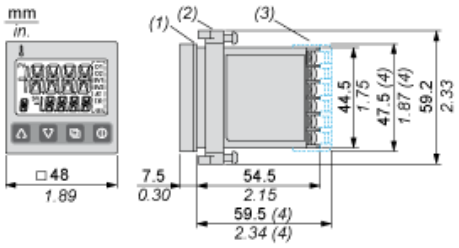

(1) Joint
(2) Cadre de montage
(3) Cache-borne, à commander séparément
(4) Quand le cache-borne (vendu séparément) est utilisé

Découpe du panneau

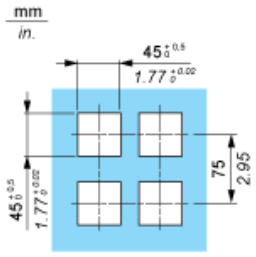

Fixation latérale par collage : n appareils (dans ce cas, l'étanchéité n'est plus assurée)

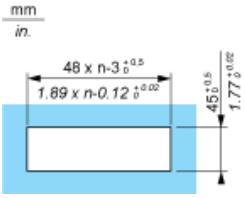

RTC48PUN1RNLU

Schéma de câblage

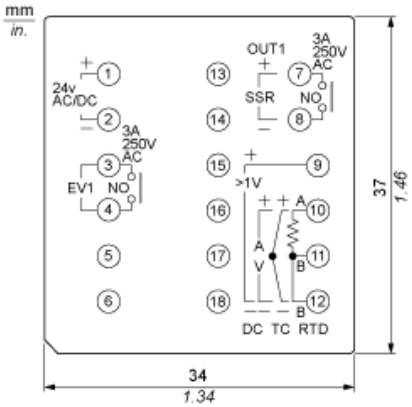

EV : Sortie d'alarme
OUT : Sortie de contrôle
CC : Entrée courant CC ou tension CC
TC : Entrée de thermocouple
RTD : Entrée de capteur de température à résistance
SSR : Relais statique

Life Is On Schneider Electric