Fiche technique du produit

Spécifications



Harmony Relay RXG - relais interface - embrochab - test - DEL - 2OF - 5A - 48VAC

RXG22E7

Statut commercial: Commercialisé

Principales

Gamme de produit	Harmony Electromechanical Relays
Nom de série	RXG séries
Type de produit ou équipement	Relais embrochable
Type de relais	Relais d'interface
Type et composition des contacts	2 "O/F"
[Uc] tension circuit de commande	48 V CA
[Ithe] courant thermique d'emploi sous enveloppe	5 A à -40…55 °C
Signalisation locale	Repère

Complémentaires

Etat LED	Avec
Durée de vie électrique	100000 cycle pour NO résistive charge à 55 °C 100000 cycle pour NF résistive charge à 55 °C
[Ui] tension assignée d'isolement	250 V se conformer à CEI 300 V se conformer à CSA 300 V se conformer à UL
Removable legend	Avec
Tension de coupure max	250 V CA 30 V CC
Seuil de tension de retombée	>= 0,3 Uc CA
[Ie] courant assigné d'emploi	5 A à 30 V (CC) se conformer à UL 5 A à 30 V (CC) se conformer à CEI 5 A à 250 V (CA) se conformer à UL 5 A à 250 V (CA) se conformer à CEI
Courant de charge	5 A à 250 V CA
Capacité de commutation minimum	50 mW à 10 mA, 5 V CC
Pouvoir de commutation max	1250 VA
Type de commande	Bouton de test verrouillable
Résistance moyenne	1100 Ohm à 23 °C +/- 10 %
Résistance de contact	100 mOhm
Résistance d'isolement	1000 MΩ à 500 V CC
Classe d'isolation électrique	Classe F
Durée de vie mécanique	10000000 cycle
Données de fiabilité de sécurité	B10d = 100000

Clause de non-responsabilité: Cette documentation ne vise pas à remplacer et ne doit pas être utilisée pour déterminer l'adéquation ou la fiabilité de ces produits pour des applications spécifiques d'utilisateurs. Avertissement : Cette documentation ne vise pas à remplacer et ne doit pas être utilisée pour déterminer l'adéquation ou la fiabilité de ces produits pour des applications spécifiques d'utilisateurs.

Taux de fonctionnement	<= 1800 cycles/heure sous-charge <= 18000 cycles/heure sans charge
Coefficient d'utilisation	20 %
Temps de fonctionnement	20 ms
Temps de réinitialisation	20 ms
Tenue diélectrique	1000 V CA entre contacts avec microcoupure 5000 V CA entre bobine et contact avec isolement renforcé 3000 V CA entre pôles avec isolement de base 1300 V CA bornes et boîtier avec isolement de base
[Uimp] tension assignée de tenue aux chocs	1200 V CA entre contacts avec micro déconnexion 6000 V entre la bobine et le contact avec isolation renforcée 1500 V entre les bornes et cage avec isolation basique 4000 V entre pôles avec isolation basique
Catégorie de surtension	III
Catégorie de protection	RT I
Degré de pollution	2
Niveaux de test	Niveau A groupe de montage
Présentation du produit	Produit complet
Matière des contacts	Alliage d'argent (AgSnO2In2O3)
Forme des broches	Plat (type faston)
Poids Net	0,02 kg

Environnement

Normes	CSA C22.2 No 14 CEI 61810-1 UL 508
Certifications du produit	EAC CE UL CSA DNV
Température ambiante pour le stockage	-40…85 °C
Température de l'air ambiant en fonctionnement	-40…70 °C
Degré de protection IP	IP40
Humidité relative	10…85 %
Tenue aux vibrations	3 gn, amplitude = +/-0,75 mm (f = 10…150 Hz)en fonctionnement 5 gn, amplitude = +/-0,75 mm (f = 10…150 Hz)pas en fonctionnement

Emballage

Type d'emballage 1	PCE
Nombre d'unité par paquet	1
Hauteur de l'emballage 1	1,500 cm
Largeur de l'emballage 1	3,200 cm
Longueur de l'emballage 1	4,200 cm
Poids de l'emballage (Kg)	21,000 g
Type d'emballage 2	BB1
Nb produits dans l'emballage 2	10
Hauteur de l'emballage 2	3,500 cm

Largeur de l'emballage 2	8,500 cm
Longueur de l'emballage 2	9,300 cm
Poids de l'emballage 2	230,000 g
Type d'emballage 3	S01
Nb produits dans l'emballage 3	200
Hauteur de l'emballage 3	15 cm
Largeur de l'emballage 3	15 cm
Longueur de l'emballage 3	40 cm
Poids de l'emballage 3	4,837 kg

Garantie contractuelle

Garantie (en mois)	18

Environmental Data

Schneider Electric vise à atteindre le statut de Net Zero d'ici 2050 grâce à des partenariats avec la chaîne logistique, des matériaux à faible impact et une circularité via notre campagne en cours "Use Better, Use Longer, Use Again" pour prolonger la durée de vie des produits et leur recyclabilité.

Environmental Data expliquées >

Empreinte environnementale

Empreinte carbone du cycle de vie total	**11 kg CO2 eq.**
Empreinte carbone de la phase de fabrication [A1 à A3]	**0.2 kg CO2 eq.**
Empreinte carbone de la phase de distribution [A4]	**0.1 kg CO2 eq.**
Empreinte carbone de la phase d'installation [A5]	**0 kg CO2 eq.**
Empreinte carbone de la phase d'utilisation [B2, B3, B4, B6]	**11 kg CO2 eq.**
Empreinte carbone de la phase de fin de vie [C1 à C4]	**0.1 kg CO2 eq.**
Profil environnemental	**Profil environnemental du Produit**

Use Better

Matières et Substances

Emballage avec carton recyclé	**Oui**
Emballage sans plastique	**Oui**
Directive UE RoHS	**Conforme**
Règlementation REACh	**Référence ne contenant pas de SVHC au-delà du seuil**

Use Again

Réemballer et réusiner

Potentiel de recyclabilité, en %	**70**
Profil de circularité	**Informations de fin de vie**
Reprise	**Oui**

Encombrements

Dimensions

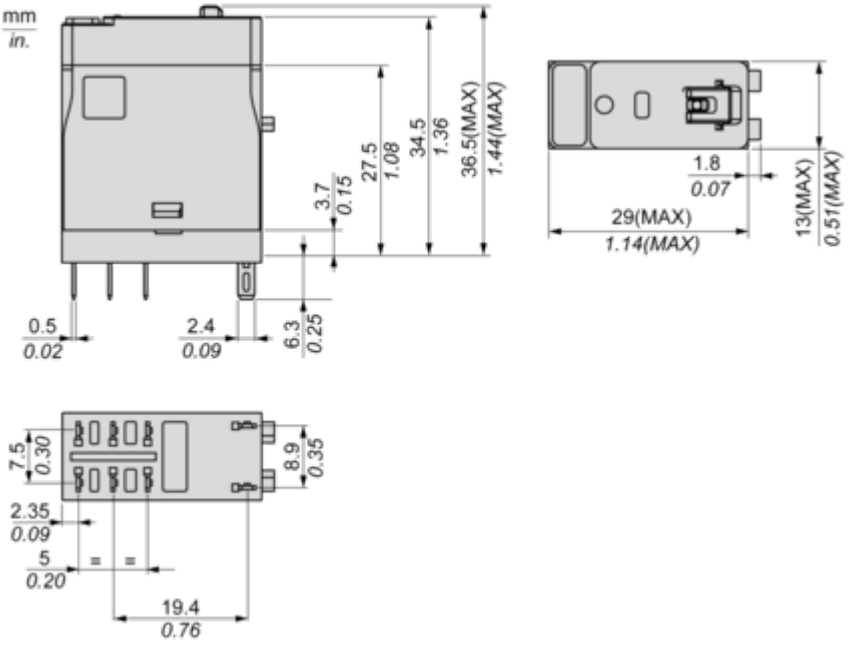

Schémas de raccordement

Schéma de câblage

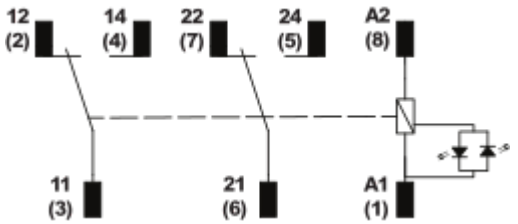

Courbes de performance

Courbes de performances

Pouvoir de commutation maximal

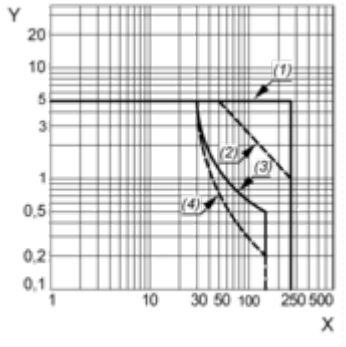

X : Tension de commutation (V)
Y : Courant de commutation (A)
(1) Charge résistive CA
(2) Charge inductive CA cos(Ø)=0,4
(3) Charge résistive CC
(4) Charge inductive CC (L/R=7ms)

Durée de vie

Charge résistive

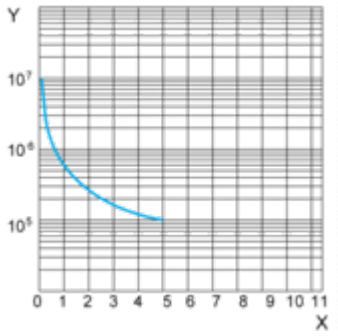

X : Courant de contact (A)
Y : Nombre de cycles de fonctionnement

Durée de vie

Charge inductive

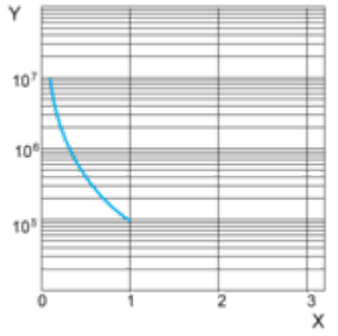

X : Courant de contact (A)
Y : Nombre de cycles de fonctionnement

NOTE: Ces courbes sont standard. La durabilité réelle varie en fonction de la charge, de l'environnement, du cycle de service, etc.

Plage de fonctionnement de bobine

Plage de fonctionnement de bobine CA / Température ambiante

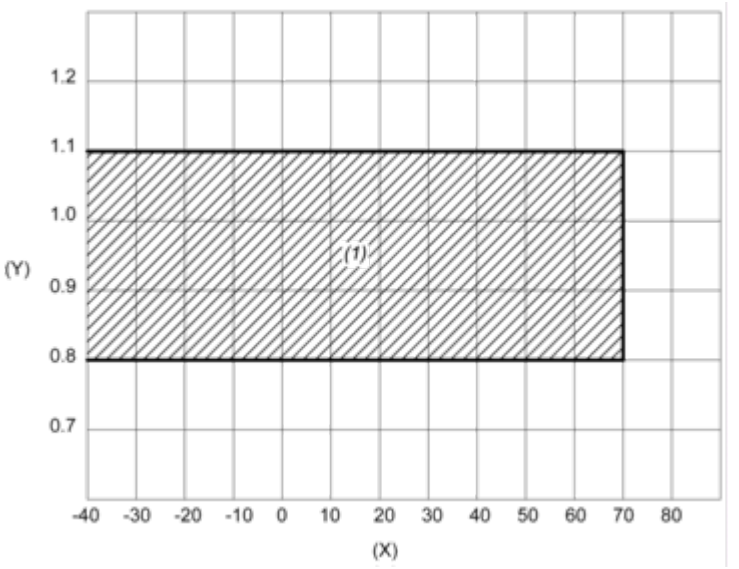

X : Température ambiante (°C)
Y : Tension de bobine (U/Uc)
(1) Zone de plage de fonctionnement autorisée

Fiche technique du produit

RXG22E7

Image of product / Alternate images

Alternative



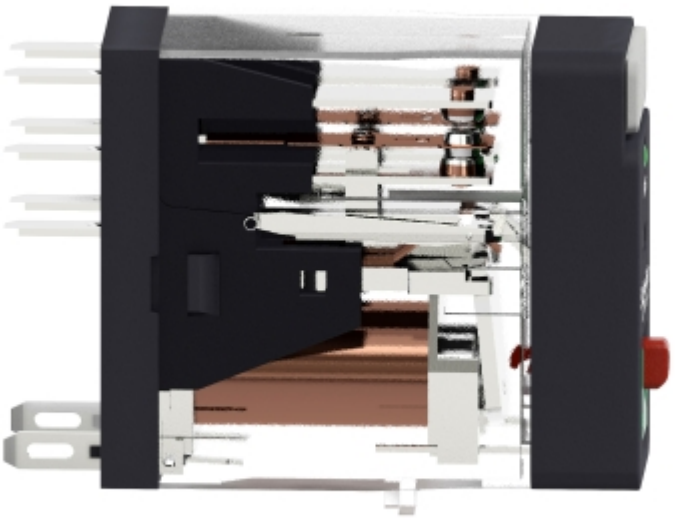

Fiche technique du produit

RXG22E7

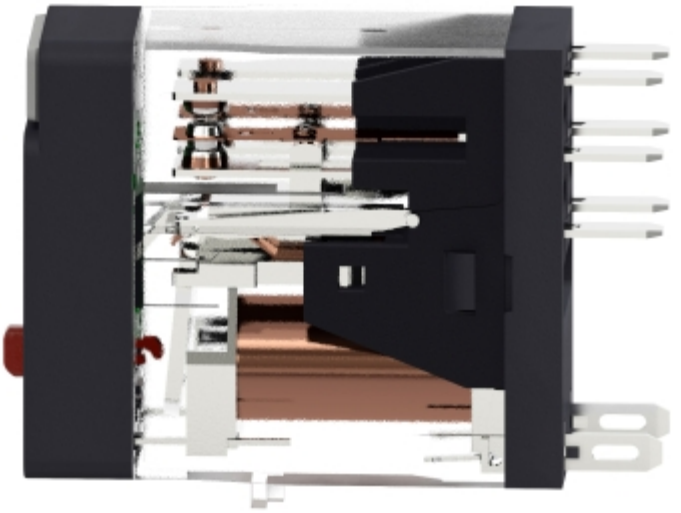



Fiche technique du produit

RXG22E7





Image of product in real life situation

