Fiche technique du produit

Spécifications



Harmony Relais RXM4L - Embrochable - 4OF - 3A - 110Vcc - LED

RXM4LB2FD

Statut commercial: Commercialisé

Principales

Gamme de produit	Harmony Electromechanical Relays
Nom de série	RXM séries
Type de produit ou équipement	Relais embrochable
Type de relais	Relais miniature
Type et composition des contacts	4 F/O
[Uc] tension circuit de commande	110 V CC
[Ithe] courant thermique d'emploi sous enveloppe	3 A à -40…55 °C

Complémentaires

Etat LED	Avec
Type de commande	Sans bouton de test verrouillable
[Ie] courant assigné d'emploi	1,5 A à 28 V (CC) NF se conformer à CEI 1,5 A à 250 V (CA) NF se conformer à CEI 3 A à 28 V (CC) NO se conformer à CEI 3 A à 250 V (CA) NO se conformer à CEI 3 A à 24 V (CC) NO se conformer à CEI 3 A à 220 V (CA) NO se conformer à CEI 3 A à 28 V (CC) se conformer à UL 3 A à 250 V (CA) se conformer à UL
Capacité de commutation minimum	25 mW sous réserve de la fréquence de commut, l'enviro. ou niveau de fiabilité etc
Limites de la tension assignée d'emploi	88...121 V CC
[Ui] tension assignée d'isolement	250 V se conformer à CEI
Tension de coupure max	250 V CA 28 V CC
Seuil de tension de retombée	>= 0,1 Uc CC
Courant de charge	3 A à 250 V CA 3 A à 28 V CC
Pouvoir de commutation max	750 VA CA 84 W CC
Courant commuté minimum	5 mA sous réserve de la fréquence de commut, l'enviro. ou niveau de fiabilité etc
Tension de commutation minimale	5 V sous réserve de la fréquence de commut, l'enviro. ou niveau de fiabilité etc
Résistance moyenne	13400 Ohm à 23 °C +/- 15 %
Consommation moyenne de la bobine	0,9 W, CC
Durée de vie mécanique	20000000 cycle
Durée de vie électrique	200000 cycle résistive charge 23 °C 100000 cycle résistive charge à 55 °C

Clause de non-responsabilité: Cette documentation ne vise pas à remplacer et ne doit pas être utilisée pour déterminer l'adéquation ou la fiabilité de ces produits pour des applications spécifiques d'utilisateurs. Avertissement : Cette documentation ne vise pas à remplacer et ne doit pas être utilisée pour déterminer l'adéquation ou la fiabilité de ces produits pour des applications spécifiques d'utilisateurs.

Données de fiabilité de sécurité	B10d = 100000
Taux de fonctionnement	<= 1200 cycles/heure sous-charge <= 18000 cycles/heure sans charge
Coefficient d'utilisation	20 %
Tenue diélectrique	2000 V CA entre bobine et contact avec isolement de base 2000 V CA entre pôles avec isolement de base 1000 V CA entre contacts avec microcoupure
Catégorie de protection	RT I
Degré de pollution	2
Position de fonctionnement	Toutes positions
Niveaux de test	Niveau A groupe de montage
Vente par quantité indivisible	10
Matière des contacts	Alliage d'argent (Ag/Ni)
Forme des broches	Plat (type faston)
Poids Net	0,033 kg

Environnement

Normes	CE CEI 61810-1 (iss. 2) UL 508
Température ambiante pour le stockage	-40…85 °C
Tenue aux vibrations	3 gn, amplitude = +/- 1 mm (f = 10…50 Hz)fonctionnement se conformer à CEI 60068-2-6 6 gn, amplitude = +/- 1 mm (f = 10…50 Hz)en non fonctionnement se conformer à CEI 60068-2-6
Tenue aux chocs mécaniques	30 gn pour en non fonctionnement se conformer à CEI 60068-2-27 10 gn pour en fonctionnement se conformer à CEI 60068-2-27

Emballage

Type d'emballage 1	PCE
Nombre d'unité par paquet	1
Hauteur de l'emballage 1	2,200 cm
Largeur de l'emballage 1	2,100 cm
Longueur de l'emballage 1	4,500 cm
Poids de l'emballage (Kg)	36,000 g
Type d'emballage 2	BB1
Nb produits dans l'emballage 2	10
Hauteur de l'emballage 2	4,100 cm
Largeur de l'emballage 2	2,100 cm
Longueur de l'emballage 2	2,800 cm
Poids de l'emballage 2	370,000 g
Type d'emballage 3	S02
Nb produits dans l'emballage 3	270
Hauteur de l'emballage 3	15,000 cm
Largeur de l'emballage 3	30,000 cm

Longueur de l'emballage 3	40,000 cm
Poids de l'emballage 3	10,445 kg

Garantie contractuelle

Garantie (en mois)	18

Environmental Data

Schneider Electric vise à atteindre le statut de Net Zero d'ici 2050 grâce à des partenariats avec la chaîne logistique, des matériaux à faible impact et une circularité via notre campagne en cours "Use Better, Use Longer, Use Again" pour prolonger la durée de vie des produits et leur recyclabilité.

Environmental Data expliquées >

Empreinte environnementale

Empreinte carbone du cycle de vie total	**16 kg CO2 eq.**
Empreinte carbone de la phase de fabrication [A1 à A3]	**0.3 kg CO2 eq.**
Empreinte carbone de la phase de distribution [A4]	**0 kg CO2 eq.**
Empreinte carbone de la phase d'installation [A5]	**0 kg CO2 eq.**
Empreinte carbone de la phase d'utilisation [B2, B3, B4, B6]	**16 kg CO2 eq.**
Empreinte carbone de la phase de fin de vie [C1 à C4]	**0 kg CO2 eq.**
Profil environnemental	Profil environnemental du Produit

Use Better

Matières et Substances

Emballage avec carton recyclé	**Oui**
Emballage sans plastique	**Oui**
Directive UE RoHS	Conforme
Règlementation REACh	Référence ne contenant pas de SVHC au-delà du seuil

Use Again

Réemballer et réusiner

Potentiel de recyclabilité, en %	**55**
Profil de circularité	Informations de fin de vie
Reprise	**Oui**
Label DEEE	**Sur le marché de l'Union Européenne, le produit doit être mis au rebut selon un protocole spécifique de collecte des déchets et ne jamais être jeté dans une poubelle d'ordures ménagères.**

Encombrements

Dimensions

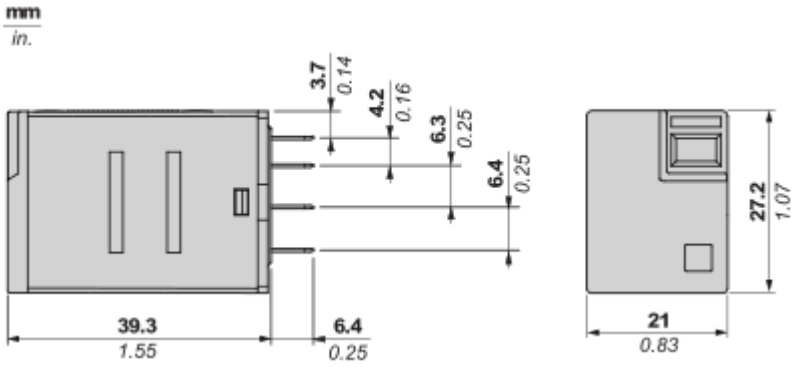

Vue côté broches

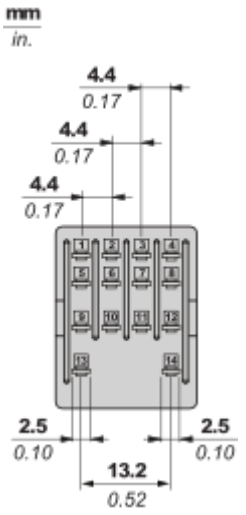

Schémas de raccordement

Schéma de câblage

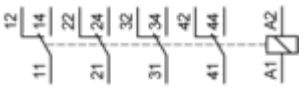

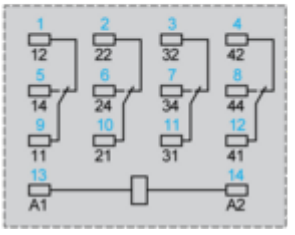

Les repères en bleu correspondent au marquage Nema.

Courbes de performance

Durabilité électrique des contacts

Durabilité (charge inductive) = durabilité (charge résistive) x coefficient de réduction

Pour relais à 4 pôles

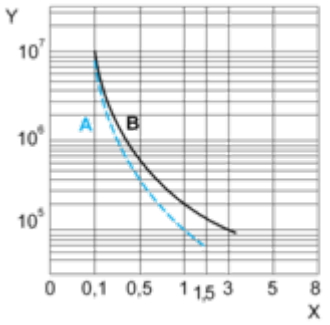

X : Courant de contact (A)
Y : Durabilité (nombre de cycles de manœuvres)
A : Charge inductive
B : Charge résistive
Remarque : Ces courbes sont standard. La durabilité réelle varie en fonction de la charge, de l'environnement, du cycle de service, etc.
Pour la charge inductive, vous pouvez augmenter les cycles de vie du relais en ajoutant un circuit de protection de charge approprié (par exemple : protection RC/varistance/diode roue libre -charge CC uniquement-)

Pouvoir de commutation maximal

Pour relais à 4 pôles

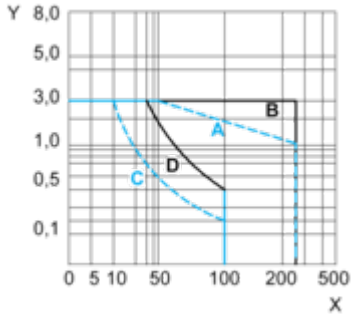

X : Tension de contact (v)
Y : Courant de contact (A)
A : Charge CA inductive
B : Charge CA résistive
C : Charge CC inductive
D : Charge CC résistive
Remarque : Ces courbes sont standard. La durabilité réelle varie en fonction de la charge, de l'environnement, du cycle de service, etc.
Pour la charge inductive, vous pouvez augmenter les cycles de vie du relais en ajoutant un circuit de protection de charge approprié (par exemple : protection RC/varistance/diode roue libre -charge CC uniquement-)
Pour les charges de faible niveau (< 10 mA), nous recommandons d'utiliser plutôt la série RXM*GB avec des relais à contacts bifurqués.

Fiche technique du produit

RXM4LB2FD

Image of product / Alternate images

Alternative



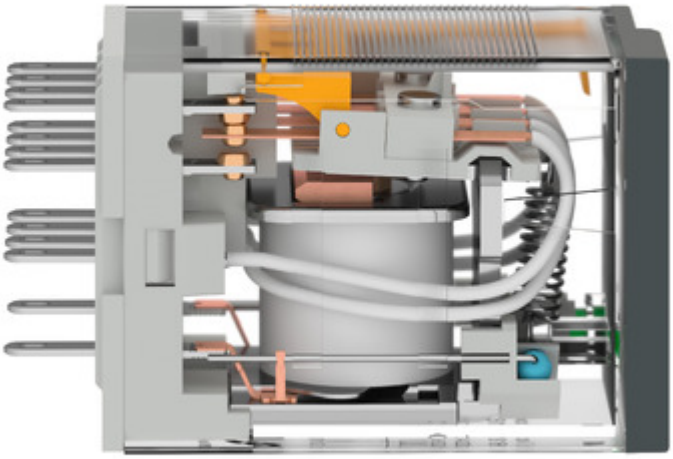

Fiche technique du produit

RXM4LB2FD



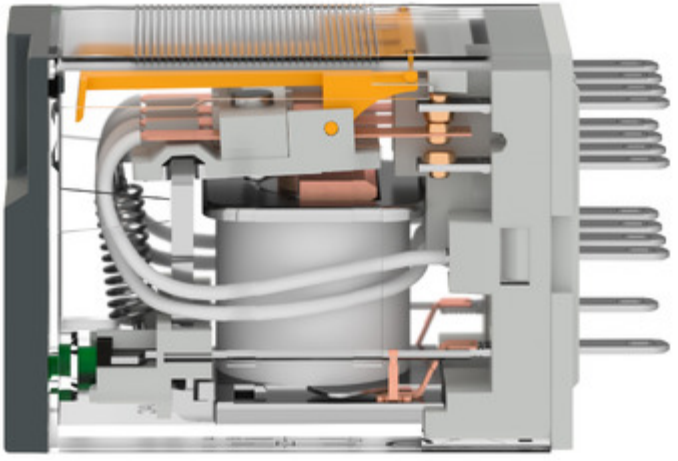

Fiche technique du produit

RXM4LB2FD



