Fiche technique du produit

Spécifications

Harmony Relay SSD Stat - DIN rail - 1 Ph - Cde 4 32Vcc - 48 600Vca - 35A

SSD1A335BDC1

Statut commercial: Commercialisé

Principales

Gamme de produit	Harmony Solid State Relays
Type de produit ou équipement	Relais modulaire sur rail DIN
Nom de l'appareil	SSD1
Nombre de voies	1
Nombre de phases	Monophasé
Type de configuration produit	Configuration relais
Support de montage	35 mm DIN rail symmétrique se conformer à CEI 60715
Courant nominal	35 A
Mode de commutation de sortie	Commutation tension nulle

Complémentaires

Fréquence de fonctionnement	47...440 Hz
Service nominal	Ininterrompu
Tension de sortie	48...600 V CA
Tension du circuit de commande	4...32 V CC
Couple de serrage	1,5...1,7 N.m pour entrée de commande 13...15 lb.in pour entrée de commande 1,5...1,7 N.m pour sortie de charge 13...15 lb.in pour sortie de charge
Mode de raccordement	bornes à vis, clamping connection capacity:1...6 mm², AWG 18...AWG 10 for entrée bornes à vis, clamping connection capacity:1...6 mm², AWG 18...AWG 10 for sortie
Tenue diélectrique	4 kV CA pour circuit entrée/sortie 4 kV CA pour entrée ou sortie du boîtier
Tension assignée de tenue aux chocs	6 kV pour circuit entrée/sortie 6 kV pour entrée ou sortie du boîtier
Résistance d'isolement	1000 MΩ à 500 V CC
Signalisation locale	DEL (vert) pour tension de commande
Pic de tension	4 V CC marche
Chute de tension	1 V CC arrêt
Plage de courant d'entrée	5…15 mA
Type de commutation statique	Commutation tension nulle
Courant de charge	0,2…35 A
Surtension transitoire	1200 V
Courant à l'appel	1200 A à 60 Hz

Clause de non-responsabilité: Cette documentation ne vise pas à remplacer et ne doit pas être utilisée pour déterminer l'adéquation ou la fiabilité de ces produits pour des applications spécifiques d'utilisateurs. Avertissement : Cette documentation ne vise pas à remplacer et ne doit pas être utilisée pour déterminer l'adéquation ou la fiabilité de ces produits pour des applications spécifiques d'utilisateurs.

Chute de tension maximale	<1,3 V en marche
Puissance du contrôle moteur	1,5 kW/2 hp à 120 V CA 3,73 kW/5 hp à 240 V CA 7,46 kW/10 hp à 480 V CA
Compatibilité électromagnétique	Décharge électrostatique 6 kV critère B décharge par contact se conformer à CEI 61000-4-2 Décharge électrostatique 8 kV critère B décharge dans l'air se conformer à CEI 61000-4-2 Perturbations RF conduites 10 V, 0,15...80 MHz critère A niveau 3 se conformer à CEI 61000-4-6 Test d'immunité aux transitoires électriques rapides/en salves 2 kV, 5/100 kHz critère B ports de sorties se conformer à CEI 61000-4-4 Test d'immunité aux transitoires électriques rapides/en salves 1 kV, 5/100 kHz critère B ports d'entrées se conformer à CEI 61000-4-4 Test d'immunité aux champs électromagnétiques radio-fréquences rayonnés 10 V/m, 80 MHz...1 GHz critère A se conformer à CEI 61000-4-3 Test d'immunité aux champs électromagnétiques radio-fréquences rayonnés 3 V/m, 1,4...6 GHz critère A se conformer à CEI 61000-4-3 Test d'immunité aux surtensions 1 kV critère B ports de sorties ligne à ligne se conformer à CEI 61000-4-5 Test d'immunité aux surtensions 2 kV critère B ports de sorties ligne à la terre se conformer à CEI 61000-4-5 Test d'immunité aux surtensions 1 kV critère B ports d'entrées ligne à la terre se conformer à CEI 61000-4-5 Émissions rayonnées environnement A pour entrée alimentation CC se conformer à CISPR 11 Émission conduite environnement A pour entrée alimentation CC se conformer à CISPR 11
Désignation de la forme de l'appareil	Forme 5 sortie semiconducteur contacteur DOL
Maximum I²t pour la fusion	7200 A².s pour 10 ms 6588 A².s pour 8,33 ms
Courant de fuite maximum	1 mA arrêt
dV/dt	500 V/µs arrêt à tension maximale nominale
Temps de réponse	0,5 cycle (marche) 0,5 cycle (arrêt)
Facteur de puissance	0,5 avec charge maximale
Coordination de protection court-circuit	Type 1 Type 2
Catégorie de surtension	III
Largeur	22,5 mm
Hauteur	95,0 mm
Profondeur	117,0 mm
Bouton test	Sans bouton de test
Poids Net	0,3 kg
Présentation du produit	Produit complet
Type de dispositif de protection	TVS
Load Category	LCA
Fréquence du réseau (fr)	47...440 Hz
Catégorie d'emploi	AC-51 35 A conforming to CEI 60947-4-3
[Ui] tension assignée d'isolement	600 V

Environnement

Indice d'inflammabilité	V-0 se conformer à UL 94
Tenue aux vibrations	0,75 mm (f = 10…150 Hz) se conformer à CEI 60068-2-6

Tenue aux chocs mécaniques	15 gn pour 11 ms (pic d'accélération) , position longitudinale se conformer à CEI 60068-2-27 15 gn pour 11 ms (pic d'accélération) , position verticale se conformer à CEI 60068-2-27
Degré de pollution	2
Normes	CEI 60947-4-3 CEI 62314 CSA C22.2 No 14-18 UL 508
Degré de protection IP	IP20
Température de l'air ambiant en fonctionnement	-40…80 °C
Température ambiante pour le stockage	-40…100 °C

Emballage

Type d'emballage 1	PCE
Nombre d'unité par paquet	1
Hauteur de l'emballage 1	2,500 cm
Largeur de l'emballage 1	9,300 cm
Longueur de l'emballage 1	14,000 cm
Poids de l'emballage (Kg)	320,000 g
Type d'emballage 2	S02
Nb produits dans l'emballage 2	24
Hauteur de l'emballage 2	15 cm
Largeur de l'emballage 2	30 cm
Longueur de l'emballage 2	40 cm
Poids de l'emballage 2	7,589 kg

Garantie contractuelle

Garantie (en mois)	18

Environmental Data

Schneider Electric vise à atteindre le statut de Net Zero d'ici 2050 grâce à des partenariats avec la chaîne logistique, des matériaux à faible impact et une circularité via notre campagne en cours "Use Better, Use Longer, Use Again" pour prolonger la durée de vie des produits et leur recyclabilité.

Environmental Data expliquées >

Empreinte environnementale

Empreinte carbone du cycle de vie total	**5 kg CO2 eq.**
Empreinte carbone de la phase de fabrication [A1 à A3]	**2 kg CO2 eq.**
Empreinte carbone de la phase de distribution [A4]	**0.1 kg CO2 eq.**
Empreinte carbone de la phase d'installation [A5]	**0 kg CO2 eq.**
Empreinte carbone de la phase d'utilisation [B2, B3, B4, B6]	**2 kg CO2 eq.**
Empreinte carbone de la phase de fin de vie [C1 à C4]	**0.4 kg CO2 eq.**
Profil environnemental	**Profil environnemental du Produit**

Use Better

Matières et Substances

Emballage avec carton recyclé	**Oui**
Emballage sans plastique	**Oui**
Numéro SCIP	**134201bc-d293-4667-9cca-10a7f11729e0**
Directive UE RoHS	**Conforme Par Exemption**
Règlementation REACh	**Référence contenant des SVHC au-delà du seuil**

Use Again

Réemballer et réusiner

Potentiel de recyclabilité, en %	**96**
Profil de circularité	**Informations de fin de vie**
Reprise	**Oui**

Encombrements

Dimensions

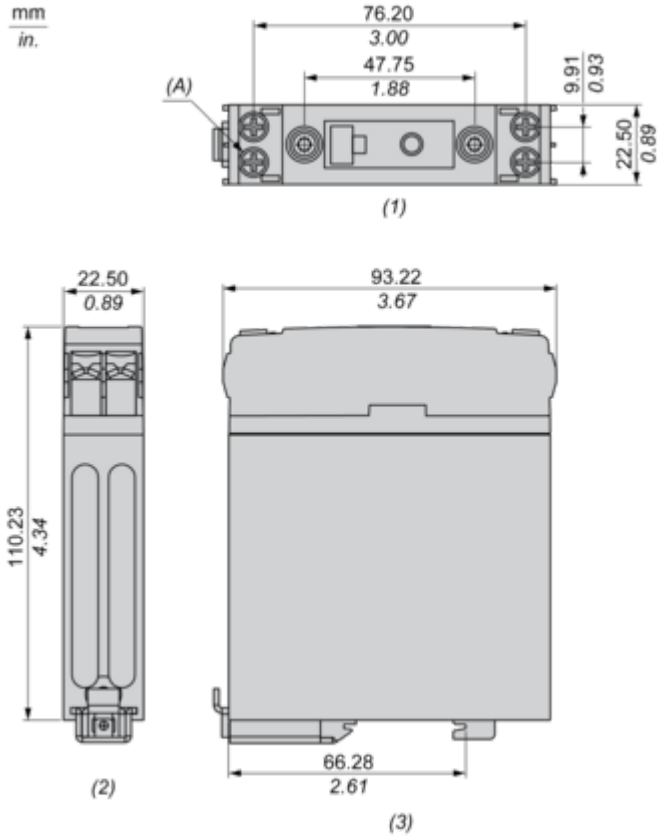

(1) Vue de face
(2) Vue du dessus
(3) Vue latérale
(A) Vis M4 à plot (4 emplacements)

Courbes de performance

Courbes de réduction de charge

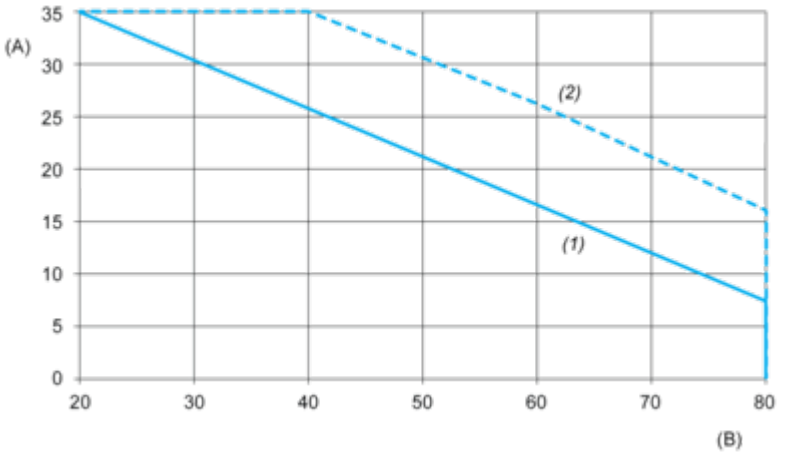

A : Courant de charge (Ampères)
B : Température ambiante (°C)
1 : Unités multiples, pas d'espacement minimum entre composants
2 : Unité unique installée, à plus de 22,5 mm des composants adjacents

Image of product / Alternate images

Alternative

SSD1●●●●●●C1
SOLID STATE RELAY
20A DC-12 (IEC 60947-5-1)
LCN (IEC 62314)
IP20
Cu 2 x 10AWG (6mm²) max.
75°C
Torque 15lb-in (1.7Nm)
Scan for User Guide
8A-2028-W38-BE

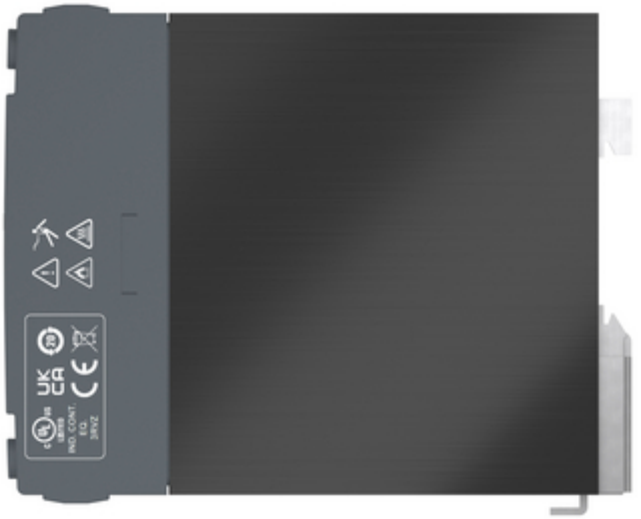

+ 3/A1
4/A2 –
SSD1●●●●●●C1
Input
Schneider Electric
+ 1/L1
2/T1 –