# Fiche technique du produit

Spécifications

## Harmony Relay SSD Stat - DIN rail - 1 Ph - Cde 4 32Vcc - 1 200Vcc - 30A

SSD1D530BDC1

**Statut commercial: Commercialisé**

## Principales

| | |
|---|---|
| **Gamme de produit** | Harmony Solid State Relays |
| **Type de produit ou équipement** | Relais modulaire sur rail DIN |
| **Nom de l'appareil** | SSD1 |
| **Nombre de voies** | 1 |
| **Nombre de phases** | Monophasé |
| **Type de configuration produit** | Configuration relais |
| **Support de montage** | 35 mm DIN rail symmétrique se conformer à CEI 60715 |
| **Courant nominal** | 30 A |
| **Mode de commutation de sortie** | Commutation CC |

## Complémentaires

| | |
|---|---|
| **Service nominal** | Ininterrompu |
| **Tension de sortie** | 1...150 V CC |
| **Tension du circuit de commande** | 4...32 V CC |
| **Couple de serrage** | 1,5...1,7 N.m pour entrée de commande<br>13...15 lb.in pour entrée de commande<br>1,5...1,7 N.m pour sortie de charge<br>13...15 lb.in pour sortie de charge |
| **Mode de raccordement** | bornes à vis, clamping connection capacity:1...6 mm², AWG 18...AWG 10 for entrée<br>bornes à vis, clamping connection capacity:1...6 mm², AWG 18...AWG 10 for sortie |
| **Tenue diélectrique** | 3,75 kV CA pour circuit entrée/sortie<br>3,75 kV CA pour entrée ou sortie du boîtier |
| **Tension assignée de tenue aux chocs** | 6 kV pour circuit entrée/sortie<br>6 kV pour entrée ou sortie du boîtier |
| **Résistance d'isolement** | 1000 MΩ à 500 V CC |
| **Signalisation locale** | DEL (vert) pour tension de commande |
| **Pic de tension** | 4 V CC marche |
| **Chute de tension** | 1 V CC arrêt |
| **Plage de courant d'entrée** | 5…15 mA |
| **Type de commutation statique** | Commutation CC |
| **Courant de charge** | 0,005…30 A |
| **Courant à l'appel** | 86 A pour 10 ms |
| **Chute de tension maximale** | <0,535 V en marche |
| **Puissance du contrôle moteur** | 0,37 kW/0,5 hp à 120 V CC |

Clause de non-responsabilité: Cette documentation ne vise pas à remplacer et ne doit pas être utilisée pour déterminer l'adéquation ou la fiabilité de ces produits pour des applications spécifiques d'utilisateurs. Avertissement : Cette documentation ne vise pas à remplacer et ne doit pas être utilisée pour déterminer l'adéquation ou la fiabilité de ces produits pour des applications spécifiques d'utilisateurs.

| | |
|---|---|
| **Compatibilité électromagnétique** | Décharge électrostatique 4 kV critère B décharge par contact se conformer à CEI 61000-4-2<br>Décharge électrostatique 8 kV critère B décharge dans l'air se conformer à CEI 61000-4-2<br>Perturbations RF conduites 10 V, 0,15...80 MHz critère A niveau 3 se conformer à CEI 61000-4-6<br>Test d'immunité aux transitoires électriques rapides/en salves 2 kV, 5/100 kHz critère B ports de sorties se conformer à CEI 61000-4-4<br>Test d'immunité aux transitoires électriques rapides/en salves 1 kV, 5/100 kHz critère B ports d'entrées se conformer à CEI 61000-4-4<br>Test d'immunité aux champs électromagnétiques radio-fréquences rayonnés 10 V/m, 80 MHz...1 GHz critère A se conformer à CEI 61000-4-3<br>Test d'immunité aux champs électromagnétiques radio-fréquences rayonnés 3 V/m, 1,4...6 GHz critère A se conformer à CEI 61000-4-3<br>Test d'immunité aux surtensions 1 kV critère B ports de sorties ligne à ligne se conformer à CEI 61000-4-5<br>Test d'immunité aux surtensions 2 kV critère B ports de sorties ligne à la terre se conformer à CEI 61000-4-5<br>Test d'immunité aux surtensions 1 kV critère B ports d'entrées ligne à la terre se conformer à CEI 61000-4-5<br>Émissions rayonnées environnement A pour entrée alimentation CC se conformer à CISPR 11<br>Émission conduite environnement A pour entrée alimentation CC se conformer à CISPR 11 |
| **Désignation de la forme de l'appareil** | Forme 5 sortie semiconducteur contacteur DOL |
| **Résistance** | 0,016 Ohm en marche |
| **Courant de fuite maximum** | 0,1 mA arrêt |
| **Temps de réponse** | 75 µs (marche)<br>100 µs (arrêt) |
| **Coordination de protection court-circuit** | Type 1 |
| **Catégorie de surtension** | III |
| **Largeur** | 22,5 mm |
| **Hauteur** | 95,0 mm |
| **Profondeur** | 117,0 mm |
| **Bouton test** | Sans bouton de test |
| **Poids Net** | 0,3 kg |
| **Présentation du produit** | Produit complet |
| **Type de dispositif de protection** | TVS |
| **Load Category** | LCN |
| **Catégorie d'emploi** | DC-12 30 A conforming to CEI 60947-5-1 |
| **[Ui] tension assignée d'isolement** | 150 V |

# Environnement

| | |
|---|---|
| **Indice d'inflammabilité** | V-0 se conformer à UL 94 |
| **Tenue aux vibrations** | 0,75 mm (f = 10…150 Hz) se conformer à CEI 60068-2-6 |
| **Tenue aux chocs mécaniques** | 15 gn pour 11 ms (pic d'accélération) , position longitudinale se conformer à CEI 60068-2-27<br>15 gn pour 11 ms (pic d'accélération) , position verticale se conformer à CEI 60068-2-27 |
| **Degré de pollution** | 2 |
| **Normes** | CSA C22.2 No 14-18<br>UL 508<br>EN/IEC 60947-5-1<br>CEI 62314 |
| **Degré de protection IP** | IP20 |

| | |
|---|---|
| **Température de l'air ambiant en fonctionnement** | -40…80 °C |
| **Température ambiante pour le stockage** | -40…100 °C |

## Emballage

| | |
|---|---|
| **Type d'emballage 1** | PCE |
| **Nombre d'unité par paquet** | 1 |
| **Hauteur de l'emballage 1** | 2,600 cm |
| **Largeur de l'emballage 1** | 9,700 cm |
| **Longueur de l'emballage 1** | 14,100 cm |
| **Poids de l'emballage (Kg)** | 320,000 g |
| **Type d'emballage 2** | S02 |
| **Nb produits dans l'emballage 2** | 24 |
| **Hauteur de l'emballage 2** | 15,000 cm |
| **Largeur de l'emballage 2** | 30,000 cm |
| **Longueur de l'emballage 2** | 40,000 cm |
| **Poids de l'emballage 2** | 8,090 kg |

## Garantie contractuelle

| | |
|---|---|
| **Garantie (en mois)** | 18 |

## Environmental Data

Schneider Electric vise à atteindre le statut de Net Zero d'ici 2050 grâce à des partenariats avec la chaîne logistique, des matériaux à faible impact et une circularité via notre campagne en cours "Use Better, Use Longer, Use Again" pour prolonger la durée de vie des produits et leur recyclabilité.

Environmental Data expliquées >

### Empreinte environnementale

| | |
|---|---|
| Empreinte carbone du cycle de vie total | **5 kg CO2 eq.** |
| Empreinte carbone de la phase de fabrication [A1 à A3] | **2 kg CO2 eq.** |
| Empreinte carbone de la phase de distribution [A4] | **0.1 kg CO2 eq.** |
| Empreinte carbone de la phase d'installation [A5] | **0 kg CO2 eq.** |
| Empreinte carbone de la phase d'utilisation [B2, B3, B4, B6] | **2 kg CO2 eq.** |
| Empreinte carbone de la phase de fin de vie [C1 à C4] | **0.4 kg CO2 eq.** |
| Profil environnemental | **Profil environnemental du Produit** |

## Use Better

### Matières et Substances

| | |
|---|---|
| Emballage avec carton recyclé | **Oui** |
| Emballage sans plastique | **Oui** |
| Directive UE RoHS | **Conforme Par Exemption** |
| Règlementation REACh | **Référence contenant des SVHC au-delà du seuil** |

## Use Again

### Réemballer et réusiner

| | |
|---|---|
| Potentiel de recyclabilité, en % | **96** |
| Profil de circularité | **Informations de fin de vie** |
| Reprise | **Oui** |

Encombrements

## Dimensions

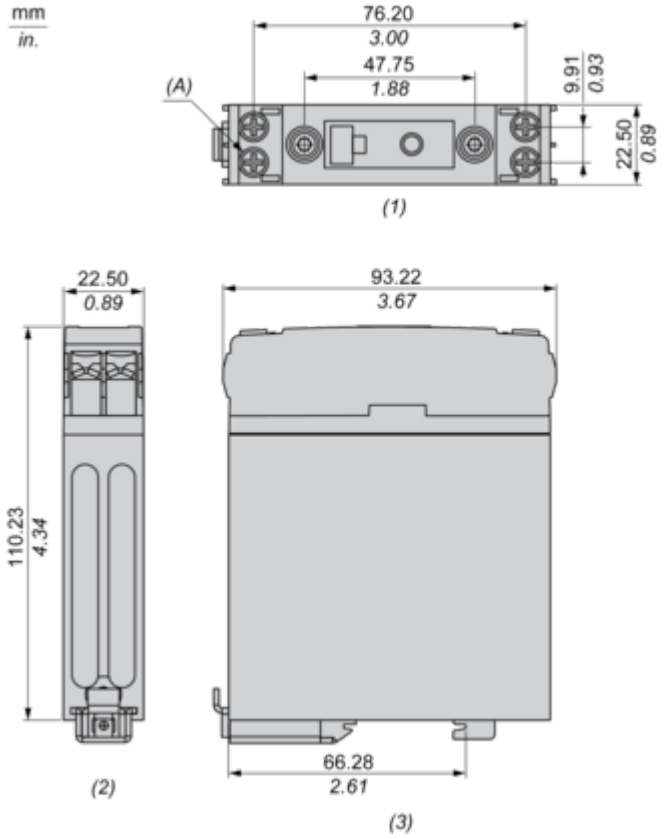


**(1)** Vue de face
**(2)** Vue du dessus
**(3)** Vue latérale
**(A)** Vis M4 à plot (4 emplacements)

Courbes de performance

## Courbes de réduction de charge

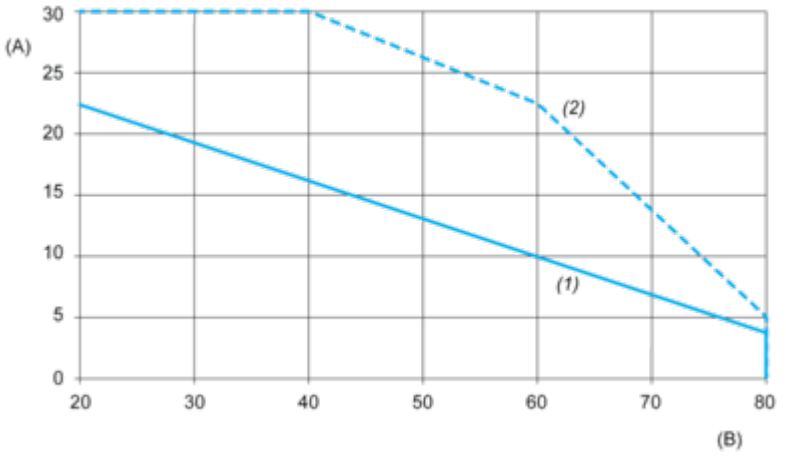


**A :** Courant de charge (Ampères)
**B :** Température ambiante (°C)
**1 :** Unités multiples, pas d'espacement minimum entre composants
**2 :** Unité unique installée, à plus de 22,5 mm des composants adjacents

Image of product / Alternate images

**Alternative**

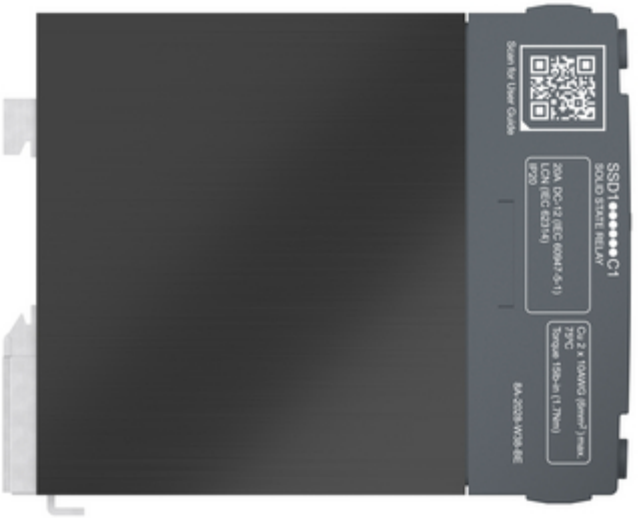
SSD1●●●●●●C1
SOLID STATE RELAY
20A DC-12 (IEC 60947-5-1)
LCN (IEC 62314)
IP20
Cu 2 x 10AWG (6mm²) max.
75°C
Torque 15lb-in (1.7Nm)
Scan for User Guide
8A-2028-W38-BE

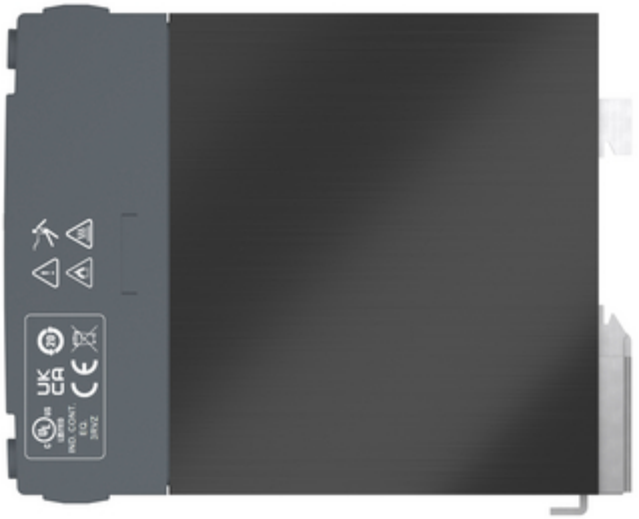

+ 3/A1
4/A2 –
SSD1●●●●●●C1
Input
Schneider Electric
+ 1/L1
2/T1 –