Fiche technique du produit

Spécifications



Modicon TM3, module 4 sorties analogiques, -10-0-10V, 0/4-20mA, ressort

TM3AQ4G

Statut commercial: Commercialisé

Principales

Gamme de produit	Modicon TM3
Type de produit ou équipement	Module sortie analogique
Compatibilité de gamme	Modicon M221 Modicon M241 Modicon M251 Modicon M262
Nombre de sorties analogiques	4

Complémentaires

Résolution d'entrée analogique	12 bits 11 bits + sign
Temps de stabilisation	1 ms
Type de sortie analogique	Courant: 4...20 mA Courant: 0...20 mA Tension: 0...10 V Tension: - 10...10 V
Temps de conversion	1 ms + 1 ms par voie + 1 cycle contrôleur
Erreur de précision absolue	+/- 1 % pleine échelle +/- 0,2 % de la pleine échelle at 25 °C
Précision de répétition	+/- 0,4 %FS
Ondulation de sortie	20 mV
Diaphonie	<= 1 LSB
Type de câble	Câble à paire blindée torsadée <30 m pour sortie circuit
Raccordement électrique	11 x 2,5 mm² bornier débrochable à ressorts with pas 5,08 mm adjustment pour sorties et alimentation
Valeur du bit de poids faible	2,44 mV, 0...10 V 4,88 mV, - 10...10 V 4,88 µA, 0...20 mA 3,91 µA, 4...20 mA
Isolement	Entre sorties et alimentation à 1500 V CA Entre sortie et logique interne à 500 V CA
Immunité aux micro-coupures	10 ms
Impédance de charge ohmique	1 kOhm tension 300 Ohm courant
Type de charge	Résistive
Dérive en température	+/- 0,01 %FS/°C
Non-linéarité	+/- 0,2 %FS

Clause de non-responsabilité: Cette documentation ne vise pas à remplacer et ne doit pas être utilisée pour déterminer l'adéquation ou la fiabilité de ces produits pour des applications spécifiques d'utilisateurs. Avertissement : Cette documentation ne vise pas à remplacer et ne doit pas être utilisée pour déterminer l'adéquation ou la fiabilité de ces produits pour des applications spécifiques d'utilisateurs.

Consommation électrique typique	40 mA à 5 V CC à vide 50 mA à 5 V CC pleine charge 50 mA à 24 V CC à vide 125 mA à 24 V CC pleine charge
Signalisation locale	1 DEL vert pour PWR
Support de montage	Top hat type TH35-15 rail se conformer à CEI 60715 Top hat type TH35-7.5 rail se conformer à CEI 60715 platine ou panneau avec kit de fixation
Hauteur	90 mm
Largeur	23,6 mm
Profondeur	70 mm
Poids Net	0,1 kg

Environnement

Degré de protection IP	IP20
Marquage	CE
Certifications du produit	CE UKCA RCM EAC CULus CULus HazLoc
Normes	CEI 61131-2
Emission électromagnétique	Émissions rayonnées - niveau de test : 40 dBµV/m QP classe A (10 m) à 30…230 MHz se conformer à CEI 55011 Émissions rayonnées - niveau de test : 47 dBµV/m QP classe A (10 m) à 230…1000 MHz se conformer à CEI 55011
Température de l'air ambiant en fonctionnement	-10…55 °C (installation à l'horizontale) -10…35 °C (installation à la verticale)
Température ambiante pour le stockage	-25…70 °C
Humidité relative	10…95 % sans condensation
Altitude de fonctionnement	0...2000 m
Degré de pollution	2
Tenue aux vibrations	3,5 mm (f = 5…8,4 Hz)sur rail DIN 3 gn (f = 8,4…150 Hz)sur rail DIN
Tenue aux chocs mécaniques	15 gn pour 11 ms

Emballage

Type d'emballage 1	PCE
Nombre d'unité par paquet	1
Hauteur de l'emballage 1	7,5 cm
Largeur de l'emballage 1	12,5 cm
Longueur de l'emballage 1	10,5 cm
Poids de l'emballage (Kg)	200,0 g
Type d'emballage 2	S02
Nb produits dans l'emballage 2	9
Hauteur de l'emballage 2	15 cm
Largeur de l'emballage 2	30 cm

Longueur de l'emballage 2	40 cm
Poids de l'emballage 2	2,316 kg
Type d'emballage 3	P12
Nb produits dans l'emballage 3	288
Hauteur de l'emballage 3	75 cm
Largeur de l'emballage 3	120 cm
Longueur de l'emballage 3	80 cm
Poids de l'emballage 3	83 kg

Garantie contractuelle

Garantie (en mois)	18

Environmental Data

Schneider Electric vise à atteindre le statut de Net Zero d'ici 2050 grâce à des partenariats avec la chaîne logistique, des matériaux à faible impact et une circularité via notre campagne en cours "Use Better, Use Longer, Use Again" pour prolonger la durée de vie des produits et leur recyclabilité.

Environmental Data expliquées >

Empreinte environnementale

Empreinte carbone du cycle de vie total	**60 kg CO2 eq.**
Empreinte carbone de la phase de fabrication [A1 à A3]	**14 kg CO2 eq.**
Empreinte carbone de la phase de distribution [A4]	**0 kg CO2 eq.**
Empreinte carbone de la phase d'installation [A5]	**0 kg CO2 eq.**
Empreinte carbone de la phase d'utilisation [B2, B3, B4, B6]	**46 kg CO2 eq.**
Empreinte carbone de la phase de fin de vie [C1 à C4]	**0.5 kg CO2 eq.**
Profil environnemental	**Profil environnemental du Produit**

Use Better

Matières et Substances

Emballage avec carton recyclé	**Oui**
Emballage sans plastique	**Oui**
Numéro SCIP	**7cc01735-94b8-432b-9a81-f9da4dd7709d**
Directive UE RoHS	**Conforme**
Règlementation REACh	**Référence contenant des SVHC au-delà du seuil**
sans PVC	**Oui**

Use Again

Réemballer et réusiner

Potentiel de recyclabilité, en %	**3**
Profil de circularité	**Informations de fin de vie**
Reprise	**Oui**
Label DEEE	**Sur le marché de l'Union Européenne, le produit doit être mis au rebut selon un protocole spécifique de collecte des déchets et ne jamais être jeté dans une poubelle d'ordures ménagères.**

Encombrements

Dimensions

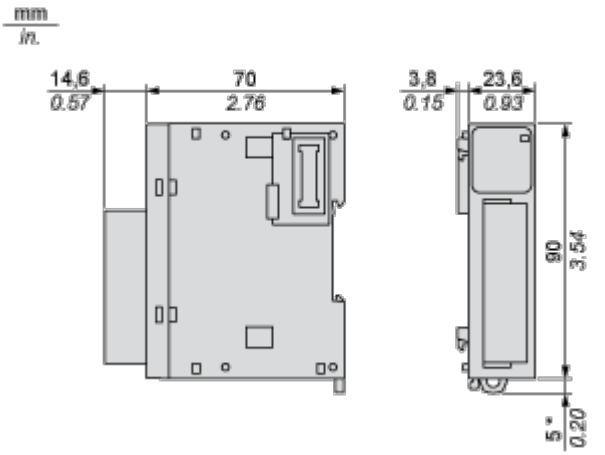

(*) 8,5 mm (0,33 po.) lorsque la bride est retirée.

Montage et périmètre de sécurité

Espacement requis

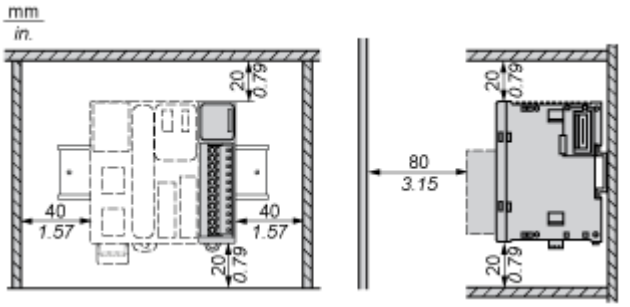

Montage sur rail

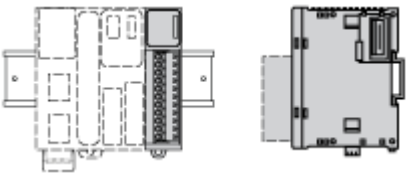

Montage incorrect

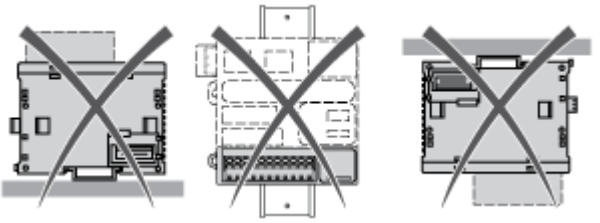

Montage sur panneau

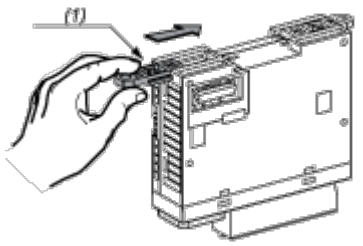

(1) Installer une languette de montage

Position des trous de montage

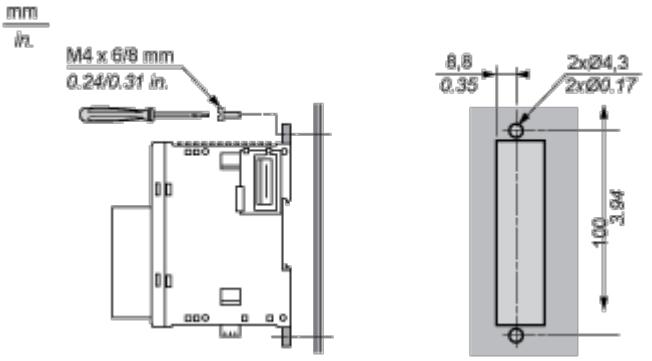

Schémas de raccordement

Module de sortie analogique

Schéma de câblage (intensité / tension)

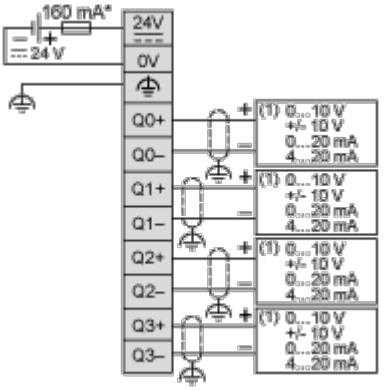

(*) Fusible de type T

(1) Préactionneur de tension/intensité