Fiche technique du produit

Spécifications

Lexium - pacdrive robot p4 / ILM - version courte

VRKP4L0FNF00000

Statut commercial: Commercialisé

Principales

Gamme de produit	Lexium P, T
Nom de l'appareil	P4
Type de produit ou équipement	Delta 3 robot
Conception	Plat

Complémentaires

Nombre d'axes	3
Enveloppe	0…1200 mm diamètre 0…425 mm verticale
Précision de répétition	0,1 mm
Charge permanente admissible	15 kg
Vitesse d'attaque maximale	10 m/s
Accélération maximale	100 m/s² à 1 kg 75 m/s² à 1,5 kg
Poids Net	110 kg
Compatibilité de gamme	Lexium 62 ILM moteur

Environnement

Caractéristique d'environnement	Environnement normal Nettoyeur haute pression

Emballage

Type d'emballage 1	PCE
Nombre d'unité par paquet	1
Hauteur de l'emballage 1	120,0 cm
Largeur de l'emballage 1	100,0 cm
Longueur de l'emballage 1	120,0 cm
Poids de l'emballage (Kg)	116,0 kg

Garantie contractuelle

Garantie (en mois)	18

Clause de non-responsabilité: Cette documentation ne vise pas à remplacer et ne doit pas être utilisée pour déterminer l'adéquation ou la fiabilité de ces produits pour des applications spécifiques d'utilisateurs. Avertissement : Cette documentation ne vise pas à remplacer et ne doit pas être utilisée pour déterminer l'adéquation ou la fiabilité de ces produits pour des applications spécifiques d'utilisateurs.

Environmental Data

Schneider Electric vise à atteindre le statut de Net Zero d'ici 2050 grâce à des partenariats avec la chaîne logistique, des matériaux à faible impact et une circularité via notre campagne en cours "Use Better, Use Longer, Use Again" pour prolonger la durée de vie des produits et leur recyclabilité.

Environmental Data expliquées >

Empreinte environnementale

Empreinte carbone du cycle de vie total	**10 869 kg CO2 eq.**
Empreinte carbone de la phase de fabrication [A1 à A3]	**708 kg CO2 eq.**
Empreinte carbone de la phase de distribution [A4]	**0 kg CO2 eq.**
Empreinte carbone de la phase d'installation [A5]	**0 kg CO2 eq.**
Empreinte carbone de la phase d'utilisation [B2, B3, B4, B6]	**9 963 kg CO2 eq.**
Empreinte carbone de la phase de fin de vie [C1 à C4]	**198 kg CO2 eq.**
Profil environnemental	**Profil environnemental du Produit**

Use Better

Matières et Substances

Emballage avec carton recyclé	**Oui**
Emballage sans plastique	**Non**
Directive UE RoHS	**Conforme Par Exemption**
Règlementation REACh	**Référence contenant des SVHC au-delà du seuil**
sans PVC	**Oui**

Use Again

Réemballer et réusiner

Potentiel de recyclabilité, en %	**83**
Profil de circularité	**Informations de fin de vie**
Reprise	**Non**

Image of product / Alternate images
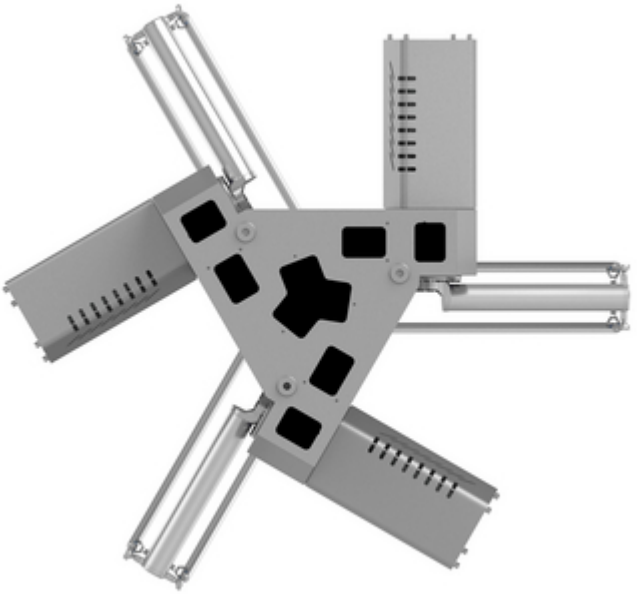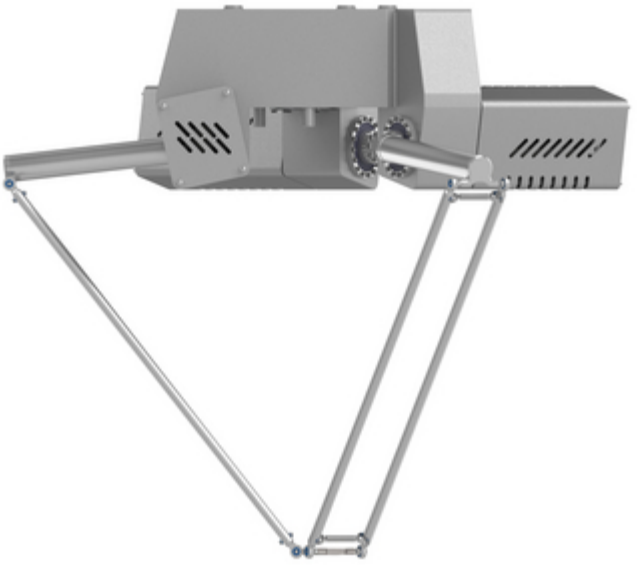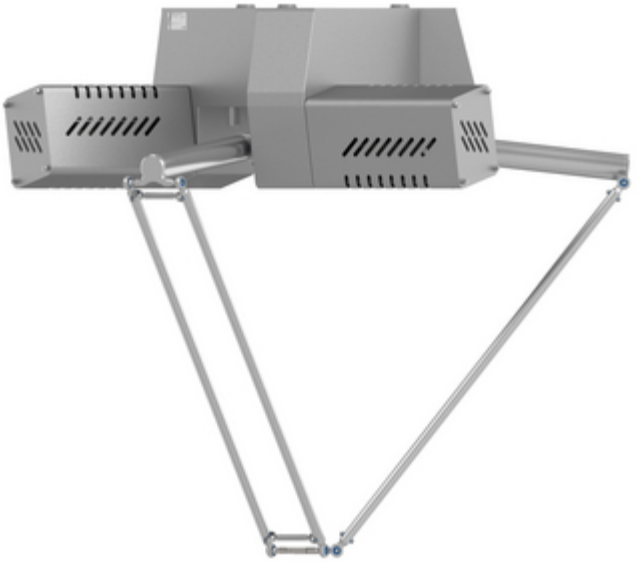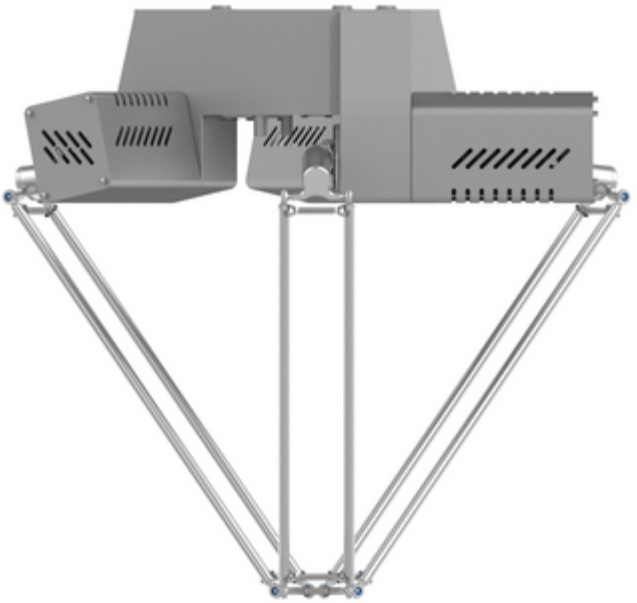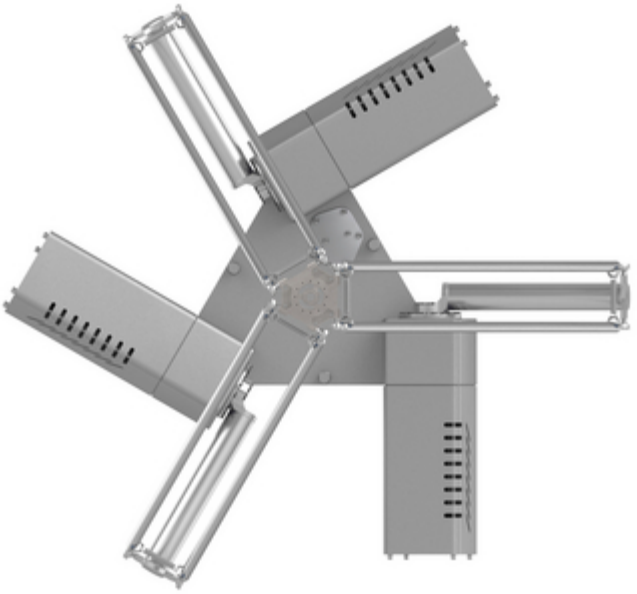
Alternative