Fiche technique du produit

Spécifications

Altivar - filtre passif - 89A - 400V - 50Hz - pour variateur de vitesse

VW3A46129

Statut commercial: Commercialisé

Principales

Type de produit ou équipement	Filtre passif
Application spécifique du produit	Réduction des harmoniques de courant

Complémentaires

Compatibilité de gamme	Altivar 61 Altivar 71 Altivar Process ATV600 Altivar Process ATV900
[Us] tension d'alimentation	400 V +/- 10 %
Fréquence d'alimentation	50 Hz +/- 2 %
Quantité par variateur	1 filtre par variateur pour variateur de vitesse ATV650 montage mural, moteur: 37 kW/50 hp 1 filtre par variateur pour variateur de vitesse ATV630 montage mural, moteur: 37 kW/50 hp 1 filtre par variateur pour variateur de vitesse ATV950 montage mural, moteur: 37 kW/50 hp 1 filtre par variateur pour variateur de vitesse ATV930 montage mural, moteur: 37 kW/50 hp 1 filtre par variateur pour variateur de vitesse ATV61W moteur: 45 kW/60 hp 1 filtre par variateur pour variateur de vitesse ATV61H moteur: 45 kW/60 hp 1 filtre par variateur pour variateur de vitesse ATV71H moteur: 45 kW/60 hp 1 filtre par variateur pour variateur de vitesse ATV71W moteur: 45 kW/60 hp 1 filtre par variateur pour variateur de vitesse ATV650 montage mural, moteur: 45 kW/60 hp 1 filtre par variateur pour variateur de vitesse ATV630 montage mural, moteur: 45 kW/60 hp 1 filtre par variateur pour variateur de vitesse ATV950 montage mural, moteur: 45 kW/60 hp 1 filtre par variateur pour variateur de vitesse ATV930 montage mural, moteur: 45 kW/60 hp
courant nominal	86 A pour entrée 90 A pour sortie
Nombre de phases réseau	3 phases
THDI	5 % pour variateur de vitesse ATV650 moteur: 37 kW/50 hp 5 % pour variateur de vitesse ATV630 moteur: 37 kW/50 hp 10 % pour variateur de vitesse ATV61H moteur: 45 kW/60 hp 10 % pour variateur de vitesse ATV71H moteur: 45 kW/60 hp 10 % pour variateur de vitesse ATV71W moteur: 45 kW/60 hp 5 % pour variateur de vitesse ATV61W moteur: 45 kW/60 hp 5 % pour variateur de vitesse ATV650 moteur: 45 kW/60 hp 5 % pour variateur de vitesse ATV630 moteur: 45 kW/60 hp 5 % pour variateur de vitesse ATV950 moteur: 37 kW/50 hp 5 % pour variateur de vitesse ATV930 moteur: 37 kW/50 hp 5 % pour variateur de vitesse ATV950 moteur: 45 kW/60 hp 5 % pour variateur de vitesse ATV930 moteur: 45 kW/60 hp
Courant maximal	1,5 x courant nominal (durée = 60 s)
Rendement	98 %
Pertes thermiques	747 W

Clause de non-responsabilité: Cette documentation ne vise pas à remplacer et ne doit pas être utilisée pour déterminer l'adéquation ou la fiabilité de ces produits pour des applications spécifiques d'utilisateurs. Avertissement : Cette documentation ne vise pas à remplacer et ne doit pas être utilisée pour déterminer l'adéquation ou la fiabilité de ces produits pour des applications spécifiques d'utilisateurs.

Facteur de puissance	1 (150 % de courant réseau) 0,85 (75 % de courant réseau) 0,99 (100 % de courant de ligne)
Raccordement électrique	A, B borne, capacité de raccordement: 2,5 mm² X1-1…X2-3 borne, capacité de raccordement: 10…70 mm²
Classe d'isolation électrique	Classe F
Poids Net	104 kg

Environnement

Degré de protection IP	IP20 IP55 (installation du coffret)
Tenue aux vibrations	2 mm crête à crête (f= 5…13,2 Hz) se conformer à CEI 60068-2-6 0,7 gn (f= 13,2…150 Hz) se conformer à CEI 60068-2-6
Humidité relative	5…85 % sans condensation
Température de l'air ambiant en fonctionnement	45…60 °C (avec réduction de courant de 3 % par °C) 5…45 °C (sans réduction de courant)
Température ambiante pour le stockage	-25…55 °C stockage dans l'emballage d'origine -25…65 °C durant le transport
Altitude de fonctionnement	<= 1000 m sans réduction de courant > 1000…4000 m avec réduction de courant de 5 % tous les 1 000 m
Normes	CEI 61000-2-4 CEI 61000-3-4 CEI 61000-3-2 Recommandation technique G5/4 CEI 61000-2-2 CEI 61000-3-12

Emballage

Type d'emballage 1	PCE
Nombre d'unité par paquet	1
Hauteur de l'emballage 1	61,000 cm
Largeur de l'emballage 1	60,000 cm
Longueur de l'emballage 1	80,000 cm
Poids de l'emballage (Kg)	116,2 kg

Garantie contractuelle

Garantie (en mois)	18

Environmental Data

Schneider Electric vise à atteindre le statut de Net Zero d'ici 2050 grâce à des partenariats avec la chaîne logistique, des matériaux à faible impact et une circularité via notre campagne en cours "Use Better, Use Longer, Use Again" pour prolonger la durée de vie des produits et leur recyclabilité.

Environmental Data expliquées

Use Better

Matières et Substances

Emballage avec carton recyclé	**Non**
Emballage sans plastique	**Non**
Directive UE RoHS	**Conforme**

Use Again

Réemballer et réusiner

Reprise	**Oui**

Encombrements

Dimensions

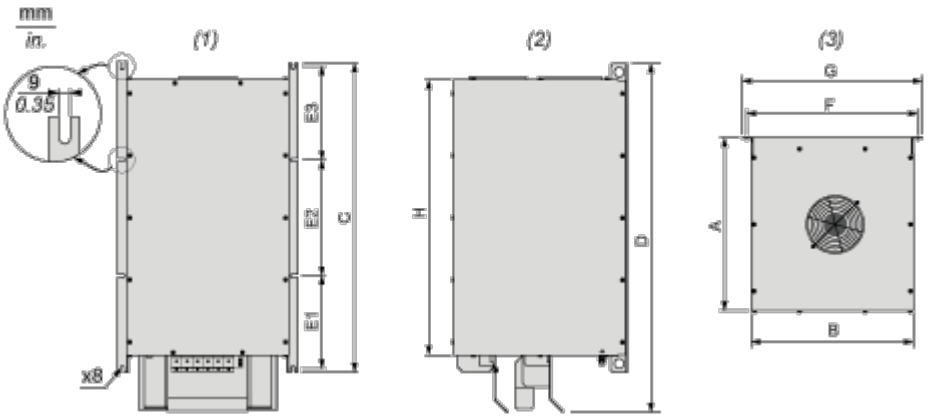

(1) Vue de face

(2) Vue côté droit

(3) Vue du dessus

Dimensions en mm

A	B	C	D	E1	E2	E3	F	G	H
333	370	685	736,8	212	240	212	393	418	598

Dimensions en pouces

A	B	C	D	E1	E2	E3	F	G	H
13,11	14,57	26,97	29,00	8,35	9,45	8,35	15,47	16,46	23,54

Montage et périmètre de sécurité

Recommandations de montage

Montage vertical uniquement

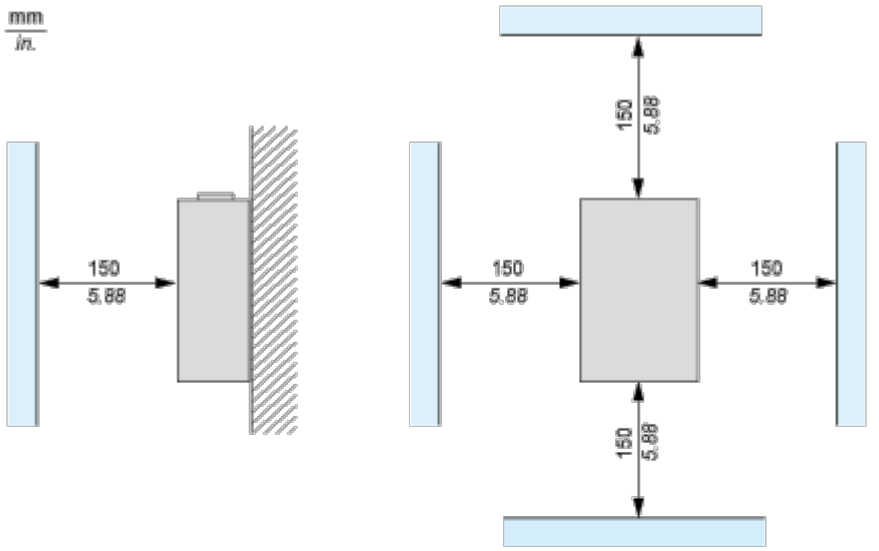

(1) Filtre

Schémas de raccordement

Schéma recommandé

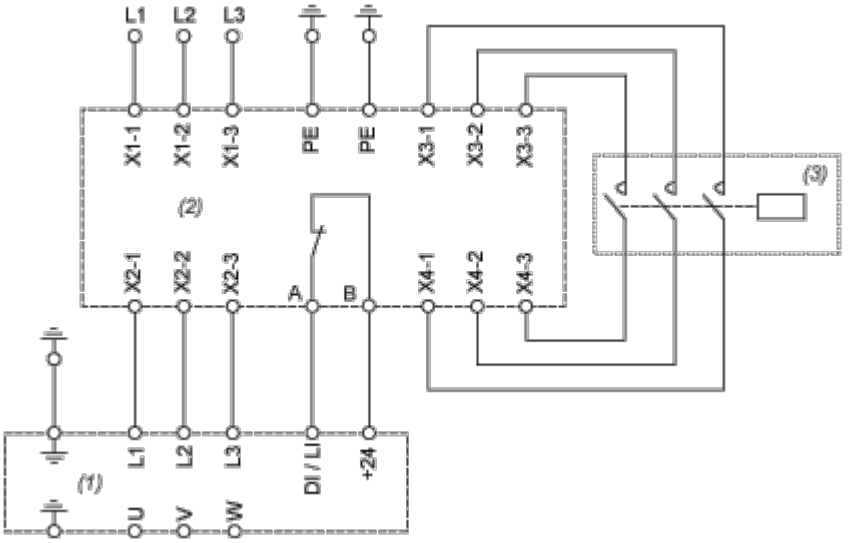

(1) Variateur

(2) Filtre

(3) En option