Fiche technique du produit

Spécifications

Preventa XPSMCM - UC + Com 4 protocoles - 8E / 4S - A vis

XPSMCMC10804E

Statut commercial: Commercialisé

Principales

Gamme de produit	Modicon MCM
Nom de l'appareil	XPSMCM
Raccordement électrique	Borne à vis
Type de produit ou équipement	Unité centrale de contrôleur de sécurité
[Us] tension d'alimentation	24 V - 20...20 % CC
Nombre d'entrées	8 logique pour connexion entrée 4 logique pour démarrage/redémarrage du verrouillage ou surveillance du dispositif externe
Nombre de sorties	4 sorties de sécurité OSSD pour raccordement contacteur/entraînement 4 test pour sorties de commande de ligne 4 configurable pour raccordement de diagnostic
Tension d'entrée logique	24 V
Courant de sortie logique	400 mA
Courant d'entrée logique	400 mA
Type d'entrée logique	Entrée de sécurité NPN ou PNP
Type de sortie logique	PNP ou NPN
Fonction du module	Arrêt d'urgence se conformer à ISO 13850 Surveillance du protecteur se conformer à EN/ISO 14119 Activation de la surveillance par commutateur se conformer à CEI 60947-5-1 Surveillance des rideaux photoélectriques se conformer à CEI 61496-1 Surveillance d'interrupteur à pédale se conformer à CEI 60947-5-1 Surveillance des rideaux photoélectriques se conformer à EN/ISO 14119 Surveillance des interrupteurs se conformer à EN 574 Commande bimanuelle se conformer à EN/ISO 14119 Surveillance du tapis de sécurité se conformer à CEI 61326-1 Surveillance des interrupteurs se conformer à CEI 61800-5-2 Fonction muting des barrières immatérielles se conformer à CEI 61800-5-2 Temporisations de sécurité Fonctions de comptage
Connecteur fond de panier	Sans

Complémentaires

Temps synchro entre entrées	< 0,5 ms
Puissance dissipée en W	3 W
Nombre de module d'extension E/S max	14 avec 128 sortie(s) tout ou rien pour entrée 14 avec 32,0 sortie(s) tout ou rien pour sortie
Type de connexion intégrée	Bus d'extension fond de panier Port USB 2.0
Equipement de stockage de données	carte SD (en option)
Charge inductive	2 mH

Clause de non-responsabilité: Cette documentation ne vise pas à remplacer et ne doit pas être utilisée pour déterminer l'adéquation ou la fiabilité de ces produits pour des applications spécifiques d'utilisateurs. Avertissement : Cette documentation ne vise pas à remplacer et ne doit pas être utilisée pour déterminer l'adéquation ou la fiabilité de ces produits pour des applications spécifiques d'utilisateurs.

Capacité de charge	0,82 µF
Niveau de sécurité	Jusqu'à catégorie 4 se conformer à ISO 13849-1 Jusqu'à PL = e se conformer à ISO 13849-1 Type 4 se conformer à CEI 61496-1 SILCL 3 se conformer à CEI 62061 Jusqu'à SILCL 1 se conformer à ISO 13849-1
Labels qualité	CE
Signalisation locale	1 DEL vert avec PWR marquage pour puissance ON 1 DEL vert avec RUN marquage pour RUN (état) 1 DEL rouge avec E IN marquage pour erreur interne 1 DEL rouge avec E EX marquage pour erreur externe 1 DEL orange avec COM marquage pour communication 1 DEL bleu avec EN marquage pour validation maître 8 DELs jaune avec IN marquage pour état d'entrée 2 DELs jaune avec RST marquage pour signal de redémarrage 2 DELs jaune avec STATUS marquage pour voie de sortie 1 DEL vert/rouge avec MS marquage pour état du module 1 DEL vert/rouge avec NS marquage pour état du réseau
Mode de raccordement	6 bornes à vis imperdables, bornier amovible
Section de câble	0,2…1,5 mm² - AWG 24...AWG 16 flexible câblesans embout 0,2…2,5 mm² - AWG 24...AWG 14 flexible câblesans embout 0,25…1 mm² - AWG 23...AWG 18 flexible câbleavec embout de câble, sans lunette 0,25…2,5 mm² - AWG 23...AWG 14 flexible câbleavec embout de câble, avec lunette 0,25…1,5 mm² - AWG 23...AWG 16 flexible câbleavec embout de câble, sans lunette 0,5…1,5 mm² - AWG 20...AWG 16 flexible câbleavec embout de câble, avec double lunette 0,2…1 mm² - AWG 24...AWG 18 rigide câblesans embout 0,2…2,5 mm² - AWG 24...AWG 14 rigide câblesans embout
Support de montage	Oméga rail DIN 35 mm se conformer à EN 50022
Profondeur	114,5 mm
Hauteur	99 mm
Largeur	45 mm
Poids Net	0,225 kg

Environnement

Normes	CEI 61496-1 ISO 13849-1 CEI 61508 CEI 61800-5-1 CEI 62061
Certifications du produit	TÜV RCM cULus
Degré de protection IP	IP20
Température de l'air ambiant en fonctionnement	-10…55 °C
Température ambiante pour le stockage	-20…85 °C
Humidité relative	10…95 %
Degré de pollution	2
[Uimp] tension assignée de tenue aux chocs	4 kV se conformer à CEI 61800-5-1
Données de fiabilité de sécurité	haut CC > 99 %
Isolement	250 V CA entre alimentation électrique et boîtier se conformer à CEI 61800-5-1
Catégorie de surtension	II

Compatibilité électromagnétique	Test d'immunité aux transitoires électriques rapides - niveau de test : 6 kV (avec contact) se conformer à CEI 61000-4-2 Test d'immunité aux transitoires électriques rapides - niveau de test : 20 kV (dans l'air) se conformer à CEI 61000-4-2 Sensibilité aux champs électromagnétiques - niveau de test : 10 V/m (80...1000 MHz) se conformer à CEI 61000-4-3 Sensibilité aux champs électromagnétiques - niveau de test : 30 V/m (1,4 GHz…2 GHz) se conformer à CEI 61000-4-3
Tenue aux vibrations	+/-0,35 mm (f= 10…55 Hz) se conformer à CEI 61496-1
Tenue aux chocs mécaniques	10 gn (durée = 16 ms) pour 1000 chocs sur chaque axe se conformer à CEI 61496-1
Durée de vie	20 année(s)

Emballage

Type d'emballage 1	PCE
Nombre d'unité par paquet	1
Hauteur de l'emballage 1	16,300 cm
Largeur de l'emballage 1	12,800 cm
Longueur de l'emballage 1	7,000 cm
Poids de l'emballage (Kg)	352,000 g
Type d'emballage 2	S01
Nb produits dans l'emballage 2	4
Hauteur de l'emballage 2	15,000 cm
Largeur de l'emballage 2	15,000 cm
Longueur de l'emballage 2	40,000 cm
Poids de l'emballage 2	1,671 kg

Garantie contractuelle

Garantie (en mois)	18

Environmental Data

Schneider Electric vise à atteindre le statut de Net Zero d'ici 2050 grâce à des partenariats avec la chaîne logistique, des matériaux à faible impact et une circularité via notre campagne en cours "Use Better, Use Longer, Use Again" pour prolonger la durée de vie des produits et leur recyclabilité.

Environmental Data expliquées >

Empreinte environnementale

Empreinte carbone du cycle de vie total	**159 kg CO2 eq.**
Empreinte carbone de la phase de fabrication [A1 à A3]	**15 kg CO2 eq.**
Empreinte carbone de la phase de distribution [A4]	**0 kg CO2 eq.**
Empreinte carbone de la phase d'installation [A5]	**0.1 kg CO2 eq.**
Empreinte carbone de la phase d'utilisation [B2, B3, B4, B6]	**144 kg CO2 eq.**
Empreinte carbone de la phase de fin de vie [C1 à C4]	**0.3 kg CO2 eq.**

Use Better

Matières et Substances

Emballage avec carton recyclé	**Non**
Emballage sans plastique	**Non**
Directive UE RoHS	**Conforme**
Règlementation REACh	**Référence ne contenant pas de SVHC au-delà du seuil**

Use Again

Réemballer et réusiner

Profil de circularité	**Informations de fin de vie**
Reprise	**Oui**
Label DEEE	**Sur le marché de l'Union Européenne, le produit doit être mis au rebut selon un protocole spécifique de collecte des déchets et ne jamais être jeté dans une poubelle d'ordures ménagères.**

Image of product / Alternate images

Alternative

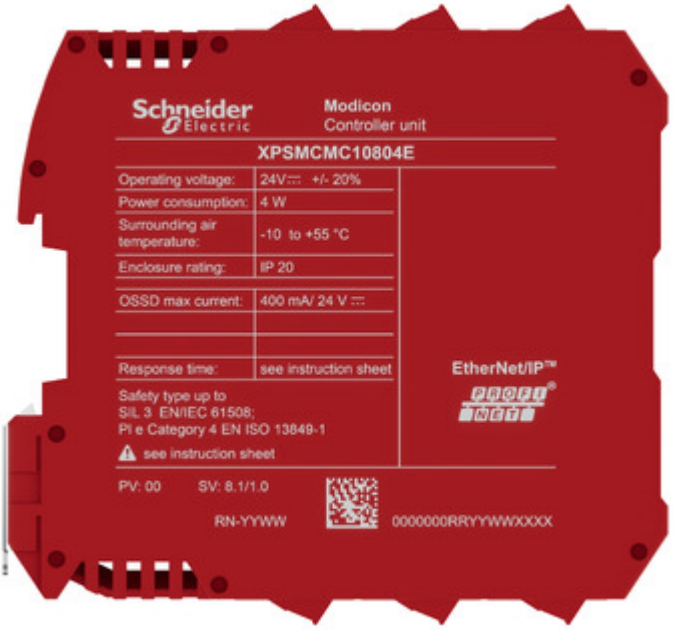

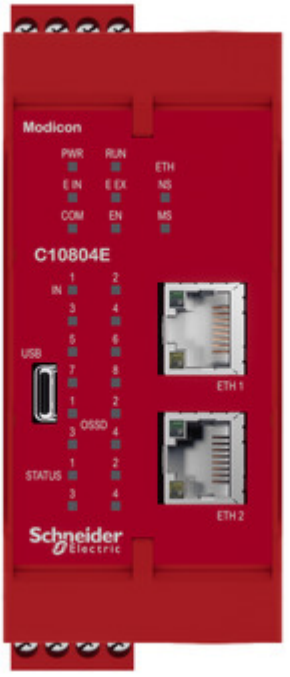

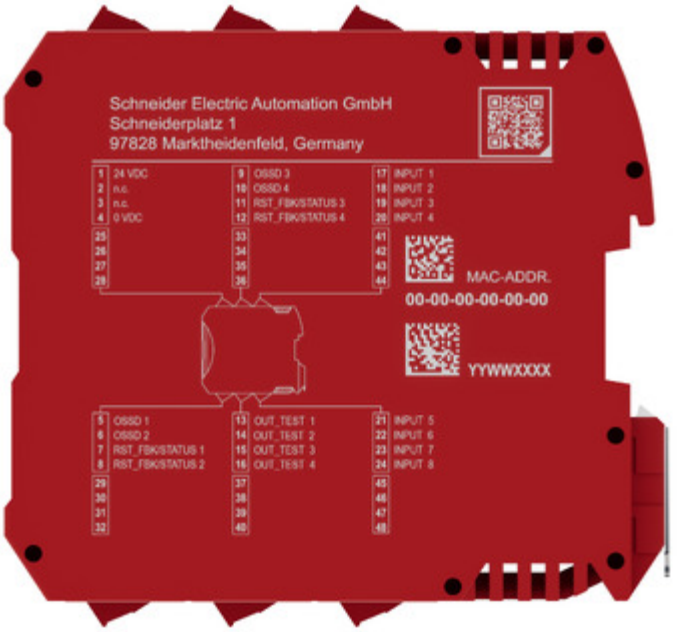
Schneider Electric Automation GmbH
Schneiderplatz 1
97828 Marktheidenfeld, Germany
1 24 VDC
2 n.c.
3 n.c.
4 0 VDC
9 OSSD 3
10 OSSD 4
11 RST_FBK/STATUS 3
12 RST_FBK/STATUS 4
17 INPUT 1
18 INPUT 2
19 INPUT 3
20 INPUT 4
MAC-ADDR.
00-00-00-00-00-00
YYWWXXXX
5 OSSD 1
6 OSSD 2
7 RST_FBK/STATUS 1
8 RST_FBK/STATUS 2
13 OUT_TEST 1
14 OUT_TEST 2
15 OUT_TEST 3
16 OUT_TEST 4
21 INPUT 5
22 INPUT 6
23 INPUT 7
24 INPUT 8