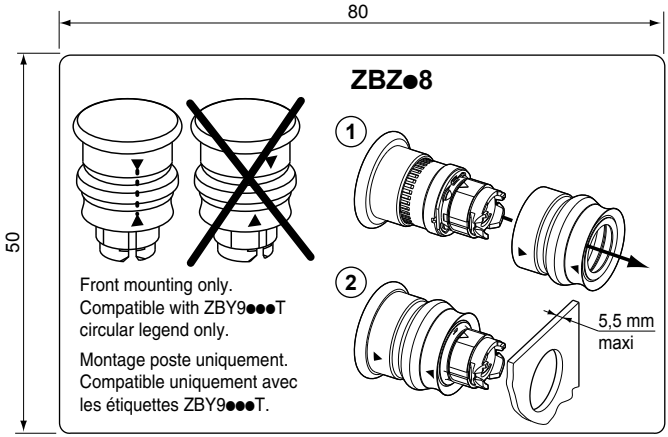
80
50
ZBZ●8
1
2
5,5 mm
maxi
Front mounting only.
Compatible with ZBY9●●●T
circular legend only.
Montage poste uniquement.
Compatible uniquement avec
les étiquettes ZBY9●●●T.