Flow

92902497 <FW 24L70 730 NR BS 3550 HFX CL2 WS6 ->

LED 52W FWA24L70-730NR	CB	ISO 9223 C5		IP66	IK10		CE				T_a -30 +25	

Flow

Une lanterne LED très polyvalente avec une distribution pour Route étroite, asymétrique. Appareillage gradable DALI Electronique, alimentant 24 LED à 700mA. Compatible avec PL, prise Nema à 7 broches. Classe électrique II, IP66, IK10. Corps, couvercle et manchon : aluminium injecté (EN AC-47100) thermopoudré gris anthracite 900 sablé.. Fermeture : 6 mm d'épaisseur en verre transparent. Avec circuit de réduction de puissance, fonctionnant 3 h avant et 5 h après un minuit calculé. Peut être désactivé à l'installation avec un switch interne aisément accessible. Possibilité de gradation DALI via deux fils de commande supplémentaires. Livré avec LED 3 000 K. Montage top 60 mm, 0° Pré-câblé avec 6 m de câble.

(inconnu)

Dimensions : 435 x 436 x 578 mm
Puissance du luminaire: 52 W
Flux lumineux du luminaire: 6174 lm
Efficacité lumineuse du luminaire: 119 lm/W
Poids : 12,5 kg
Scx : 0.083 m²

TLG_FLOW_F_PDB_FR.jpg

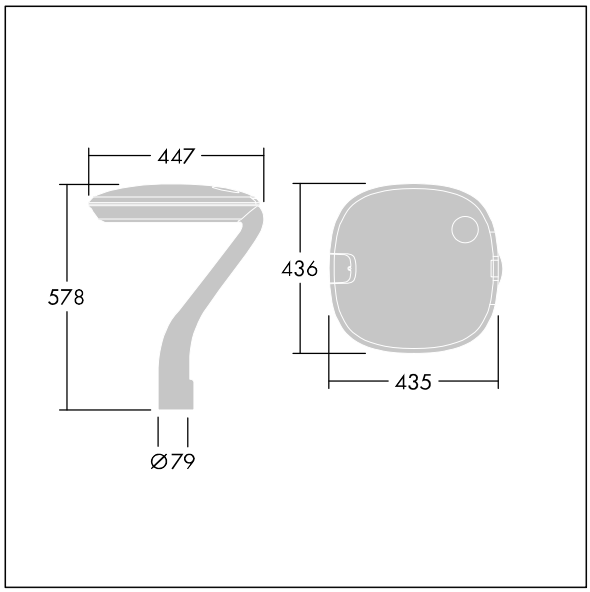

TLG_FLOW_M_MTPA.wmf

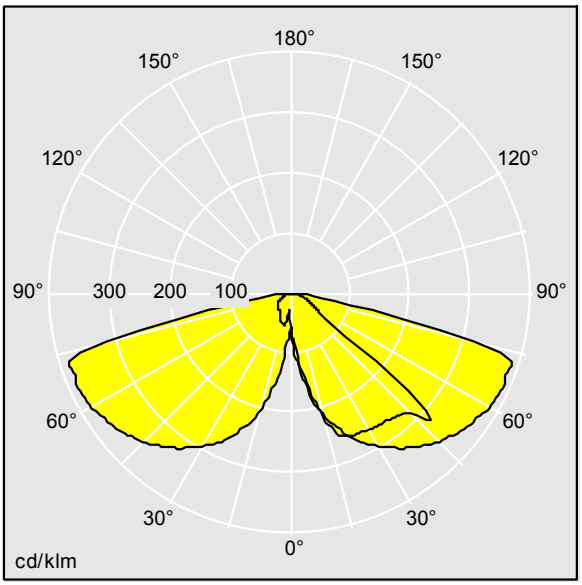

TL_FWMTPA24L70NR730.ldt

Position de la lampe: STD - Standard
Source lumineuse: LED
Flux lumineux du luminaire*: 6174 lm
Efficacité lumineuse du luminaire*: 119 lm/W
Indice min. de rendu des couleurs: 70
Convertisseur: 1 x 87500663 LCA 60W 350-1050mA one4all C PRE OTD

Température de couleur: 3000 Kelvin
Tolérance de la couleur (MacAdam intial): 5
Vie utile nominale (B10)*:
L90 100000h à 25°C
Puissance du luminaire*: 52 W
Equipement: DA2
Rend.: 1,00 Rend. Sup.: 0,00 Rend. Inf.: 1,00

Ce produit contient des sources lumineuses des classes d'efficacité énergétique de D, E.

Toutes les valeurs marquées d'un * sont des valeurs nominales. Thorn utilise des composants testés et éprouvés, en provenance des meilleurs fournisseurs. Dans certains cas isolés, il se peut qu'il y ait des pannes de nature technologique au niveau des LED individuels, pendant le cycle de vie nominal du produit. Les normes internationales fixent la tolérance du flux initial et de la charge associée à ± 10 %. Sauf indication contraire, les valeurs sont applicables pour une température ambiante de 25 °C.

Les produits de Thorn Lighting sont perfectionnés en permanence. Nous nous réservons le droit d'apporter des modifications à nos produits sans autres publications.
© Thorn Lighting