<JULIE 600 LED IP65 2200 840 96628548

Luminaire Etanche

Un luminaire étanche LED IP65, pour un éclairage de qualité, à faible consommation d'énergie, dans des environnements humides.Le diffuseur opale de qualité offre un éclairage d'une excellente uniformité. Grande efficacité, jusqu'à 40% d'économies d'énergie par rapport aux sources T8. Le design traditionnel permet le remplacement point par point, dans les projets de rénovation.
Corps: polycarbonate
Diffuseur: polycarbonate opale stabilisé UV
Clips et supports de fixation: acier inoxydable
Poids: 1.03 kg

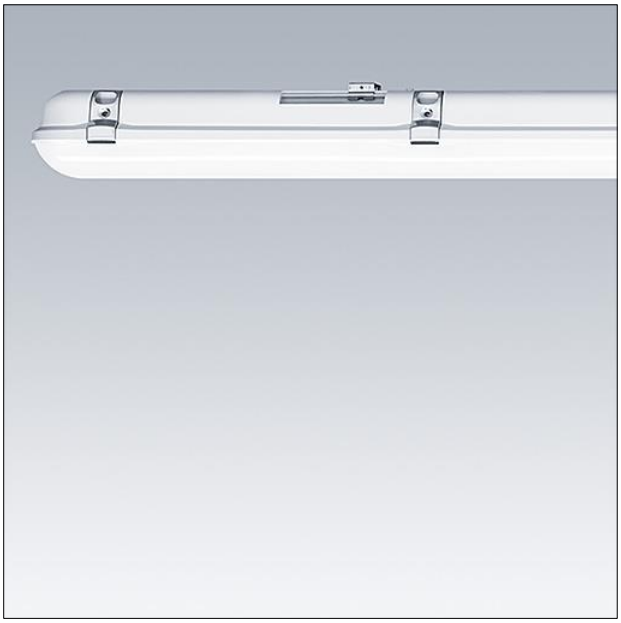

TE_JULIE_F_side.jpg

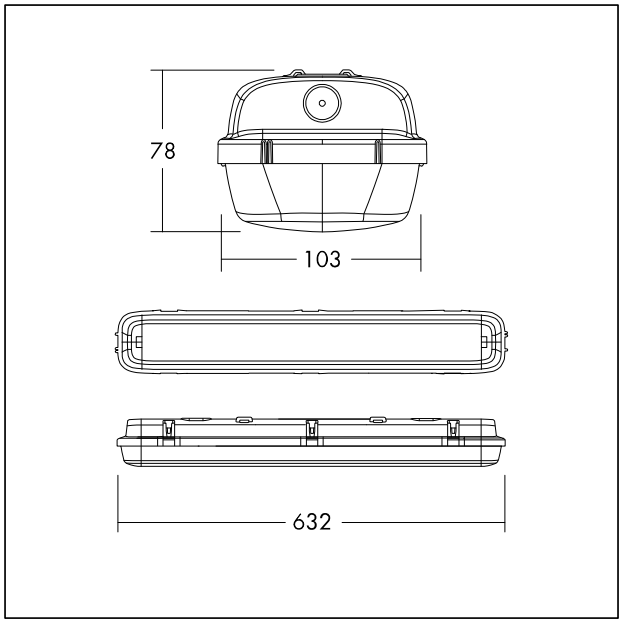

TE_JULIE_M_IILD2_600.wmf

Courbe photométrique STD - Standard

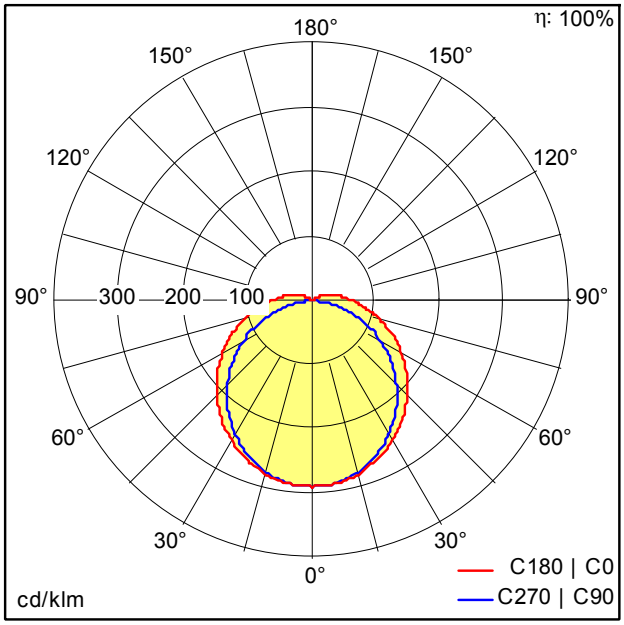

TE_JULIE_600_LED_IP65_2200_840.ldt

- Source lumineuse: LED
- Flux lumineux du luminaire*: 2200 lm
- Efficacité lumineuse du luminaire*: 116 lm/W
- Indice min. de rendu des couleurs: 80
- Température de couleur*: 4000 Kelvin
- Tolérance de la couleur (MacAdam intial): 4
- Durée de vie utile médiane*:
  L70 50000h à 25°C
- Convertisseur: 1x LED_Con
- Puissance du luminaire*: 19 W Facteur de puissance = 0,9
- Equipement: Fixed output
- Catégorie de maintenance CIE 97: E - Fermé IP5X
- Taux de distorsion harmonique (THD): 15,00 %

IEC EN 60598-1 RG 0 RoHS IP65 IK08 850°C Ta -20 +40

Sous réserve de modifications techniques. 16.01.2024 © ThornEco