<LEONIE LED FL IP65 50W 840 96630338

Projecteur LED

Léger, compact et simple. La fourche permet la fixation ainsi que l'inclinaison vers le haut ou vers le bas. Peut être utilisé avec le capteur de présence "LEONIE PLUG & PLAY MWS" (disponible en accessoire). Livré pré-câblé.
Corps: fonte d'aluminium
Fourche: acier, gris (RAL 9006)
Verre: trempé
Lentille: PC
Poids: 0,77 kg

TE_LEONIE_F_50.jpg

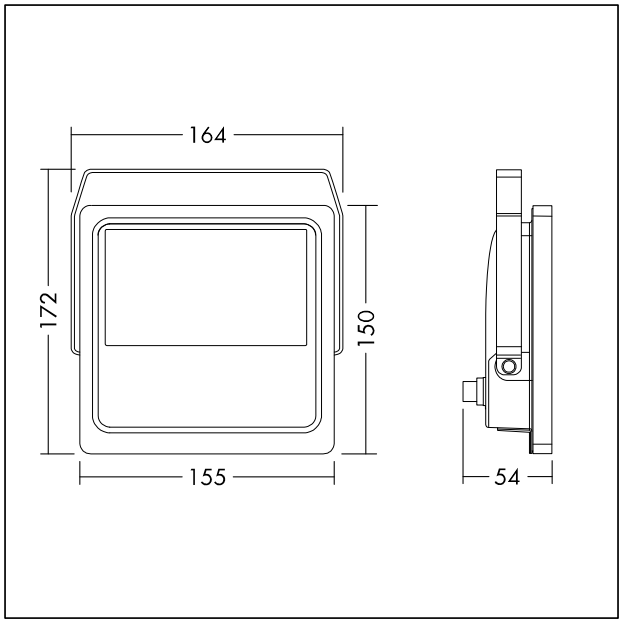

TE_LEONIE_M_50.wmf

Courbe photométrique STD - Standard

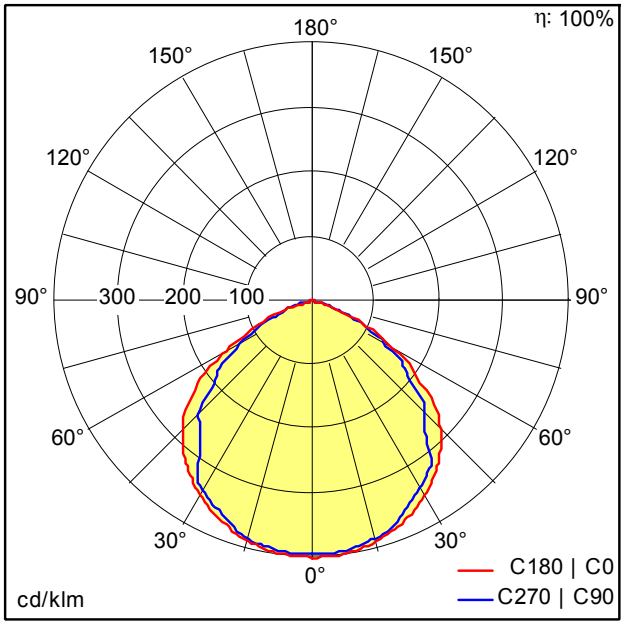

TE_LEONIE_LED_FL_IP65_50W_840.ldt

- Source lumineuse: LED
- Flux lumineux du luminaire*: 5000 lm
- Efficacité lumineuse du luminaire*: 100 lm/W
- Indice min. de rendu des couleurs: 80
- Température de couleur*: 4000 Kelvin
- Tolérance de la couleur (MacAdam intial): 5
- Durée de vie utile médiane*:
  L70 50000h à 25°C
- Convertisseur: 1x LED_Con
- Puissance du luminaire*: 50 W Facteur de puissance = 0,9
- Equipement: Fixed output
- Catégorie de maintenance CIE 97: E - Fermé IP5X
- Taux de distorsion harmonique (THD): 20,00 %

IEC EN 60598-1 RG 1 RoHS IP65 IK08 650°C Ta -30 +40