Chalice Pro

96631226 CHAL PRO LED1100-840 BC RMB W6

LED 9W CHLP_1100 | CB | IP20 IP54 | IK03 | 850°C | Ta25

Chalice Pro

Encastré LED. Appareillage gradable déporté, Commande sans fil contrôlée par appli avec Bluetooth® 4.x - basicDIM Wireless , (installation en métal ou plafond en béton ou boîtier MSF non autorisés). Organisation du luminaire : commande mobile du luminaire 15 m maxi, luminaire au luminaire 4 m maxi. IP54 (IP20 du dessus), Classe électrique I. Corps : aluminium, laqué blanc (RAL 9016). Réflecteur : grand brillant. Adapté à une fixation dans les plafonds de 1 à 40 mm d'épaisseur avec une découpe de Ø 150 mm. Livré avec LED 4 000 K.

Définition radio: basicDIM Wireless - Bluetooth® 4.x, Fréquence radio: 2,4...2,483 GHz, Puissance d'émission radio: + 4dBm

Dimensions : Ø172 x 94 mm
Puissance du luminaire: 8,8 W
Flux lumineux du luminaire: 1100 lm
Efficacité lumineuse du luminaire: 125 lm/W
Poids : 0,57 kg

TLG_CHLP_F_RMBPDB.jpg

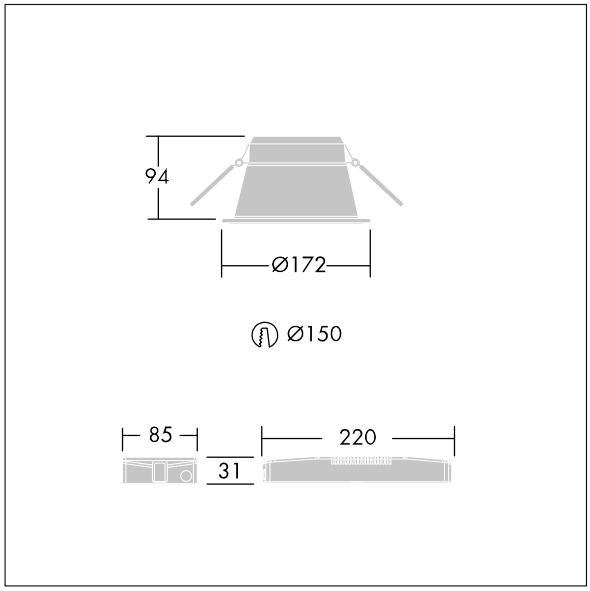

TLG_CHLP_M_DL1.wmf

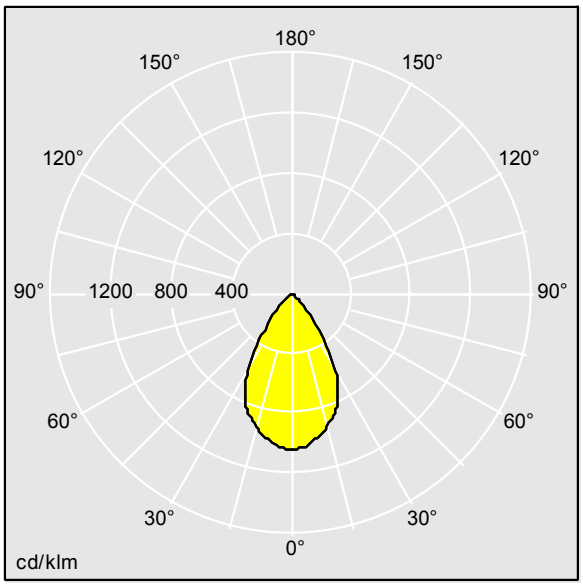

TLG_SP_0042324.ldt

Position de la lampe: STD - Standard
Source lumineuse: LED
Flux lumineux du luminaire*: 1100 lm
Efficacité lumineuse du luminaire*: 125 lm/W
Indice min. de rendu des couleurs: 80
Convertisseur: 1 x 06890226 DRV TC PROF 38W 1. 05A 54V D #CASAMBI
Température de couleur: 4000 Kelvin
Tolérance de la couleur (MacAdam intial): 3
Rend.: 1,00 Rend. Sup.: 0,00 Rend. Inf.: 1,00

Durée de vie utile médiane*:
L90 50000h à 25°C
Puissance du luminaire*: 8,8 W Facteur de puissance = 0,95
Puissance de veille*: 0,2 W
Equipement: BC graduable jusque 1%
Définition radio: basicDIM Wireless - Bluetooth® 4.x
Fréquence radio: 2,4...2,483 GHz
Puissance d'émission radio: + 4dBm
Catégorie de maintenance: C - Réflecteur fermé sur le haut

Ce produit contient une source lumineuse de classe d'efficacité énergétique D.

Toutes les valeurs marquées d'un * sont des valeurs nominales. Thorn utilise des composants testés et éprouvés, en provenance des meilleurs fournisseurs. Dans certains cas isolés, il se peut qu'il y ait des pannes de nature technologique au niveau des LED individuels, pendant le cycle de vie nominal du produit. Les normes internationales fixent la tolérance du flux initial et de la charge associée à ± 10 %. Sauf indication contraire, les valeurs sont applicables pour une température ambiante de 25 °C.

Les produits de Thorn Lighting sont perfectionnés en permanence. Nous nous réservons le droit d'apporter des modifications à nos produits sans autres publications.
© Thorn Lighting