LEO LED FL IP66 200W 830 PC 96632701

Projecteur LED

Projecteur LED forte puissance. Distribution lumineuse asymétrique, idéale pour les façades de bâtiments et les cheminements. Conception compacte et profilée. Membrane climatique pour un réglage climatique automatique à l'intérieur du projecteur. Dispositif de protection contre les surtensions (jusqu'à 10kV). Livré avec un câble de secteur pré-installé de 3 m. Cellule photoélectrique intégrée.
Corps : fonte d'aluminium (< 5 % cuivre)
Fourche : acier, gris (RAL 9006)
Fermeture : verre trempé
Lentille : PC
Poids : 6,6 kg

TE_LEO_F_200.jpg

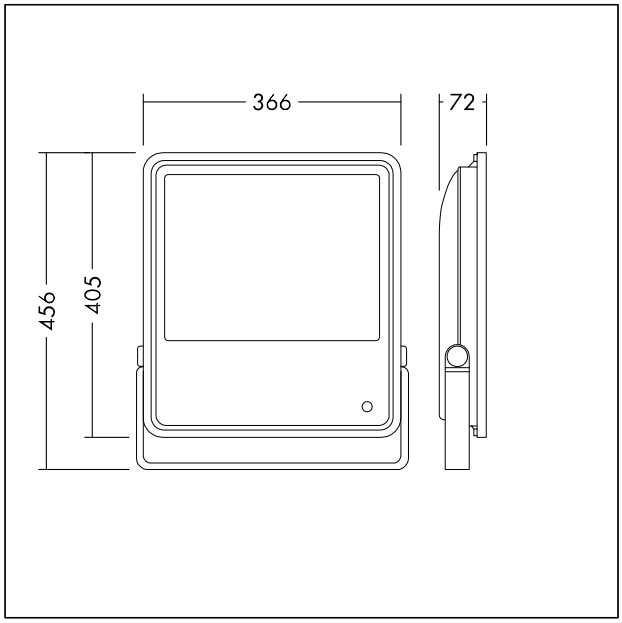

TE_LEO_M_150.wmf

Courbe photométrique STD - Standard

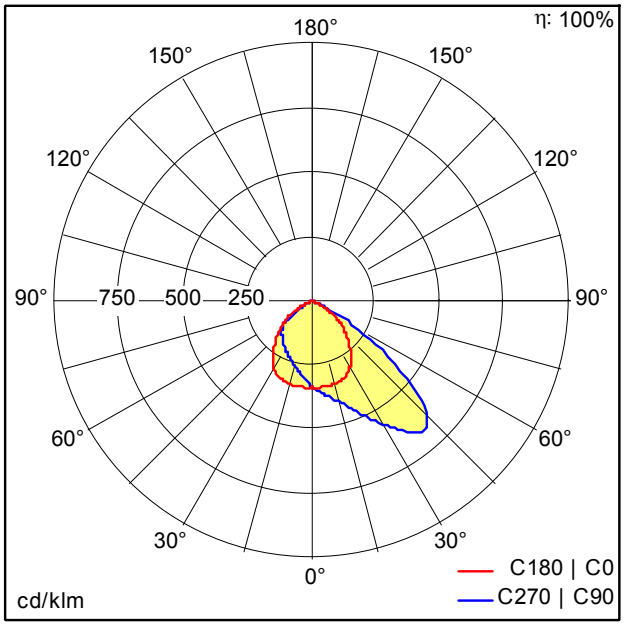

TE_LEO_LED_FL_IP66_200W_830_PC.ldt

- Source lumineuse: LED
- Flux lumineux du luminaire*: 20000 lm
- Efficacité lumineuse du luminaire*: 100 lm/W
- Indice min. de rendu des couleurs: 80
- Température de couleur: 3000 Kelvin
- Tolérance de la couleur (MacAdam intial): 5
- Durée de vie utile médiane*:
  L70 50000h à 25°C
- Convertisseur: 1x LED_Con
- Puissance du luminaire*: 200 W Facteur de puissance = 0,9
- Equipement: Fixed output
- Taux de distorsion harmonique (THD): 20,00 %

IEC EN 60598-1 RG 1 RoHS IP66 IK08 850°C Ta -20 +50