Chalice Pro

96642352 CHAL PRO LED2000-830 HF RMB W6

LED 16W LED_CHLP_1900	CB			IP20 IP54	IK03		CE		EAC			850°C	Ta25	

Chalice Pro

Downlight LED. non gradable. IP54 (IP20 dessus). Classe électrique I. Corps : aluminium, laqué blanc (RAL 9016). Réflecteur : grand brillant. Diffuseur polycarbonate opale avec film micro-structuré. Convient pour installation dans plafonds jusqu'à 40 mm d'épaisseur, avec une découpe de Ø150 mm. Livré avec LED 3 000 K.

Dimensions : Ø172 x 94 mm
Puissance du luminaire: 16,3 W
Flux lumineux du luminaire: 1900 lm
Efficacité lumineuse du luminaire: 117 lm/W
Poids : 0,49 kg

TLG_CHLP_F_RMBPDB.jpg

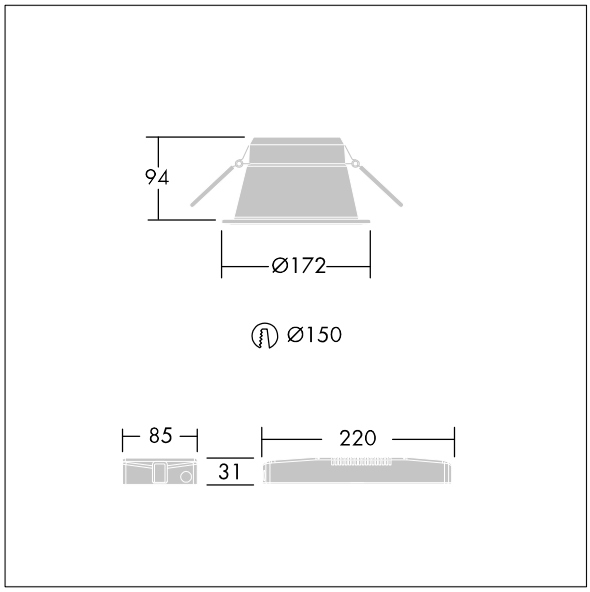

TLG_CHLP_M_DL1.wmf

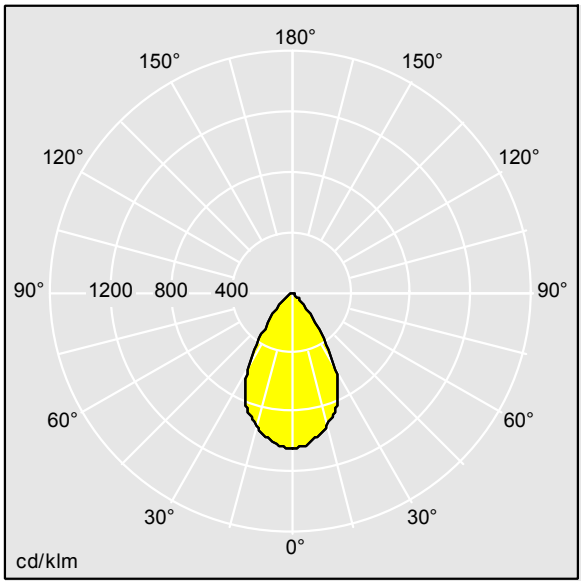

TLG_SP_0042325.ldt

Position de la lampe: STD - Standard
Source lumineuse: LED
Flux lumineux du luminaire*: 1900 lm
Efficacité lumineuse du luminaire*: 117 lm/W
Indice min. de rendu des couleurs: 80
Convertisseur: 1 x 28000699 LC 17W 250-700mA flexC SR EXC
Rend.: 1,00 Rend. Sup.: 0,00 Rend. Inf.: 1,00

Température de couleur: 3000 Kelvin
Tolérance de la couleur (MacAdam intial): 3
Durée de vie utile médiane*:
L90 50000h à 25°C
Puissance du luminaire*: 16,3 W Facteur de puissance = 0,95
Equipement: FO
Catégorie de maintenance: C - Réflecteur fermé sur le haut

Ce produit contient une source lumineuse de classe d'efficacité énergétique D.

Toutes les valeurs marquées d'un * sont des valeurs nominales. Thorn utilise des composants testés et éprouvés, en provenance des meilleurs fournisseurs. Dans certains cas isolés, il se peut qu'il y ait des pannes de nature technologique au niveau des LED individuels, pendant le cycle de vie nominal du produit. Les normes internationales fixent la tolérance du flux initial et de la charge associée à ± 10 %. Sauf indication contraire, les valeurs sont applicables pour une température ambiante de 25 °C.

Les produits de Thorn Lighting sont perfectionnés en permanence. Nous nous réservons le droit d'apporter des modifications à nos produits sans autres publications.
© Thorn Lighting