SÉCURLITE
LUMIÈRE DURABLE

Fiche technique

SYSTEO E CLAIR + OPTIQUE 60° – FT0334

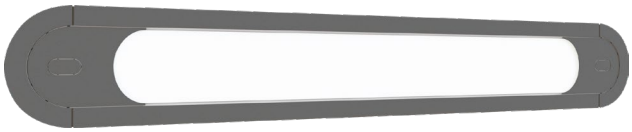

SYSTEO E
CLAIR + OPTIQUE 60°

Caractéristiques

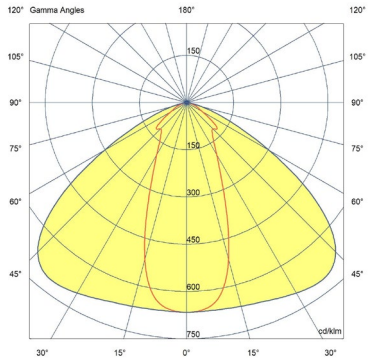

- Tension nominale : 220-240V AC, 50/60 Hz
- Plage de tension d'entrée : 198-264 V AC
- Classe de protection : 2
- IP : 65
- IK : 11+ / 80 joules
- ERP/ IGH : test au fil incandescent 850° / 30 s
- Température ambiante nominale de fonctionnement : 25° C
- Température d'utilisation : -20 °C … +35 °C
- VK 45 (applique)
- IRC : 80
- SDCM : 3
- Risque photobiologique : RG0
- Source lumineuse de classe énergétique C
- Maintien du flux : L80B10 / supérieur à 72 000 h
- Maintien du flux : L90B50 / 50 000 h
- Nombre de cycle de commutation du détecteur : 1 000 000 à charge max.
- Luminaire réparable. Pièces détachées disponibles sur demande
- Garantie 5 ans, détail des conditions consultable sur securlite.com

Applications

- Luminaire architectural pour environnement intérieur ou extérieur soumis à vandalisme moyen
- Conditions d'utilisations :
  - UGR et GR à valider par une étude d'éclairage suivant l'environnement
  - Modèles avec détection : adaptés à une utilisation en intérieure
  - Positions d'installation : se référer à la notice d'installation

Matériaux

- Corps en alliage d'aluminium
- Embouts et caches en alliage métallique
- Diffuseur polycarbonate clair + optique de contrôle de flux 60°
- Bornier débrochable
- Joint d'étanchéité en SEBS
  RoHS : les produits ne contiennent pas de substances interdites telles que définies dans la directive européenne 2011/65/UE et avenants

Couleurs / parachèvements

- Protection anticorrosion bicouche
- Couleurs standard : Gris RAL7016 fine texture

Câblage

- Bornier d'alimentation : connecteur pour section de fils :
  - 1,5 mm^2 (câbles 3G1.5mm2 ou 5G1.5mm2)
  - 2.5mm2 (câbles 3G2.5mm2)
- 1 entrée par presse étoupe IP67 ISO M20 à une extrémité pour câble Ø 6 mm à 12 mm maximum
- Connexion rapide d'alimentation non apparente

Données techniques et dimensionnelles fournies à titre indicatif et modifiables sans préavis. Nous consulter au préalable.

Sécurlite – Z.I. des Ajeux – 72 400 La Ferté-Bernard – France – Tél. : +33 2 43 60 40 00 – Fax : +33 2 43 60 40 09 – www.securlite.com

Fiche technique

SYSTEO E CLAIR + OPTIQUE 60° – FT0334

Visserie

- Verrouillage de l'unité lumineuse par deux vis de sécurité inox Torx + Pin (M5 – Tx25)
- Verrouillage des caches embouts par deux vis de sécurité inox Torx + Pin (M4 – Tx20)

Options

- Câblage traversant - (ex : 58xxxxxx**9101**)
- Vernis UV renforcé ou anti-graffiti – (ex : 58xxxxxx**9601**)
- Entrée de câble latérale - (ex : 56xxxxxx**9805**)
- Entrées de câble latérales avec câblage traversant – (ex : 56xxxxxx**9806**)

Outils *(A commander séparément)*

- Insert tête Torx + Pin (vis M4 – TX20) - code : **98000036**
- Insert tête Torx + Pin (vis M5 – TX25) - code : **98000012**
- Tournevis porte insert – code : **98000005**
- Télécommande pour version radio pilotée – code : **98000010**

Homologation

Certificats disponibles :

- Certificat CE (d'après EN60598-1 / 2-1 / 2-3)
- Certificat test fil incandescent (selon les produits)
- Eligible BAR-EQ-110 (versions avec détecteur)

Dimensions

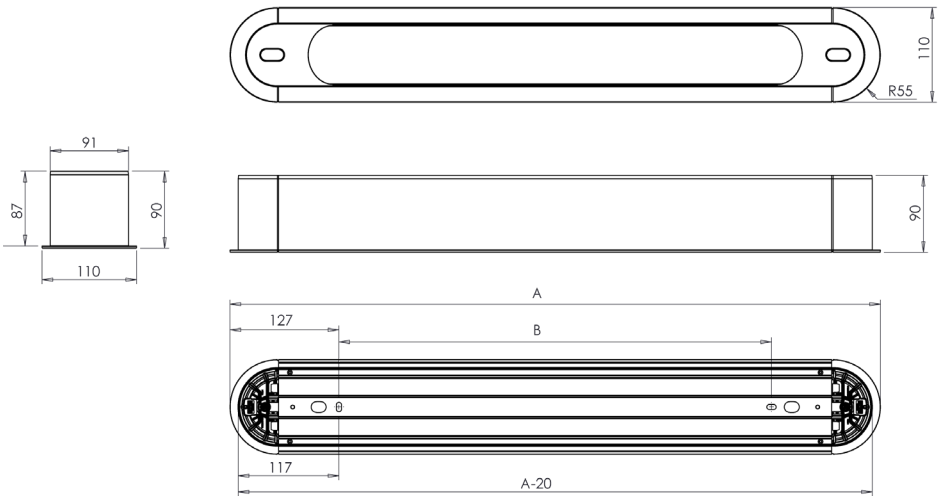

A (mm)	B version applique (mm)	B version suspendue (mm)	KG
1036	783	779	5,75 Kg
1316	1063	1059	7,00 Kg

Données techniques et dimensionnelles fournies à titre indicatif et modifiables sans préavis. Nous consulter au préalable.

Sécurlite – Z.I. des Ajeux – 72 400 La Ferté-Bernard – France – Tél. : +33 2 43 60 40 00 – Fax : +33 2 43 60 40 09 – www.securlite.com

Données techniques et codes commande

SYSTEO E CLAIR + OPTIQUE 60°							
Longueur L (mm)	CCT (K)	Puissance (W)	Puissance en veille (W)	Facteur de puissance	Flux luminaire (lm)	Efficacité luminaire (lm/W)	Référence
1036	3000	9,1	-	0,75	1000	111	**58191300**
1036	4000	9,1	-	0,75	1050	117	**58191400**
1036	3000	14	-	0,85	1650	118	**58161300**
1036	4000	14	-	0,85	1750	125	**58161400**
1316	3000	19	-	0,90	2350	124	**58171300**
1316	4000	19	-	0,90	2450	129	**58171400**

SYSTEO E CLAIR + OPTIQUE 60° - version esclave + préavis d'extinction							
Longueur L (mm)	CCT (K)	Puissance (W)	Puissance en veille (W)	Facteur de puissance	Flux luminaire (lm)	Efficacité luminaire (lm/W)	Référence
1036	3000	9,0	<0,20	0,75	1000	111	**58191304**
1036	4000	9,0	<0,20	0,75	1050	117	**58191404**
1036	3000	14	<0,20	0,85	1650	118	**58161304**
1036	4000	14	<0,20	0,85	1750	125	**58161404**
1316	3000	19	<0,20	0,90	2350	124	**58171304**
1316	4000	19	<0,20	0,90	2450	129	**58171404**

SYSTEO E CLAIR + OPTIQUE 60° - version esclave + préavis de veille							
Longueur L (mm)	CCT (K)	Puissance (W)	Puissance en mode éco(1) (W)	Facteur de puissance	Flux luminaire (lm)	Efficacité luminaire (lm/W)	Référence
1036	3000	9,0	2,4	0,75	1000	111	**58191305**
1036	4000	9,0	2,4	0,75	1050	117	**58191405**
1036	3000	14	3,0	0,85	1650	118	**58161305**
1036	4000	14	3,0	0,85	1750	125	**58161405**
1316	3000	19	3,2	0,90	2350	124	**58171305**
1316	4000	19	3,2	0,90	2450	129	**58171405**

SYSTEO E CLAIR + OPTIQUE 60° – détection Pro + radio pilotage **Voir caractéristiques techniques et conditions d'utilisation du détecteur sur** www.securlite.com **(NOT0420)**							
Longueur L (mm)	CCT (K)	Puissance (W)	Puissance en veille (W)	Facteur de puissance	Flux luminaire (lm)	Efficacité luminaire (lm/W)	Référence
1036	3000	10	<0,50	0,77	1000	100	**58191316**
1036	4000	10	<0,50	0,77	1050	105	**58191416**
1036	3000	15	<0,50	0,85	1650	110	**58161316**
1036	4000	15	<0,50	0,85	1750	117	**58161416**
1316	3000	20	<0,50	0,90	2350	118	**58171316**
1316	4000	20	<0,50	0,90	2450	123	**58171416**

SYSTEO E CLAIR + OPTIQUE60° - gradable DALI + switch dimming **Voir caractéristiques techniques et conditions d'utilisation du dali sur** www.securlite.com **(NOT0880)**							
Longueur L (mm)	CCT (K)	Puissance (W)	Puissance en veille (W)	Facteur de puissance	Flux luminaire (lm)	Efficacité luminaire (lm/W)	Référence
1036	3000	9,0	<0,20	0,75	1000	111	**58191321**
1036	4000	9,0	<0,20	0,75	1050	117	**58191421**
1036	3000	14	<0,20	0,85	1650	118	**58161321**
1036	4000	14	<0,20	0,85	1750	125	**58161421**
1316	3000	19	<0,20	0,90	2350	124	**58171321**
1316	4000	19	<0,20	0,90	2450	129	**58171421**

SYSTEO E CLAIR + OPTIQUE 60° – détection Pro + radio pilotage + préavis d'extinction **Voir caractéristiques techniques et conditions d'utilisation du détecteur sur** www.securlite.com **(NOT0420)**							
Longueur L (mm)	CCT (K)	Puissance (W)	Puissance en veille (W)	Facteur de puissance	Flux luminaire (lm)	Efficacité luminaire (lm/W)	Référence
1036	3000	10	<0,50	0,77	1000	100	**58191344**
1036	4000	10	<0,50	0,77	1050	105	**58191444**
1036	3000	15	<0,50	0,85	1650	110	**58161344**
1036	4000	15	<0,50	0,85	1750	117	**58161444**
1316	3000	20	<0,50	0,90	2350	118	**58171344**
1316	4000	20	<0,50	0,90	2450	123	**58171444**

Données techniques et dimensionnelles fournies à titre indicatif et modifiables sans préavis. Nous consulter au préalable.

Sécurlite – Z.I. des Ajeux – 72 400 La Ferté-Bernard – France – Tél. : +33 2 43 60 40 00 – Fax : +33 2 43 60 40 09 – www.securlite.com

Données techniques et codes commande

SYSTEO E CLAIR + OPTIQUE 60° – détection Pro + radio pilotage + préavis de veille **Voir caractéristiques techniques et conditions d'utilisation du détecteur sur** www.securlite.com **(NOT0420)**							
Longueur L (mm)	CCT (K)	Puissance (W)	Puissance en mode éco(1) (W)	Facteur de puissance	Flux luminaire (lm)	Efficacité luminaire (lm/W)	Référence
1036	3000	10	3,2	0,77	1000	100	**58191345**
1036	4000	10	3,2	0,77	1050	105	**58191445**
1036	3000	15	3,6	0,85	1650	110	**58161345**
1036	4000	15	3,6	0,85	1750	117	**58161445**
1316	3000	20	4,0	0,90	2350	118	**58171345**
1316	4000	20	4,0	0,90	2450	123	**58171445**

(1) : mode éco : mode de fonctionnement avec flux lumineux réduit à 10% du nominal.

Notice d'utilisation : www.securlite.com (NOT0890)