SÉCURLITE
LUMIÈRE DURABLE

# Fiche technique

SYSTEO E CLAIR + OPTIQUE 40° – FT0333

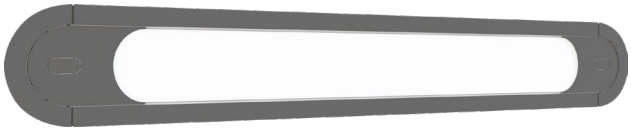

## SYSTEO E
### CLAIR + OPTIQUE 40°

## Caractéristiques

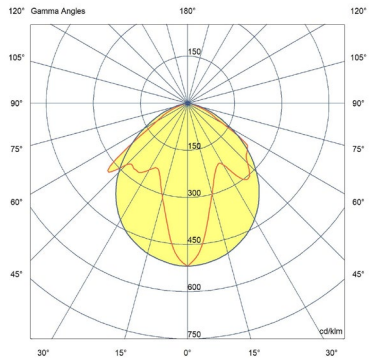


- Tension nominale : 220-240V AC, 50/60 Hz
- Plage de tension d'entrée : 198-264 V AC
- Classe de protection : 2
- IP : 65
- IK : 11+ / 80 joules
- ERP/ IGH : test au fil incandescent 850° / 30 s
- Température ambiante nominale de fonctionnement : 25° C
- Température d'utilisation : -20 °C … +35 °C
- VK 45 (applique)
- IRC : 80
- SDCM : 3
- Risque photobiologique : RG0
- Source lumineuse de classe énergétique C
- Maintien du flux : L80B10 / supérieur à 72 000 h
- Maintien du flux : L90B50 / 50 000 h
- Nombre de cycle de commutation du détecteur : 1 000 000 à charge max.
- Luminaire réparable. Pièces détachées disponibles sur demande
- Garantie 5 ans, détail des conditions consultable sur securlite.com

## Applications

- Luminaire architectural pour environnement intérieur ou extérieur soumis à vandalisme moyen
- Conditions d'utilisations :
  - UGR et GR à valider par une étude d'éclairage suivant l'environnement
  - Modèles avec détection : adaptés à une utilisation en intérieure
  - Positions d'installation : se référer à la notice d'installation

## Matériaux

- Corps en alliage d'aluminium
- Embouts et caches en alliage métallique
- Diffuseur polycarbonate clair + optique de contrôle de flux 40°
- Bornier débrochable
- Joint d'étanchéité en SEBS
  RoHS : les produits ne contiennent pas de substances interdites telles que définies dans la directive européenne 2011/65/UE et avenants

## Couleurs / parachèvements

- Protection anticorrosion bicouche
- Couleurs standard : Gris RAL7016 fine texture

*Données techniques et dimensionnelles fournies à titre indicatif et modifiables sans préavis. Nous consulter au préalable.*

*16/12/2024*



Sécurlite – Z.I. des Ajeux – 72 400 La Ferté-Bernard – France – Tél. : +33 2 43 60 40 00 – Fax : +33 2 43 60 40 09 – www.securlite.com

# Fiche technique

SYSTEO E CLAIR + OPTIQUE 40° – FT0333

## Câblage

- Bornier d'alimentation : connecteur pour section de fils :
  - 1,5 mm$^2$ (câbles 3G1.5mm2 ou 5G1.5mm2)
  - 2.5mm2 (câbles 3G2.5mm2)
- 1 entrée par presse étoupe IP67 ISO M20 à une extrémité pour câble Ø 6 mm à 12 mm maximum
- Connexion rapide d'alimentation non apparente

## Visserie

- Verrouillage de l'unité lumineuse par deux vis de sécurité inox Torx + Pin (M5 – Tx25)
- Verrouillage des caches embouts par deux vis de sécurité inox Torx + Pin (M4 – Tx20)

## Options

- Câblage traversant - (ex : 58xxxxxx**9101**)
- Vernis UV renforcé ou anti-graffiti – (ex : 58xxxxxx**9601**)
- Entrée de câble latérale - (ex : 56xxxxxx**9805**)
- Entrées de câble latérales avec câblage traversant – (ex : 56xxxxxx**9806**)

## Outils *(A commander séparément)*

- Insert tête Torx + Pin (vis M4 – TX20) - code : **98000036**
- Insert tête Torx + Pin (vis M5 – TX25) - code : **98000012**
- Tournevis porte insert – code : **98000005**
- Télécommande pour version radio pilotée – code : **98000010**

## Homologation

Certificats disponibles :

- Certificat CE (d'après EN60598-1 / 2-1 / 2-3)
- Certificat test fil incandescent (selon les produits)
- Eligible BAR-EQ-110 (versions avec détecteur)

## Dimensions

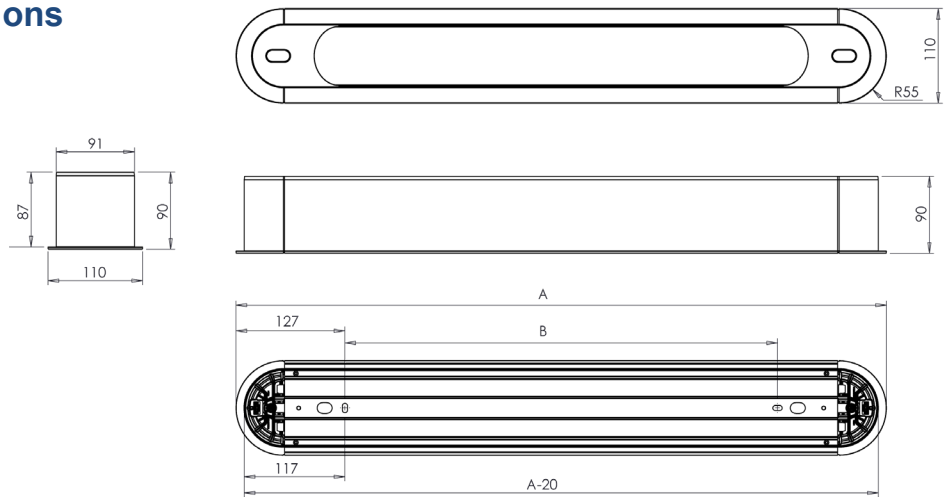


| A (mm) | B version applique (mm) | B version suspendue (mm) | KG |
|---|---|---|---|
| 1036 | 783 | 779 | 5,75 Kg |
| 1316 | 1063 | 1059 | 7,00 Kg |

*Données techniques et dimensionnelles fournies à titre indicatif et modifiables sans préavis. Nous consulter au préalable.*

*16/12/2024*



Sécurlite – Z.I. des Ajeux – 72 400 La Ferté-Bernard – France – Tél. : +33 2 43 60 40 00 – Fax : +33 2 43 60 40 09 – www.securlite.com

## Données techniques et codes commande

| SYSTEO E CLAIR + OPTIQUE 40° | | | | | | | |
|---|---|---|---|---|---|---|---|
| Longueur L (mm) | CCT (K) | Puissance (W) | Puissance en veille (W) | Facteur de puissance | Flux luminaire (lm) | Efficacité luminaire (lm/W) | Référence |
| 1036 | 3000 | 9,1 | - | 0,75 | 1000 | 111 | **58141300** |
| 1036 | 4000 | 9,1 | - | 0,75 | 1050 | 117 | **58141400** |
| 1036 | 3000 | 14 | - | 0,85 | 1650 | 118 | **58111300** |
| 1036 | 4000 | 14 | - | 0,85 | 1750 | 125 | **58111400** |
| 1316 | 3000 | 19 | - | 0,90 | 2350 | 124 | **58121300** |
| 1316 | 4000 | 19 | - | 0,90 | 2450 | 129 | **58121400** |

| SYSTEO E CLAIR + OPTIQUE 40° - version esclave + préavis d'extinction | | | | | | | |
|---|---|---|---|---|---|---|---|
| Longueur L (mm) | CCT (K) | Puissance (W) | Puissance en veille (W) | Facteur de puissance | Flux luminaire (lm) | Efficacité luminaire (lm/W) | Référence |
| 1036 | 3000 | 9,0 | <0,20 | 0,75 | 1000 | 111 | **58141304** |
| 1036 | 4000 | 9,0 | <0,20 | 0,75 | 1050 | 117 | **58141404** |
| 1036 | 3000 | 14 | <0,20 | 0,85 | 1650 | 118 | **58111304** |
| 1036 | 4000 | 14 | <0,20 | 0,85 | 1750 | 125 | **58111404** |
| 1316 | 3000 | 19 | <0,20 | 0,90 | 2350 | 124 | **58121304** |
| 1316 | 4000 | 19 | <0,20 | 0,90 | 2450 | 129 | **58121404** |

| SYSTEO E CLAIR + OPTIQUE 40° - version esclave + préavis de veille | | | | | | | |
|---|---|---|---|---|---|---|---|
| Longueur L (mm) | CCT (K) | Puissance (W) | Puissance en mode éco(1) (W) | Facteur de puissance | Flux luminaire (lm) | Efficacité luminaire (lm/W) | Référence |
| 1036 | 3000 | 9,0 | 2,4 | 0,75 | 1000 | 111 | **58141305** |
| 1036 | 4000 | 9,0 | 2,4 | 0,75 | 1050 | 117 | **58141405** |
| 1036 | 3000 | 14 | 3,0 | 0,85 | 1650 | 118 | **58111305** |
| 1036 | 4000 | 14 | 3,0 | 0,85 | 1750 | 125 | **58111405** |
| 1316 | 3000 | 19 | 3,2 | 0,90 | 2350 | 124 | **58121305** |
| 1316 | 4000 | 19 | 3,2 | 0,90 | 2450 | 129 | **58121405** |

| **SYSTEO E CLAIR + OPTIQUE 40° – détection Pro + radio pilotage**<br>**Voir caractéristiques techniques et conditions d'utilisation du détecteur sur** www.securlite.com **(NOT0420)** | | | | | | | |
|---|---|---|---|---|---|---|---|
| Longueur L (mm) | CCT (K) | Puissance (W) | Puissance en veille (W) | Facteur de puissance | Flux luminaire (lm) | Efficacité luminaire (lm/W) | Référence |
| 1036 | 3000 | 10 | <0,50 | 0,77 | 1000 | 100 | **58141316** |
| 1036 | 4000 | 10 | <0,50 | 0,77 | 1050 | 105 | **58141416** |
| 1036 | 3000 | 15 | <0,50 | 0,85 | 1650 | 110 | **58111316** |
| 1036 | 4000 | 15 | <0,50 | 0,85 | 1750 | 117 | **58111416** |
| 1316 | 3000 | 20 | <0,50 | 0,90 | 2350 | 118 | **58121316** |
| 1316 | 4000 | 20 | <0,50 | 0,90 | 2450 | 123 | **58121416** |

| **SYSTEO E CLAIR + OPTIQUE 40° - gradable DALI + switch dimming**<br>**Voir caractéristiques techniques et conditions d'utilisation du dali sur** www.securlite.com **(NOT0880)** | | | | | | | |
|---|---|---|---|---|---|---|---|
| Longueur L (mm) | CCT (K) | Puissance (W) | Puissance en veille (W) | Facteur de puissance | Flux luminaire (lm) | Efficacité luminaire (lm/W) | Référence |
| 1036 | 3000 | 9,0 | <0,20 | 0,75 | 1000 | 111 | **58141321** |
| 1036 | 4000 | 9,0 | <0,20 | 0,75 | 1050 | 117 | **58141421** |
| 1036 | 3000 | 14 | <0,20 | 0,85 | 1650 | 118 | **58111321** |
| 1036 | 4000 | 14 | <0,20 | 0,85 | 1750 | 125 | **58111421** |
| 1316 | 3000 | 19 | <0,20 | 0,90 | 2350 | 124 | **58121321** |
| 1316 | 4000 | 19 | <0,20 | 0,90 | 2450 | 129 | **58121421** |

| **SYSTEO E CLAIR + OPTIQUE 40° – détection Pro + radio pilotage + préavis d'extinction**<br>**Voir caractéristiques techniques et conditions d'utilisation du détecteur sur** www.securlite.com **(NOT0420)** | | | | | | | |
|---|---|---|---|---|---|---|---|
| Longueur L (mm) | CCT (K) | Puissance (W) | Puissance en veille (W) | Facteur de puissance | Flux luminaire (lm) | Efficacité luminaire (lm/W) | Référence |
| 1036 | 3000 | 10 | <0,50 | 0,77 | 1000 | 100 | **58141344** |
| 1036 | 4000 | 10 | <0,50 | 0,77 | 1050 | 105 | **58141444** |
| 1036 | 3000 | 15 | <0,50 | 0,85 | 1650 | 110 | **58111344** |
| 1036 | 4000 | 15 | <0,50 | 0,85 | 1750 | 117 | **58111444** |
| 1316 | 3000 | 20 | <0,50 | 0,90 | 2350 | 118 | **58121344** |
| 1316 | 4000 | 20 | <0,50 | 0,90 | 2450 | 123 | **58121444** |

*Données techniques et dimensionnelles fournies à titre indicatif et modifiables sans préavis. Nous consulter au préalable.*



Sécurlite – Z.I. des Ajeux – 72 400 La Ferté-Bernard – France – Tél. : +33 2 43 60 40 00 – Fax : +33 2 43 60 40 09 – www.securlite.com

## Données techniques et codes commande

| **SYSTEO E CLAIR + OPTIQUE 40° – détection Pro + radio pilotage + préavis de veille**<br>**Voir caractéristiques techniques et conditions d'utilisation du détecteur sur** www.securlite.com **(NOT0420)** | | | | | | | |
|---|---|---|---|---|---|---|---|
| Longueur L (mm) | CCT (K) | Puissance (W) | Puissance en mode éco(1) (W) | Facteur de puissance | Flux luminaire (lm) | Efficacité luminaire (lm/W) | Référence |
| 1036 | 3000 | 10 | 3,2 | 0,77 | 1000 | 100 | **58141345** |
| 1036 | 4000 | 10 | 3,2 | 0,77 | 1050 | 105 | **58141445** |
| 1036 | 3000 | 15 | 3,6 | 0,85 | 1650 | 110 | **58111345** |
| 1036 | 4000 | 15 | 3,6 | 0,85 | 1750 | 117 | **58111445** |
| 1316 | 3000 | 20 | 4,0 | 0,90 | 2350 | 118 | **58121345** |
| 1316 | 4000 | 20 | 4,0 | 0,90 | 2450 | 123 | **58121445** |

*(1) : mode éco : mode de fonctionnement avec flux lumineux réduit à 10% du nominal.*

## Notice d'utilisation : www.securlite.com (NOT0890)



Sécurlite – Z.I. des Ajeux – 72 400 La Ferté-Bernard – France – Tél. : +33 2 43 60 40 00 – Fax : +33 2 43 60 40 09 – www.securlite.com